IAS ELECTRIC®

*Diamo energia al tuo lavoro*

CSQ

IQNet

UNI EN ISO 9001:2015 CERTIFICATE N. 9125.VB01

# CATALOGO GENERALE 2020

# GENERAL CATALOGUE

ELECTRIC®

# CATALOGO GENERALE 2020

# GENERAL CATALOGUE

# SOMMARIO


Presentazione ..... 4

Informazioni tecniche - Spine e prese industriali ..... 6

Informazioni tecniche - Quadri ASC ..... 8

Condizioni generali di vendita ..... 12

Spine e prese industriali ..... 13

Adattatori industriali ..... 31

Moltiplicatori industriali ..... 37

Mondo dello spettacolo ..... 55

Mercato inglese ..... 59

Avvolgicavi industriali ..... 73

Prolunghe industriali ..... 79

Quadri portatili in vetroresina ..... 83

Quadri primari in vetroresina ..... 95

Quadri portatili in termoplastico ..... 121

Lampade e faretti da cantiere ..... 131

Salvamotori ..... 135

Cabine tipo Enel ..... 141

Accessori ..... 145

Materiale elettrico civile ..... 149

# SUMMARY


Presentation ..... 5

Technical features of industrial plugs and sockets ..... 7

Technical features of ACS distribution boxes ..... 10

General terms and conditions of sale ..... 12

Industrial plugs & sockets ..... 13

Industrial adaptors ..... 31

Industrial multiple sockets ..... 37

Entertainment world ..... 55

English market ..... 59

Industrial cable reels ..... 73

Industrial extension cords ..... 79

Fiberglass distribution boxes – mobile ..... 83

Primary fiberglass distribution boxes ..... 95

Primary thermoplastic distribution boxes – mobile ..... 121

Work lights ..... 131

Motor protection plugs ..... 135

Enel approved fiberglass boxes ..... 141

Accessories ..... 145

Domestic electrical material ..... 149

*Diamo energia al tuo lavoro*

L'azienda VB Electric srl, inserita nel tessuto produttivo del Nord Italia nella provincia di Lodi, si occupa principalmente della produzione di spine, prese e quadri ASC.
Grazie all'esperienza maturata negli anni, l'azienda ha prodotto e brevettato sistemi al fine di migliorare la sicurezza e l'efficienza dei propri prodotti, rendendoli unici nel suo genere per qualità, innovazione e design.
La produzione di tutti i prodotti VB Electric®, trova spazio in numerosi settori tra cui l'edilizia, la ferramenta, i grossisti di materiale elettrico e l'industria in generale.
Grazie ad un continuo lavoro di ricerca e sviluppo di professionisti del settore, offriamo ai nostri clienti un'assistenza a 360° in termini di certificazioni e utilizzo.

*We give power to your work*

*VB ELECTRIC S.R.L. company, which is located in a production site of the Northern part of Italy, mainly deals with the manufacturing of plugs and sockets and ASC distribution boxes. Thanks to its long-standing experience, this company has manufactured and also patented a lot of systems in order to improve the safety and its own products' effectiveness, which make them the only one in their category for quality, innovation and design.*

*The manufacturing of all the VB electric products deals with many branches including construction industry, hardware stores, electrical materials wholesalers and the general industry.*

*Furthermore, thanks to a continuous research work and to a development of professionals in the field, we offer to our customers a 360° support in terms of certifications and employment.*

Le spine e le prese industriali devono fare riferimento alla normativa europea EN IEC 60309.
In Italia le norme sono pubblicate come CEI EN 60309.

La tensione nominale delle spine e delle prese è codificata con un colore:
- il viola indica 20/25V
- il bianco indica 40/50V
- il giallo indica 100/130V 50+60 Hz
- il blu indica 200/250V 50+60 Hz
- il rosso indica 380/480V 50+60 Hz
- il nero indica 500/1000V 50+60 Hz
- il verde indica > 50V > 300-500 Hz

Le differenti tensioni 16,32,63 e 125 A sono rappresentate da una o più tacche di plastica, definite come punti di riferimento, e una diversa posizione dei contatti che impediscono l'inserimento di una spina in una presa non corrispondente.

Al fine di determinare i punti di riferimento e la posizione dei contatti si utilizza un diagramma circolare orario: la posizione oraria h si determina con la presa vista di fronte osservando la posizione del punto di riferimento ausiliario rispetto al punto di riferimento principale posizionato sempre a ore 6.

Nelle prese a bassissima tensione di colore viola, bianco o verde (<50 V) non è presente il contatto di terra e si usa il riferimento ausiliario.

La dimensione delle prese e delle spine corrispondenti, a parità di numero di contatti, varia a seconda della corrente nominale.
Non è possibile abbinare prese e spine con differente disposizione dei contatti o differente valore di corrente massima.

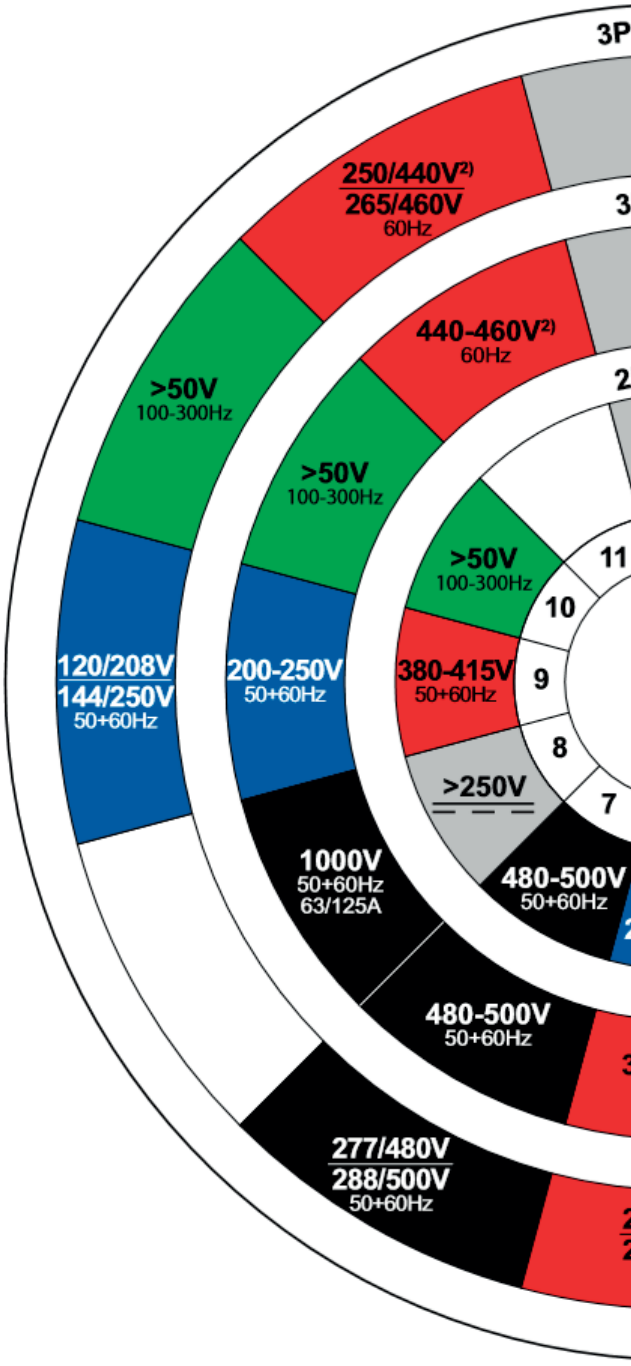

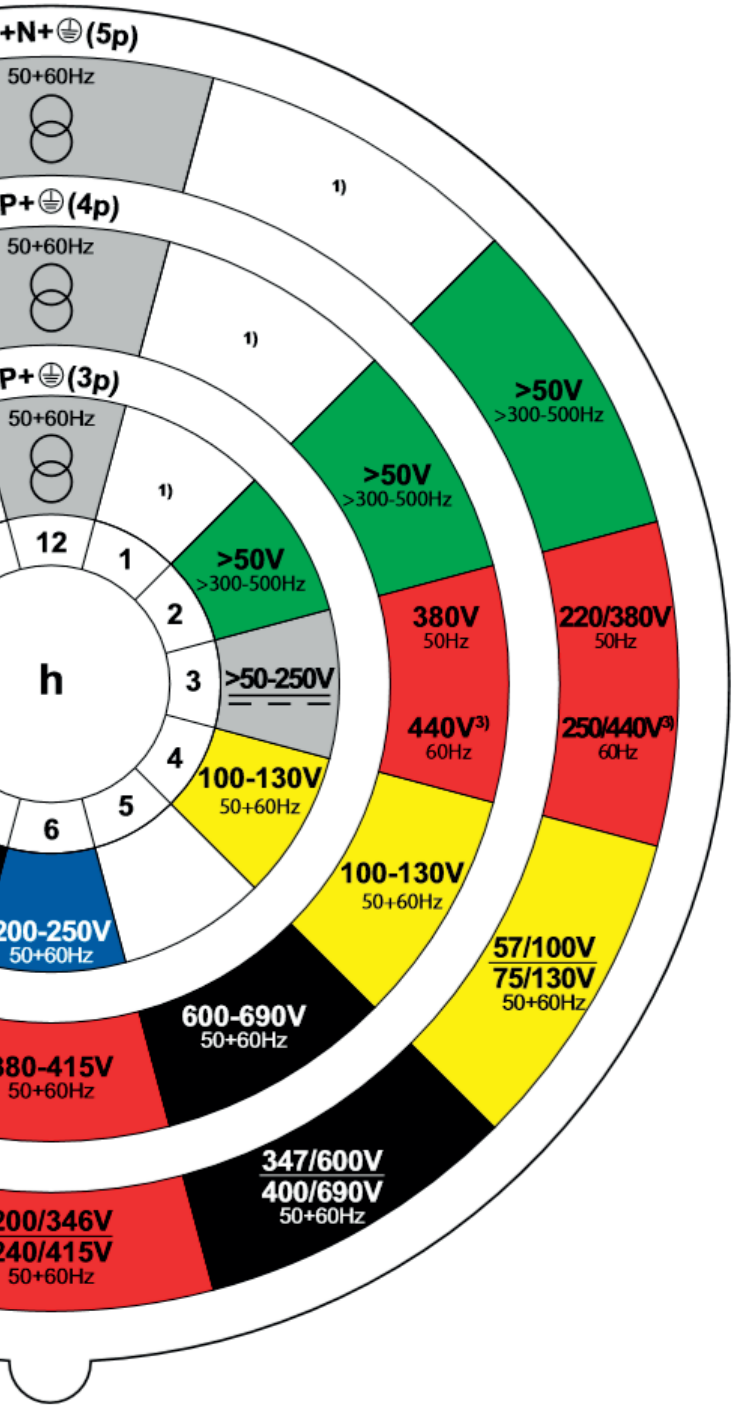


*The industrial plugs and sockets are normalized by IEC 60309 standard.*
*In Italy the standards are issued as CEI EN 60309.*

*The nominal current of plugs and sockets is represented by one conventional colour:*
- *violet stands for 20/25V*
- *white stands for 40/50V*
- *yellow stands for 100/130V 50+60 Hz*
- *blue stands for 200/250V 50+60 Hz*
- *red stands for 380/480V 50+60 Hz*
- *black stands for 500/1000V 50+60 Hz*
- *green stands for > 50V > 300-500 Hz*

*The different amperages 16,32,63,125 A are represented by one or more plastic notches, defined as keyways, and a different position of the contacts which don't allow the insertion of one plug in a not corresponding socket.*

*In order to determine the keyways and the contacts' position you can use the clock diagram: viewing the socket from the front, the clock face position h is established by observing the position of the minor keyway with respect to the major keyway, which is always situated at 6 o'clock.*

*In the violet, white and green sockets with very low voltage (<50V) there's not the earthing contact and is used the minor keyway.*

*The size of the sockets and the corresponding plugs, on equal number of contacts, changes depending on the nominal current. For this reason it's not possible to link sockets and plugs with different contacts' disposition or different value of maximum current.*

## PROVE DI TIPO RICHIESTE DALLA NORMA DI RIFERIMENTO
## EN 61439-4 CEI 17-13/4 per le apparecchiature di nostra produzione

| ELENCO DELLE VERIFICHE E PROVE DA ESEGUIRE SULLE ASC | | |
|---|---|---|
| No. | Caratteristiche da controllare | prova |
| 1 | Limiti di sovratemperatura | Verifica dei limiti di sovratemperatura tramite prova (prova di tipo) |
| 2 | Temperatura alla tensione applicata | Verifica della tenuta alla tensione applicata tramite prova (prova di tipo) |
| 3 | Tenuta al cortocircuito | Verifica della tenuta del cortocircuito tramite prova (prova di tipo) |
| 4 | Efficienza del circuito di protezione<br><br>Connessione effettiva tra le nasse dell'apparecchiature ed il circuito di protezione<br><br>Tenuta al cortocircuito di protezione | Verifica dell'effettiva connessione tra le masse dell'apparechiatura ed il circuito di protezione con esame a vista o con misura della resistenza (prova di tipo)<br><br>Verifica della tenuta al cortocircuito del circuito di protezione tramite prova (prova di tipo) |
| 5 | Distanza in aria e superficiali | Verifica delle distanze in aria e superficiali (prova di tipo) |
| 6 | Funzionamento meccanico | Verifica di funzionamento meccanico (prova di tipo) |
| 7 | Grado di protezione | Verifica del grado di protezione (prova di tipo) |
| 8 | Resistenza meccanica | Verifica della resistenza meccanica tramite prova (prova di tipo) |
| 9 | Resistenza alla corrosione | Verifica della resistenza alla corrosione tramite prova (prova di tipo) |
| 10 | Cablaggio, funzionamento elettrico | Esame a vista dell'apparecchiatura compreso l'esame a vista del cablaggio e, se necessario, prova del funzionamento elettrico (prova individuale) |
| 11 | Isolamento | Prova di tensione applicata (prova individuale) |
| 12 | Misure di protezione | Verifica delle misure di protezione e della continuità elettrica dei circuiti di protezione (prova individuale) |

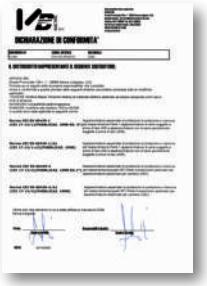

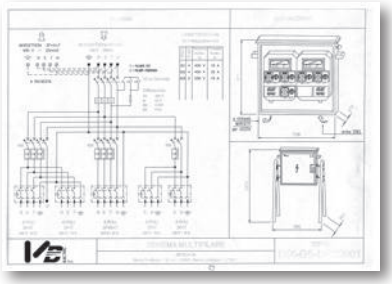

## DEFINIZIONI ASC:

Apparecchiatura costruita in serie per cantiere

Combinazione di una o più dispositivi di transazione o di chiusura e interruzione con le apparecchiature associate di comando, di misura, di segnalazione, di protezione, e di regolazione complete di tutte le loro connessioni elettriche e meccaniche e di tutte le loro parti strutturli, progettate e costruite per uso in tutti i cantieri all'interno o all'esterno.

## ASC TRASPORTABILE (O SEMI-FISSA):

Apparecchiatura destinata all'uso in un luogo in cui non è permanentemente fissata; la sua collocazione può variare durante il lavoro nello stesso cantiere.

Quando l'apparecchiatura deve essere spostata in un altro posto, viene innanzitutto messa fuori tensione.

## ASC MOBILE:

ASC in grado di essere spostata quando il lavoro nel cantiere avanza e che non viene messa fuori tensione.

## GRADO DI PROTEZIONE PREVISTO PER UN ASC

Il grado di protezione previsto per un ASC contro il contatto con parti attive, l'ingresso di corpi estranei solidi e liquidi viene indicato per mezzo della sigla IP… secondo la pubblicazione IEC 529. Il grado di protezione di tutte le parti dell'ASC deve essere almeno IP44, con tutte le porte chiuse e tutti i pannelli asportabili e le piastre di copertura montati.
I fori di ventilazione e di drenaggio non devono ridurre questo grado di protezione.
Il grado di protezione per un fronte di comando all'interno di una porta non deve essere inferiore a IP21 a condizioni che la porta possa essere chiusa in tutte le condizioni di utilizzo. Quando la porta non può essere chiusa, il grado di protezione per il fronte di comando deve essere almeno IP44.

| IP | Corpi solidi esterni | Protezione | IP | Test | Protezione |
|---|---|---|---|---|---|
| 0 | | Nessuna | 0 | | Nessuna |
| 1 | | Contro i corpi solidi Con 0 superiore a 50 mm (p.e. contatto dito della mano). | 1 | | Contro la caduta verticale di gocce d'acqua |
| 2 | | Contro i corpi solidi Con 0 superiore a 12 mm (p.e. contatto dito della mano) | 2 | | Contro caduta di gocce d'acqua con inclinazione di 15° dalla verticale |
| 3 | | Contro i corpi solidi Con 0 superiore a 25 mm (p.e. arnesifini e fili sottili) | 3 | | Contro caduta di gocce d'acqua con inclinazione di 60° dalla verticale |
| 4 | | Contro i corpi solidi Con ø superiore a 1 mm (p.e. arnesi fini e fili sottili) | 4 | | Contro spruzzi d'acqua da tutte le direzioni |
| 5 | | Contro delle polveri (nessun deposito nocivo) | 5 | | Contro getti d'acqua con lancia da tutte le direzioni |
| 6 | | Totale contro le polveri | 6 | | Contro getti d'acqua potenti simili ad onde marine |
| | | | 7 | | Contro gli effetti della immersione temporanea alla profondità massima di un metro |
| | | | 8 | | Contro gli effetti della sommersione in acqua |

### *TARGHE*

Ciascun ASC deve essere corredata di una o più targhe, marcate in maniera durevole e sistemate in modo da essere visibili e leggibili quando l'apparecchiatura è installata
Sulle targhe devono apparire le seguenti informazioni:

***A)*** nome del costruttore o marchio di fabbrica del costruttore;
***B)*** designazione del tipo o numero di identificazione o altro mezzo di identificazione che renda possibile ottenere dal costruttore le informazioni pertinenti;
***C)*** EN 61439-4;
***D)*** natura e valore nominale della corrente dell'unita (e frequenza in caso di c.a.);
***E)*** tensioni di funzionamento (di impiego) nominali;
***F)*** tenuta al corto circuito;
***G)*** grado di protezione;
***H)*** condizioni di servizio per uso speciale, se diverse dalle condizioni normali di servizio indicate nella normativa (EN 61439-4);
***I)*** dimensioni;
***J)*** peso;

## CONDIZIONI NORMALI DI SERVIZIO

Temperatura ambiente
La temperatura ambiente non deve superare +40 °C ed il suo valore medio in un periodo di 24 h non deve superare +35 °C; il limite inferiore della temperatura ambiente è -25°C. Le apparecchiature realizzate della VB s.r.l. della serie VB-G, VB-P e della serie PORTATILE sono conformi alle Norme EN 61439-1 e EN 61439-4 rispondendo alle prescrizioni previste per:
ASC di distribuzione finale; ASC di presa a spina.

## TYPE TESTING REQUIRED BY EN 61439-4 CEI 17-13/4 STANDARD FOR THE EQUIPMENT WHICH WE PRODUCE

| LIST OF CHECKS AND TESTS TO BE PERFORMED ON ACS DISTRIBUTION BOXES | | |
|---|---|---|
| No. | Features to check | test |
| 1 | Over-temperature limits | Check on the over-temperature limits through test (type testing) |
| 2 | Temperature at the applied voltage | Check on the capacity of the applied voltage through test (type testing) |
| 3 | Short-circuit withstand | Check on the short-circuit withstand through test (type testing) |
| 4 | Efficiency of the protection circuit<br><br>Actual connection between the device's earth and the protection circuit<br><br>Short-circuit protection withstand | Check on the actual connection between the device's earth and the protection circuit with a visual examination or resistance measurement (type testing)<br><br>Check on the short-circuit withstand of the protection circuit through test (type testing) |
| 5 | Distance in air and surface | Check on the distances in air and surface (type testing) |
| 6 | Mechanical operation | Mechanical operation check (type testing) |
| 7 | Protection degree | Check on the protection degree (type testing) |
| 8 | Mechanical strength | Check on the mechanical strength through test (type testing) |
| 9 | Corrosion resistance | Check on the corrosion resistance through test (type testing) |
| 10 | Wiring, electrical function | Visual examination of the equipment, including a visual examination of the wiring and, if necessary, the test of electrical function (individual test) |
| 11 | Insulation | Applied voltage test (individual test) |
| 12 | Protective measures | Check on the protective measures and electrical continuity of the protection circuits (individual test) |

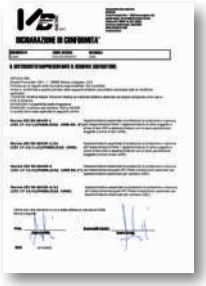

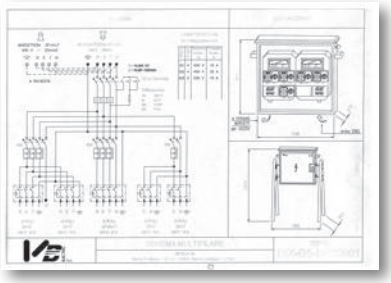

### ACS DEFINITION:

*Mass produced equipment for job sites*
*Combination of one or more transaction or closing and interruption devices with the associated control, measurement, signal, protection and regulation equipment, complete with all their electrical and mechanical connections and all their structural parts, designed and constructed for use on all job sites, both internal and outside*

### ACS TRANSPORTABLE (OR SEMI FIXED):

*Equipment intended to be used in a place where it is not permanently fixed; its location can change during work on the same job site.*
*When the equipment must be moved to another place, it has to be, first of all, disconnected from the power.*

### ACS MOBILE:

*ACS able to be moved when the work on the job site advances and that is not disconnected from the power.*

## *PROTECTION DEGREE REQUIRED FOR AN ACS DISTRIBUTION BOX*

*The protection degree required for an ACS distribution box against the contact with active parts, the*
*entry of solid foreign and liquids bodies is indicated with the IP abbreviation, in compliance with publication IEC 529. The protection degree of all parts of the ACS distribution box must be at least IP44, with all the doors closed and all the removable panels and coverage plates mounted.*
*Ventilation and drainage holes must not reduce this protection degree.*
*The protection degree for a control front inside of a door must not be less than IP21 on the condition that the door can be closed under all conditions of use.*
*When the door cannot be closed, the protection degree for the control front must be at least IP44.*

| IP | Solid bodies exteriors | Protection | IP | Test | Protection |
|---|---|---|---|---|---|
| 0 | | None | 0 | | None |
| 1 | | Against solid bodies with 0 greater to 50 mm (for example, contact with finger). | 1 | | Against drops of water falling vertically |
| 2 | | Against solid bodies with 0 greater to 12 mm (for example, contact with hand) | 2 | | Against drops of water falling with inclination of 15° |
| 3 | | Against solid bodies with 0 greater than 25 mm (for example, fine tools and thin wires) | 3 | | Against drops of water falling with inclination of 60° |
| 4 | | Against solid bodies with 0 greater than 1 mm (for example, fine tools and thin wires) | 4 | | Against water sprays from all directions |
| 5 | | Against dust (no harmful deposit) | 5 | | Against water jets with wand in all directions |
| 6 | | Total against dust | 6 | | Against powerful water jets similar to sea waves |
| | | | 7 | | Against the effects of temporary immersion at the maximum depth of one meter |
| | | | 8 | | Against the effects of submersion in water |

## *PLATES*

*Each ACS distribution box must be supplied by one or more plates, long-lasting marked and also visible and readable when the devices is installed.*
*The plates must have the following information:*

*A) manufacturer's name or factory mark;*
*B) type designation or identification number or other means of identification that make possible to obtain useful information by the manufacturer;*
*C) EN 61439-4 Standard;*
*D) nature and nominal value of the unit's Rated Current (and frequency in the case of AC);*
*E) rated operating voltage (of use);*
*F) short-circuit withstand;*
*G) protection degree;*
*H) service conditions for special use, if it's different from the normal service conditions indicated by the standard (EN 61439-4);*
*I) sizes;*
*J) weight;*

## *ORDINARY SERVICE CONDITIONS*

*Atmosphere temperature*
*The atmosphere temperature must not exceed +40°C and its average value in a 24-hour period must not exceed +35°C; on the other hand, the lower limit of the atmosphere temperature is -25°C. The distribution boxes VB-G, VB-P and the mobile one realized by VB S.r.l. are in compliance with to the EN 61439-1 and EN 61439-4 standards and meet the requirements for: Final distribution ACS; plug socket ACS.*

## CONDIZIONI GENERALI DI VENDITA E FORNITURA

**RISERVA DI PROPRIETÀ**
La proprietà della merce rimarrà alla "VB S.r.l. " e non trapasserà al committente sino a che non sia effettuato l'intero pagamento del prezzo, intendendosi la vendita sotto la condizione dell'effettuato totale del pagamento.
Pertanto, in caso di mancato pagamento, la nostra società avrà il diritto di rivendicare la merce consegnata anche in caso di fallimento.

**CONTROVERSIE**
Per qualsiasi controversia si intende competente il Foro di Lodi. I contratti, anche se stipulati con acquirenti stranieri e per materiali forniti all'estero, sono regolati dalla legislazione italiana.

**CONDIZIONI GENERALI DI FORNITURA ORDINE**
Valore minimo di fornitura € 500 + I.V.A.; per importi inferiori il pagamento dovrà essere in contrassegno o bonifico anticipato.

**PREZZI**
I prezzi si intendono sempre I.V.A. esclusa.

**IMBALLO**
Il costo dell'imballo è da considerarsi compreso nel prezzo.

**TRASPORTO**
Franco destino per spedizioni superiori a € 500,00; se inferiori addebito in fattura.

**CONDIZIONI GENERALI DI VENDITA**
I prezzi indicati a catalogo possono subire variazioni in relazione agli aumenti di materie prime, mano d'opera etc. La merce viaggia a rischio e pericolo del committente anche se spedita in porto franco. Non si assume alcuna responsabilità per furti, avarie, o manomissioni che possano verificarsi durante il trasporto o per ritardi di consegne provocati dal corriere.
Qualunque contestazione sulla quantità e sulla condizione dei colli deve essere immediatamente segnalata al vettore all'atto della consegna specificando l'accettazione con riserva.

**CONSEGNE**
I termini di consegna non sono da intendersi impegnativi. Eventuali ritardi di consegne non daranno diritto ad indennizzi o risarcimenti di danno diretti o indiretti.

**RECLAMI**
Non si accettano ritorni di merce se non preventivamente autorizzati. Gli eventuali reclami devono essere fatti entro cinque giorni dal ricevimento della merce.

**GARANZIA**
Tutti i prodotti presenti a catalogo sono garantiti 12 mesi. La garanzia non prevede l'usura dovuta a utilizzo, guasti per errato montaggio o utilizzo differente da quello indicato nella documentazione. È escluso il risarcimento del danno diretto o indiretto.

**PAGAMENTI**
I pagamenti devono essere effettuati al domicilio della ditta "VB" alle scadenze stabilite e all'importo pattuito. In caso di ritardo nei pagamenti concordati si darà luogo all' immediata decorrenza degli interessi bancari maggiorati di cinque punti: il mancato pagamento a qualsiasi titolo autorizza la "VB S.r.l." a sospendere ulteriori forniture.

# *GENERAL CONDITIONS OF SALES*

## *GENERAL TERMS AND CONDITIONS OF SALE AND DELIVERY*

***RESERVATION OF TITLE***
*The property of the goods belongs to V.B. Srl and will not pass to the customer until the entire price has been paid. On the occasion of non-payment, our company will have the right to claim the goods which has been delivered, even in the case of bankrupt.*

***DISAGREEMENTS***
*The competent Court of Lodi will be in charge for every kind of disagreements. The contracts, even if stipulated with foreign buyers and for goods supplied abroad, are governed by the Italian law.*

***GENERAL TERMS AND CONDITIONS OF ORDER-DELIVERY***
*The minimum order is € 500 (VAT is not included); for smaller amounts, the payment should be bank transfer*

***PRICES***
*Prices have to be intended with no VAT included.*

***PACKAGING***
*The packaging cost is included in the price.*

***TRANSPORT***
*The shipping is FOB for the orders greater than € 500; if the amount is less, the shipping will be charged on the invoice.*

***GENERAL TERMS AND CONDITION OF SALES***
*The prices indicated on the catalogue can change because of increases of raw material, labor etc. The goods travels at the customer's risk even if it has been shipped as FOB. V.B. Srl doesn't take the responsibility for thefts, damages or tampering during transport or for delivery delays caused by the carrier. Every kind of objection regarding the quantity and the goods condition has to be immediately reported to the carrier at the time of the delivery specifying the acceptance subject to checks.*

***DELIVERIES***
*Delivery terms are not considered binding. Possible delays will not allow any compensation for direct or indirect damage.*

***CLAIMS***
*We don't accept the way back of the goods if not authorised in advance. Any claims must be made within five days since the receipt of the goods.*

***WARRANTY***
*All the items on the catalogue are under guarantee for 12 months. The warranty does not cover the usury due to the use, failures due to the incorrect assembly or different use than the one indicated in the documents. Compensation for direct or indirect damage is not included.*

***PAYMENTS***
*The payments have to be made to V.B. SRL on the established deadlines and in agreed-upon amount. In the case of delay in the agreed-upon payments, a late-payment fee will be charged in the amount of bank interest rates plus 5 points: moreover, in case of non-payment, V.B. SRL can interrupt further supplies.*

# SPINE & PRESE

## *PLUGS & SOCKETS*

**FERMO**
Blocca la spina nel caso
in cui venga estratta involontariamente
**STOP BUTTON**
It blocks the plug when it will be
unintentionally pulled

**MOLLA**
Chiusura sicura e anti rottura
tramite una molla in ferro
**SPRING**
Safe and anti damage closing through
an iron spring

**GRADO DI PROTEZIONE**
IP 44/67
**PROTECTION DEGREE**
IP 44/67

**GHIERA**
Nuova zigrinatura antiscivolo
**FERRULE**
New non-slip milling

**CERTIFICAZIONE IMQ**
Spine e prese
**IMQ CERTIFICATION**
Plugs and sockets

**SERRACAVO**
Serra il cavo senza l'utilizzo di attrezzi
**CABLE GLAND**
It locks the cable without the use of the tools

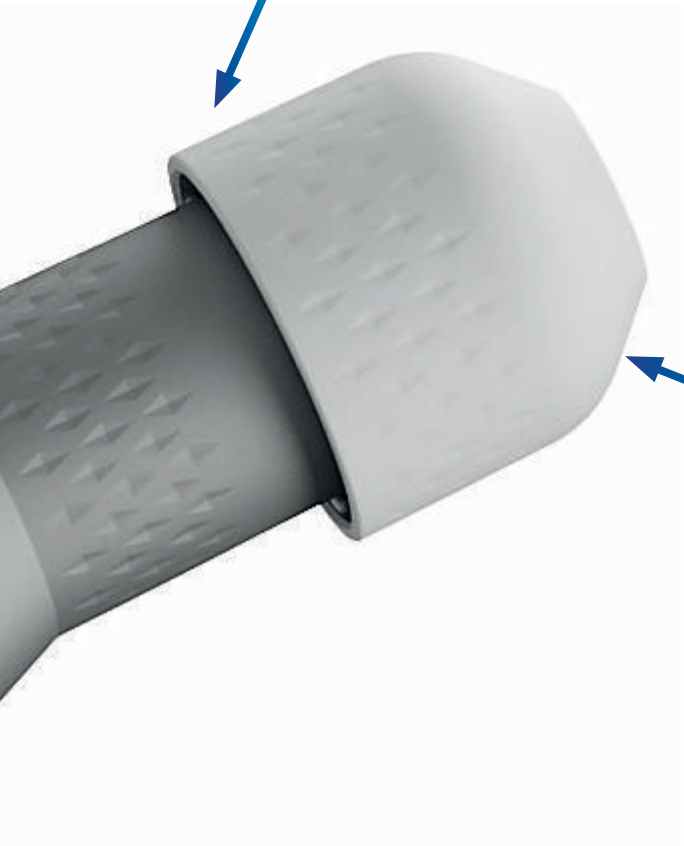

**MATERIALE**
Interamente realizzata in PA6 materiale ultra resistente agli urti e autoestinguente
**MATERIAL**
Completely produced from POLYAMIDE 6, which has an excellent impact resistance and is a self-extinguishing material

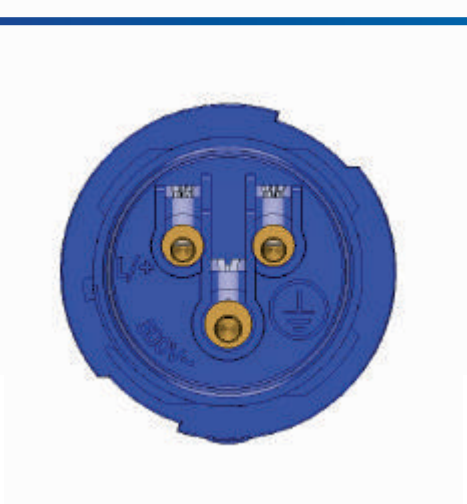

**CABLAGGIO A VITE**
**Wiring with screw**
È necessario inserire il cavo in ciascuno spinotto e chiuderlo utilizzando un cacciavite
It's necessary to insert the cable in every pin and to close it using the screw-driver

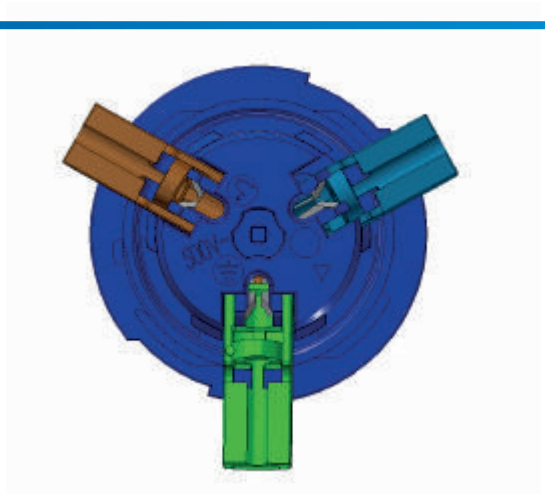

**CABLAGGIO RAPIDO**
**Rapid wiring**
È necessario inserire il cavo in ciascuno spinotto e chiuderlo semplicemente alzando le levette
It's necessary to insert the cable in every pin and to close it simply raising the lever switches

# Serie diamante 16A/32A
*Diamond Series 16A/32A*

| Codice *Code* | Poli *Poles* | Corrente *Rated Current* | Voltaggio *Voltage* | Colore *Colour* | Posizione *H* | Imballo *Packaging* |
|---|---|---|---|---|---|---|
| VB-0213 | 2P+E | 16A | 230V | 🔵 | 6 | 10 |
| VB-0214 | 3P+E | 16A | 400V | 🔴 | 6 | 10 |
| VB-0215 | 3P+N+E | 16A | 400V | 🔴 | 6 | 10 |
| VB-0413 | 2P+E | 32A | 230V | 🔵 | 6 | 10 |
| VB-0414 | 3P+E | 32A | 400V | 🔴 | 6 | 10 |
| VB-0415 | 3P+N+E | 32A | 400V | 🔴 | 6 | 10 |

## Disponibili con cablaggio rapido Z-SYSTEM
*Available with rapid wiring Z-SYSTEM*

NEW!

| Codice *Code* | Poli *Poles* | Corrente *Rated Current* | Voltaggio *Voltage* | Colore *Colour* | Posizione *H* | Imballo *Packaging* |
|---|---|---|---|---|---|---|
| VB-0213Z | 2P+E | 16A | 230V | 🔵 | 6 | 10 |

## DIMENSIONI - *SIZES*

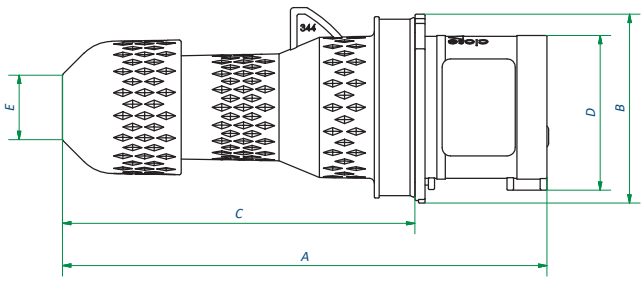


| AMP | 16A | | | 32A | | |
|---|---|---|---|---|---|---|
| Poles | 3 | 4 | 5 | 3 | 4 | 5 |
| A | 145 | 145 | 145 | 171 | 171 | 171 |
| B | 70 | 77 | 86 | 92 | 92,5 | 100 |
| C | 106 | 106 | 106 | 120 | 120 | 120 |
| D | 46,5 | 53,5 | 60,5 | 62,5 | 62,5 | 69,5 |
| E | ø 19 | ø 19 | ø 19 | ø 30 | ø 30 | ø 30 |

# Serie diamante 16A/32A
*Diamond Series 16A/32A*

| Codice *Code* | Poli *Poles* | Corrente *Rated Current* | Voltaggio *Voltage* | Colore *Colour* | Posizione *H* | Imballo *Packaging* |
|---|---|---|---|---|---|---|
| VB-0132 | 2P+E | 16A | 230V | 🔵 | 6 | 10 |
| VB-0142 | 3P+E | 16A | 400V | 🔴 | 6 | 10 |
| VB-0152 | 3P+N+E | 16A | 400V | 🔴 | 6 | 10 |
| VB-0232 | 2P+E | 32A | 230V | 🔵 | 6 | 10 |
| VB-0242 | 3P+E | 32A | 400V | 🔴 | 6 | 10 |
| VB-0252 | 3P+N+E | 32A | 400V | 🔴 | 6 | 10 |

## Disponibili con cablaggio rapido Z-SYSTEM
*Available with rapid wiring Z-SYSTEM*

NEW!

| Codice *Code* | Poli *Poles* | Corrente *Rated Current* | Voltaggio *Voltage* | Colore *Colour* | Posizione *H* | Imballo *Packaging* |
|---|---|---|---|---|---|---|
| VB-0132Z | 2P+E | 16A | 230V | 🔵 | 6 | 10 |

## DIMENSIONI - *SIZES*

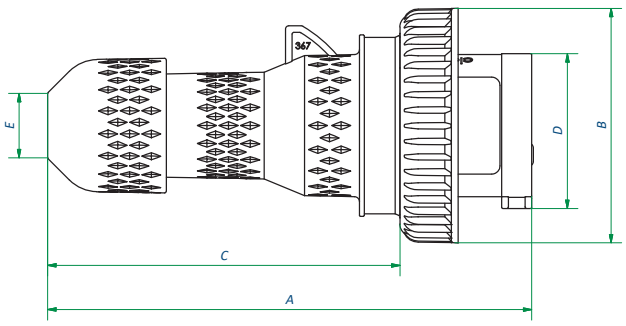


| AMP | 16A | | | 32A | | |
|---|---|---|---|---|---|---|
| Poles | 3 | 4 | 5 | 3 | 4 | 5 |
| A | 145 | 145 | 145 | 171 | 171 | 171 |
| B | 70 | 77 | 86 | 92 | 92,5 | 100 |
| C | 106 | 106 | 106 | 120 | 120 | 120 |
| D | 46,5 | 53,5 | 60,5 | 62,5 | 62,5 | 69,5 |
| E | ø 19 | ø 19 | ø 19 | ø 30 | ø 30 | ø 30 |

# Serie diamante 16A/32A
*Diamond Series 16A/32A*

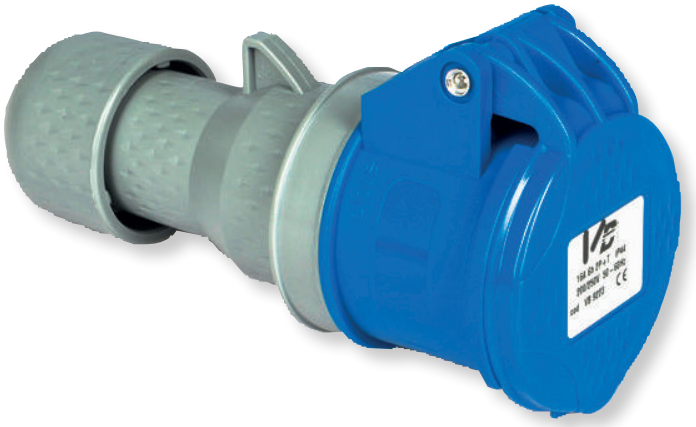

| Codice *Code* | Poli *Poles* | Corrente *Rated Current* | Voltaggio *Voltage* | Colore *Colour* | Posizione *H* | Imballo *Packaging* |
|---|---|---|---|---|---|---|
| VB-0223 | 2P+E | 16A | 230V | 🔵 | 6 | 10 |
| VB-0224 | 3P+E | 16A | 400V | 🔴 | 6 | 10 |
| VB-0225 | 3P+N+E | 16A | 400V | 🔴 | 6 | 10 |
| VB-0523 | 2P+E | 32A | 230V | 🔵 | 6 | 10 |
| VB-0524 | 3P+E | 32A | 400V | 🔴 | 6 | 10 |
| VB-0525 | 3P+N+E | 32A | 400V | 🔴 | 6 | 10 |

## Disponibili con cablaggio rapido Z-SYSTEM
*Available with rapid wiring Z-SYSTEM*

NEW!

| Codice *Code* | Poli *Poles* | Corrente *Rated Current* | Voltaggio *Voltage* | Colore *Colour* | Posizione *H* | Imballo *Packaging* |
|---|---|---|---|---|---|---|
| VB-0223Z | 2P+E | 16A | 230V | 🔵 | 6 | 10 |

## DIMENSIONI - *SIZES*

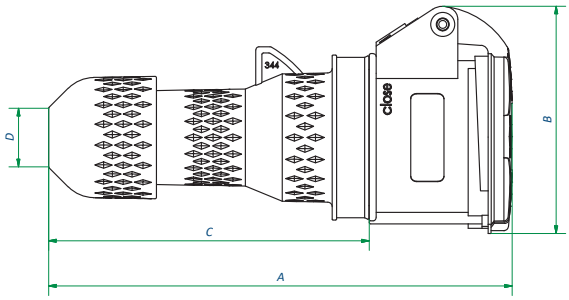


| AMP | 16A | | | 32A | | |
|---|---|---|---|---|---|---|
| Poles | 3 | 4 | 5 | 3 | 4 | 5 |
| A | 154 | 154 | 154 | 180 | 180 | 180 |
| B | 75 | 81 | 90 | 94 | 94 | 100 |
| C | 106 | 106 | 106 | 120 | 120 | 120 |
| D | Ø19 | Ø19 | Ø19 | Ø30 | Ø30 | Ø30 |

# Serie diamante 16A/32A
*Diamond Series 16A/32A*

| Codice *Code* | Poli *Poles* | Corrente *Rated Current* | Voltaggio *Voltage* | Colore *Colour* | Posizione *H* | Imballo *Packaging* | Prezzo *Price* |
|---|---|---|---|---|---|---|---|
| VB-2132 | 2P+E | 16A | 230V | 🔵 | 6 | 10 | |
| VB-2142 | 3P+E | 16A | 400V | 🔴 | 6 | 10 | |
| VB-2152 | 3P+N+E | 16A | 400V | 🔴 | 6 | 10 | |
| VB-2232 | 2P+E | 32A | 230V | 🔵 | 6 | 10 | |
| VB-2242 | 3P+E | 32A | 400V | 🔴 | 6 | 10 | |
| VB-2252 | 3P+N+E | 32A | 400V | 🔴 | 6 | 10 | |

## Disponibili con cablaggio rapido Z-SYSTEM
*Available with rapid wiring Z-SYSTEM*

NEW!

| Codice *Code* | Poli *Poles* | Corrente *Rated Current* | Voltaggio *Voltage* | Colore *Colour* | Posizione *H* | Imballo *Packaging* |
|---|---|---|---|---|---|---|
| VB-2132Z | 2P+E | 16A | 230V | 🔵 | 6 | 10 |

## DIMENSIONI - *SIZES*

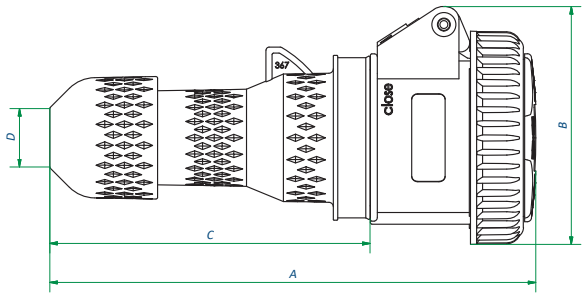


| AMP | 16A | | | 32A | | |
|---|---|---|---|---|---|---|
| Poles | 3 | 4 | 5 | 3 | 4 | 5 |
| A | 161 | 161 | 161 | 187 | 187 | 187 |
| B | 79 | 84,6 | 93,7 | 97,6 | 97,6 | 104 |
| C | 106 | 106 | 106 | 120 | 120 | 120 |
| D | Ø19 | Ø19 | Ø19 | Ø30 | Ø30 | Ø30 |

# Serie diamante 63A
*Diamond Series 63A*

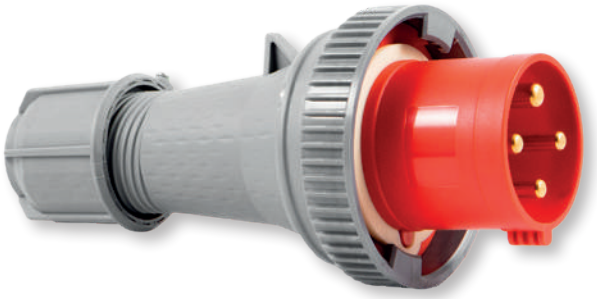

## SPINE
*PLUGS*

NEW!

| Codice *Code* | Poli *Poles* | Corrente *Rated Current* | Voltaggio *Voltage* | Colore *Colour* | Posizione *H* | Imballo *Packaging* |
|---|---|---|---|---|---|---|
| VB-63367 | 2P+E | 63A | 230V | ● | 6 | 2 |
| VB-63467 | 3P+E | 63A | 400V | ● | 6 | 2 |
| VB-63567 | 3P+N+E | 63A | 400V | ● | 6 | 2 |

DIMENSIONI - *SIZES*

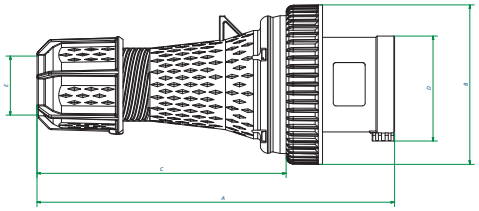

| AMP | 63A PLUGS | | |
|---|---|---|---|
| Poles | 3 | 4 | 5 |
| A | 256 | 256 | 256 |
| B | 114 | 114 | 114 |
| C | 184 | 184 | 184 |
| D | 75 | 75 | 75 |
| E | 14,5-36 | 14,5-36 | 14,5-36 |

## PRESE
*SOCKETS*

NEW!

| Codice *Code* | Poli *Poles* | Corrente *Rated Current* | Voltaggio *Voltage* | Colore *Colour* | Posizione *H* | Imballo *Packaging* |
|---|---|---|---|---|---|---|
| VB-63367P | 2P+E | 63A | 230V | ● | 6 | 2 |
| VB-63467P | 3P+E | 63A | 400V | ● | 6 | 2 |
| VB-63567P | 3P+N+E | 63A | 400V | ● | 6 | 2 |

DIMENSIONI - *SIZES*

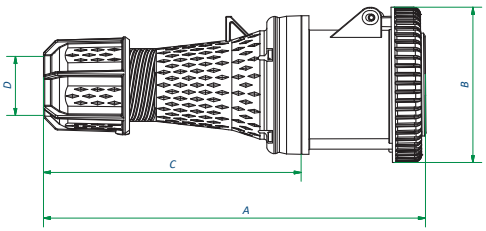


| AMP | 63A SOCKETS | | |
|---|---|---|---|
| Poles | 3 | 4 | 5 |
| A | 273 | 273 | 273 |
| B | 111 | 111 | 111 |
| C | 184 | 184 | 184 |
| D | 14,5-36 | 14,5-36 | 14,5-36 |

**Disponibile con Contatto Pilota, aggiungendo la lettera C finale al codice**
*Available with Pilot Contact, adding the letter C at the end of the code*

# Serie diamante 125A
*Diamond Series 125A*

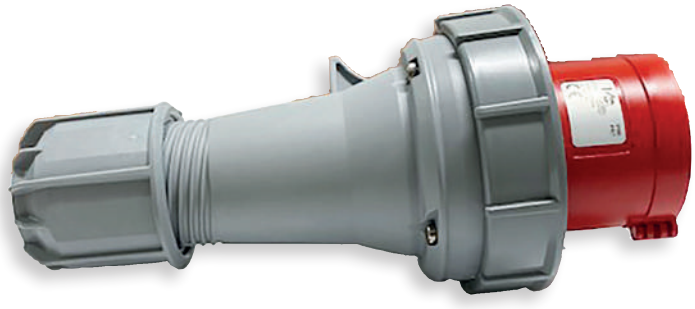

## SPINE
*PLUGS*

| Codice *Code* | Poli *Poles* | Corrente *Rated Current* | Voltaggio *Voltage* | Colore *Colour* | Posizione *H* | Imballo *Packaging* |
|---|---|---|---|---|---|---|
| VB-73367 | 2P+E | 125A | 230V | 🔵 | 6 | 1 |
| VB-73467 | 3P+E | 125A | 400V | 🔴 | 6 | 1 |
| VB-73567 | 3P+N+E | 125A | 400V | 🔴 | 6 | 1 |

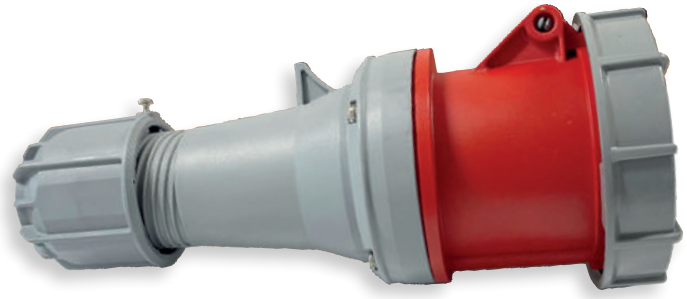

## PRESE
*SOCKETS*

| Codice *Code* | Poli *Poles* | Corrente *Rated Current* | Voltaggio *Voltage* | Colore *Colour* | Posizione *H* | Imballo *Packaging* |
|---|---|---|---|---|---|---|
| VB-73367P | 2P+E | 125A | 230V | 🔵 | 6 | 1 |
| VB-73467P | 3P+E | 125A | 400V | 🔴 | 6 | 1 |
| VB-73567P | 3P+N+E | 125A | 400V | 🔴 | 6 | 1 |

**Disponibile con Contatto Pilota, aggiungendo la lettera C finale al codice**
*Available with Pilot Contact, adding the letter C at the end of the code*

## Serie diamante 16A/32A
*Diamond Series 16A/32A*

### IP44

| Codice *Code* | Poli *Poles* | Corrente *Rated Current* | Voltaggio *Voltage* | Colore *Colour* | Posizione *H* | Imballo *Packaging* |
|---|---|---|---|---|---|---|
| VB-INC136/44 | 2P+E | 16A | 230V | 🔵 | 6 | 10 |
| VB-INC146/44 | 3P+E | 16A | 400V | 🔴 | 6 | 10 |
| VB-INC156/44 | 3P+N+E | 16A | 400V | 🔴 | 6 | 10 |
| VB-INC236/44 | 2P+E | 32A | 230V | 🔵 | 6 | 10 |
| VB-INC246/44 | 3P+E | 32A | 400V | 🔴 | 6 | 10 |
| VB-INC256/44 | 3P+N+E | 32A | 400V | 🔴 | 6 | 10 |

DIMENSIONI - *SIZES*

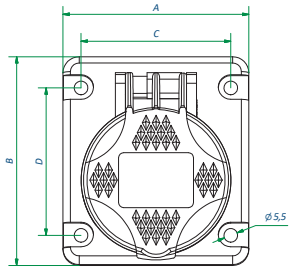


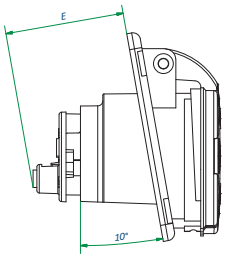


| AMP | 16A | | | 32A | | |
|---|---|---|---|---|---|---|
| Poles | 3 | 4 | 5 | 3 | 4 | 5 |
| A | 74,5 | 74,5 | 74,5 | 81 | 81 | 81 |
| B | 84 | 84 | 84 | 95 | 95 | 95 |
| C | 60 | 60 | 60 | 60 | 60 | 60 |
| D | 60 | 60 | 60 | 70 | 70 | 70 |
| E | 47 | 47 | 47 | 47 | 47 | 47 |

## Serie diamante – Serie schuko
*Diamond Series – schuko series*

Connessione laterale
*Side connection*

NEW!

### IP55

| Codice *Code* | Corrente *Rated Current* | Voltaggio *Voltage* | Colore *Colour* | Imballo *Packaging* |
|---|---|---|---|---|
| VB-INC136/SC | 16A | 230V | 🔵 | 10 |

# Serie diamante 16A/32A
*Diamond Series 16A/32A*

## *IP67*

| Codice *Code* | Poli *Poles* | Corrente *Rated Current* | Voltaggio *Voltage* | Colore *Colour* | Posizione *H* | Imballo *Packaging* |
|---|---|---|---|---|---|---|
| VB-INC136/67 | 2P+E | 16A | 230V | 🔵 | 6 | 10 |
| VB-INC146/67 | 3P+E | 16A | 400V | 🔴 | 6 | 10 |
| VB-INC156/67 | 3P+N+E | 16A | 400V | 🔴 | 6 | 10 |
| VB-INC236/67 | 2P+E | 32A | 230V | 🔵 | 6 | 10 |
| VB-INC246/67 | 3P+E | 32A | 400V | 🔴 | 6 | 10 |
| VB-INC256/67 | 3P+N+E | 32A | 400V | 🔴 | 6 | 10 |

DIMENSIONI - *SIZES*

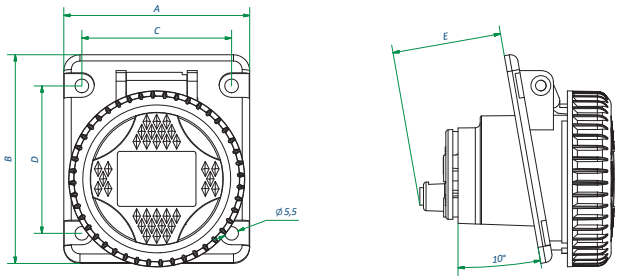


| AMP | 16A | | | 32A | | |
|---|---|---|---|---|---|---|
| Poles | 3 | 4 | 5 | 3 | 4 | 5 |
| A | 74,5 | 74,5 | 74,5 | 80 | 80 | 80 |
| B | 84 | 84 | 84 | 95 | 95 | 95 |
| C | 60 | 60 | 60 | 60 | 60 | 60 |
| D | 60 | 60 | 60 | 70 | 70 | 70 |
| E | 47 | 47 | 47 | 56 | 56 | 56 |

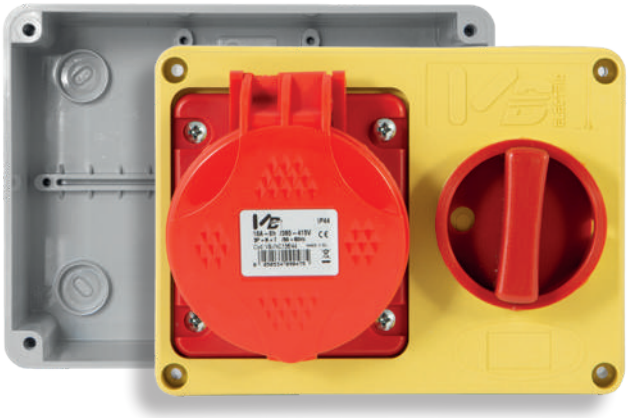

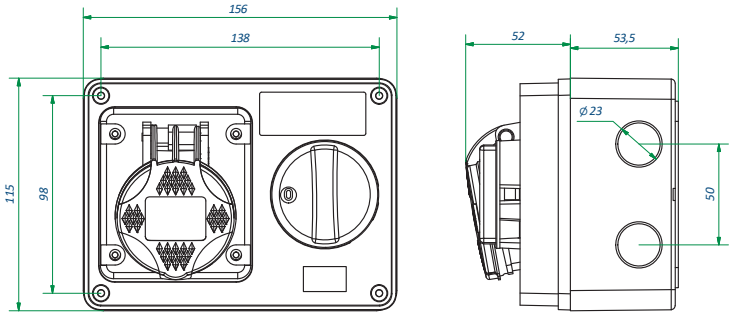


## Senza fondo – colore GIALLO – 16A / 32A

*Without bottom – Yellow colour - 16A / 32A*

| Codice *Code* | Poli *Poles* | Corrente *Rated Current* | Voltaggio *Voltage* | Colore *Colour* | Posizione *H* | Imballo *Packaging* |
|---|---|---|---|---|---|---|
| VB-INT136QG/44 | 2P+E | 16A | 230V | 🔵 | 6 | 5 |
| VB-INT146QG/44 | 3P+E | 16A | 400V | 🔴 | 6 | 5 |
| VB-INT156QG/44 | 3P+N+E | 16A | 400V | 🔴 | 6 | 5 |
| VB-INT236QG/44 | 2P+E | 32A | 230V | 🔵 | 6 | 5 |
| VB-INT246QG/44 | 3P+E | 32A | 400V | 🔴 | 6 | 5 |
| VB-INT256QG/44 | 3P+N+E | 32A | 400V | 🔴 | 6 | 5 |

## Con fondo – colore GIALLO – 16A / 32A

*With bottom – Yellow colour - 16A / 32A*

| Codice *Code* | Poli *Poles* | Corrente *Rated Current* | Voltaggio *Voltage* | Colore *Colour* | Posizione *H* | Imballo *Packaging* |
|---|---|---|---|---|---|---|
| VB-INT136QGF/44 | 2P+E | 16A | 230V | 🔵 | 6 | 3 |
| VB-INT146QGF/44 | 3P+E | 16A | 400V | 🔴 | 6 | 3 |
| VB-INT156QGF/44 | 3P+N+E | 16A | 400V | 🔴 | 6 | 3 |
| VB-INT236QGF/44 | 2P+E | 32A | 230V | 🔵 | 6 | 3 |
| VB-INT246QGF/44 | 3P+E | 32A | 400V | 🔴 | 6 | 3 |
| VB-INT256QGF/44 | 3P+N+E | 32A | 400V | 🔴 | 6 | 3 |

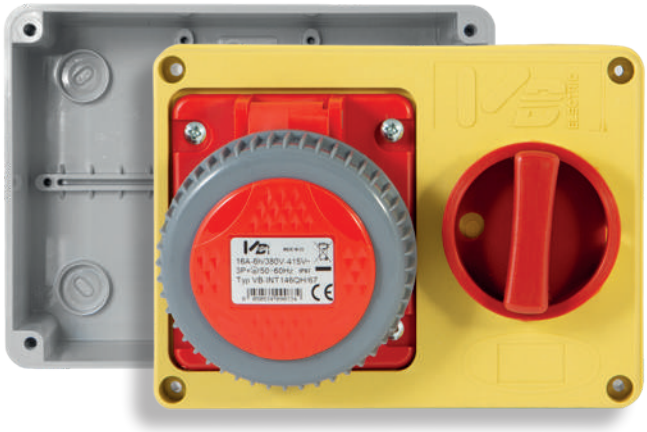

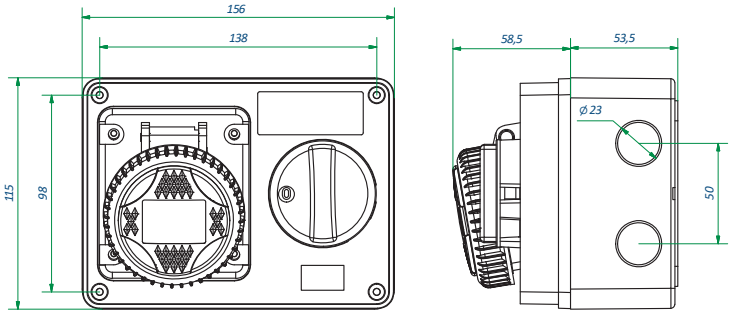


## Senza fondo – colore GIALLO – 16A / 32A

*Without bottom – Yellow colour - 16A / 32A*

| Codice *Code* | Poli *Poles* | Corrente *Rated Current* | Voltaggio *Voltage* | Colore *Colour* | Posizione *H* | Imballo *Packaging* |
|---|---|---|---|---|---|---|
| VB-INT136QG/67 | 2P+E | 16A | 230V | 🔵 | 6 | 5 |
| VB-INT146QG/67 | 3P+E | 16A | 400V | 🔴 | 6 | 5 |
| VB-INT156QG/67 | 3P+N+E | 16A | 400V | 🔴 | 6 | 5 |
| VB-INT236QG/67 | 2P+E | 32A | 230V | 🔵 | 6 | 5 |
| VB-INT246QG/67 | 3P+E | 32A | 400V | 🔴 | 6 | 5 |
| VB-INT256QG/67 | 3P+N+E | 32A | 400V | 🔴 | 6 | 5 |

## Con fondo – colore GIALLO – 16A / 32A

*With bottom – Yellow colour - 16A / 32A*

| Codice *Code* | Poli *Poles* | Corrente *Rated Current* | Voltaggio *Voltage* | Colore *Colour* | Posizione *H* | Imballo *Packaging* |
|---|---|---|---|---|---|---|
| VB-INT136QGF/67 | 2P+E | 16A | 230V | 🔵 | 6 | 3 |
| VB-INT146QGF/67 | 3P+E | 16A | 400V | 🔴 | 6 | 3 |
| VB-INT156QGF/67 | 3P+N+E | 16A | 400V | 🔴 | 6 | 3 |
| VB-INT236QGF/67 | 2P+E | 32A | 230V | 🔵 | 6 | 3 |
| VB-INT246QGF/67 | 3P+E | 32A | 400V | 🔴 | 6 | 3 |
| VB-INT256QGF/67 | 3P+N+E | 32A | 400V | 🔴 | 6 | 3 |

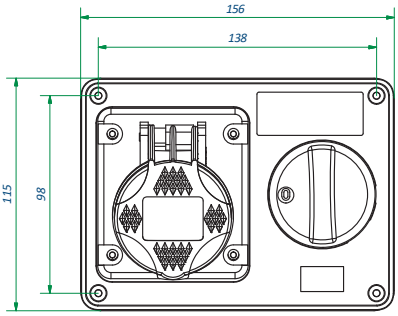


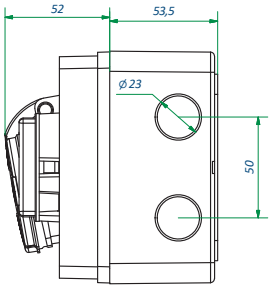


## Senza fondo – colore GRIGIO – 16A / 32A

*Without bottom – Grey colour - 16A / 32A*

| Codice *Code* | Poli *Poles* | Corrente *Rated Current* | Voltaggio *Voltage* | Colore *Colour* | Posizione *H* | Imballo *Packaging* |
|---|---|---|---|---|---|---|
| VB-INT136QH/44 | 2P+E | 16A | 230V | 🔵 | 6 | 5 |
| VB-INT146QH/44 | 3P+E | 16A | 400V | 🔴 | 6 | 5 |
| VB-INT156QH/44 | 3P+N+E | 16A | 400V | 🔴 | 6 | 5 |
| VB-INT236QH/44 | 2P+E | 32A | 230V | 🔵 | 6 | 5 |
| VB-INT246QH/44 | 3P+E | 32A | 400V | 🔴 | 6 | 5 |
| VB-INT256QH/44 | 3P+N+E | 32A | 400V | 🔴 | 6 | 5 |

## Con fondo – colore GRIGIO – 16A / 32A

*With bottom – Grey colour - 16A / 32A*

| Codice *Code* | Poli *Poles* | Corrente *Rated Current* | Voltaggio *Voltage* | Colore *Colour* | Posizione *H* | Imballo *Packaging* |
|---|---|---|---|---|---|---|
| VB-INT136QHF/44 | 2P+E | 16A | 230V | 🔵 | 6 | 3 |
| VB-INT146QHF/44 | 3P+E | 16A | 400V | 🔴 | 6 | 3 |
| VB-INT156QHF/44 | 3P+N+E | 16A | 400V | 🔴 | 6 | 3 |
| VB-INT236QHF/44 | 2P+E | 32A | 230V | 🔵 | 6 | 3 |
| VB-INT246QHF/44 | 3P+E | 32A | 400V | 🔴 | 6 | 3 |
| VB-INT256QHF/44 | 3P+N+E | 32A | 400V | 🔴 | 6 | 3 |

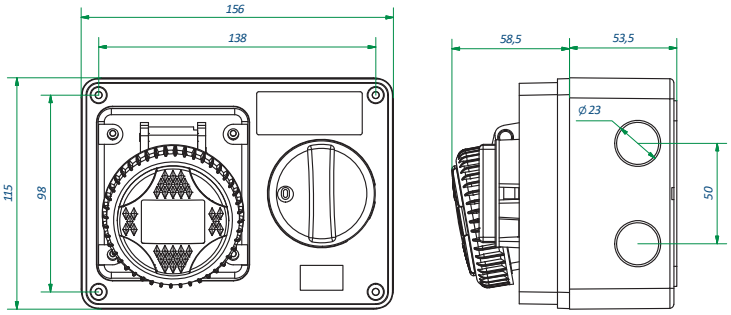


## Senza fondo – colore GRIGIO – 16A / 32A

*Without bottom – Grey colour - 16A / 32A*

| Codice *Code* | Poli *Poles* | Corrente *Rated Current* | Voltaggio *Voltage* | Colore *Colour* | Posizione *H* | Imballo *Packaging* |
|---|---|---|---|---|---|---|
| VB-INT136QH/67 | 2P+E | 16A | 230V | 🔵 | 6 | 5 |
| VB-INT146QH/67 | 3P+E | 16A | 400V | 🔴 | 6 | 5 |
| VB-INT156QH/67 | 3P+N+E | 16A | 400V | 🔴 | 6 | 5 |
| VB-INT236QH/67 | 2P+E | 32A | 230V | 🔵 | 6 | 5 |
| VB-INT246QH/67 | 3P+E | 32A | 400V | 🔴 | 6 | 5 |
| VB-INT256QH/67 | 3P+N+E | 32A | 400V | 🔴 | 6 | 5 |

## Con fondo – colore GRIGIO – 16A / 32A

*With bottom – Grey colour - 16A / 32A*

| Codice *Code* | Poli *Poles* | Corrente *Rated Current* | Voltaggio *Voltage* | Colore *Colour* | Posizione *H* | Imballo *Packaging* |
|---|---|---|---|---|---|---|
| VB-INT136QHF/67 | 2P+E | 16A | 230V | 🔵 | 6 | 3 |
| VB-INT146QHF/67 | 3P+E | 16A | 400V | 🔴 | 6 | 3 |
| VB-INT156QHF/67 | 3P+N+E | 16A | 400V | 🔴 | 6 | 3 |
| VB-INT236QHF/67 | 2P+E | 32A | 230V | 🔵 | 6 | 3 |
| VB-INT246QHF/67 | 3P+E | 32A | 400V | 🔴 | 6 | 3 |
| VB-INT256QHF/67 | 3P+N+E | 32A | 400V | 🔴 | 6 | 3 |

## 16A / 32A / 63A

| Codice *Code* | Poli *Poles* | Corrente *Rated Current* | Voltaggio *Voltage* | Colore *Colour* | Posizione *H* | Imballo *Packaging* |
|---|---|---|---|---|---|---|
| VB-1052 | 2P+E | 16A | 230V | 🔵 | 6 | 10 |
| VB-1055 | 3P+E | 16A | 400V | 🔴 | 6 | 10 |
| VB-1065 | 3P+N+E | 16A | 400V | 🔴 | 6 | 10 |
| VB-1061 | 2P+E | 32A | 230V | 🔵 | 6 | 10 |
| VB-1066 | 3P+E | 32A | 230V | 🔵 | 6 | 10 |
| VB-1067 | 3P+N+E | 32A | 400V | 🔴 | 6 | 10 |
| VB-1068 | 3P+E | 63A | 400V | 🔴 | 6 | 10 |
| VB-1069 | 3P+N+E | 63A | 400V | 🔴 | 6 | 10 |

## Serie diamante – 16A
*Diamond Series – 16A*

## Prese da parete dritte
*Straight wall sockets*

| Codice *Code* | Poli *Poles* | Corrente *Rated Current* | Voltaggio *Voltage* | Colore *Colour* | Posizione *H* | Imballo *Packaging* | |
|---|---|---|---|---|---|---|---|
| VB-10001 | 2P+E | 16A | 230V | 🔵 | 6 | 10 | IP44 |
| VB-10002 | 3P+E | 16A | 400V | 🔴 | 6 | 10 | |
| VB-10003 | 3P+N+E | 16A | 400V | 🔴 | 6 | 10 | |
| VB-10004 | 2P+E | 16A | 230V | 🔵 | 6 | 10 | IP67 |
| VB-10005 | 3P+E | 16A | 400V | 🔴 | 6 | 10 | |
| VB-10006 | 3P+N+E | 16A | 400V | 🔴 | 6 | 10 | |

## Prese da parete inclinate
*Sloping wall sockets*

| Codice *Code* | Poli *Poles* | Corrente *Rated Current* | Voltaggio *Voltage* | Colore *Colour* | Posizione *H* | Imballo *Packaging* | |
|---|---|---|---|---|---|---|---|
| VB-11001 | 2P+E | 16A | 230V | 🔵 | 6 | 10 | IP44 |
| VB-11002 | 3P+E | 16A | 400V | 🔴 | 6 | 10 | |
| VB-11003 | 3P+N+E | 16A | 400V | 🔴 | 6 | 10 | |
| VB-11004 | 2P+E | 16A | 230V | 🔵 | 6 | 10 | IP67 |
| VB-11005 | 3P+E | 16A | 400V | 🔴 | 6 | 10 | |
| VB-11006 | 3P+N+E | 16A | 400V | 🔴 | 6 | 10 | |

## Serie diamante – 32A
*Diamond Series – 32A*

| Codice *Code* | Poli *Poles* | Corrente *Rated Current* | Voltaggio *Voltage* | Colore *Colour* | Posizione *H* | Imballo *Packaging* | |
|---|---|---|---|---|---|---|---|
| VB-11007 | 2P+E | 32 | 230V | 🔵 | 6 | 10 | IP44 IP67 |
| VB-11008 | 3P+E | 32 | 400V | 🔴 | 6 | 10 | |
| VB-11009 | 3P+N+E | 32 | 400V | 🔴 | 6 | 10 | |
| VB-11010 | 2P+E | 32 | 230V | 🔵 | 6 | 10 | |
| VB-11011 | 3P+E | 32 | 400V | 🔴 | 6 | 10 | |
| VB-11012 | 3P+N+E | 32 | 400V | 🔴 | 6 | 10 | |

# ADATTATORI INDUSTRIALI
## *INDUSTRIAL ADAPTORS*

# VB-79000 L'Adattatore con la A maiuscola!

## VB-79000 The adaptor with capital A

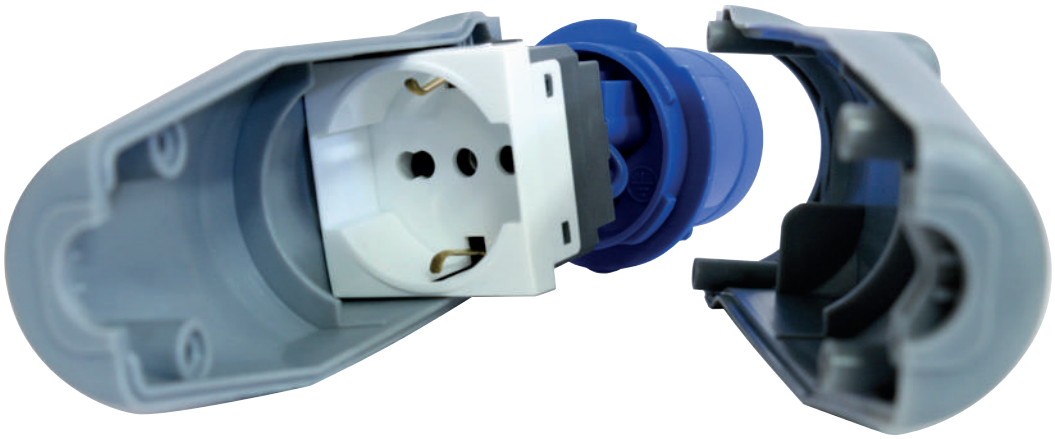

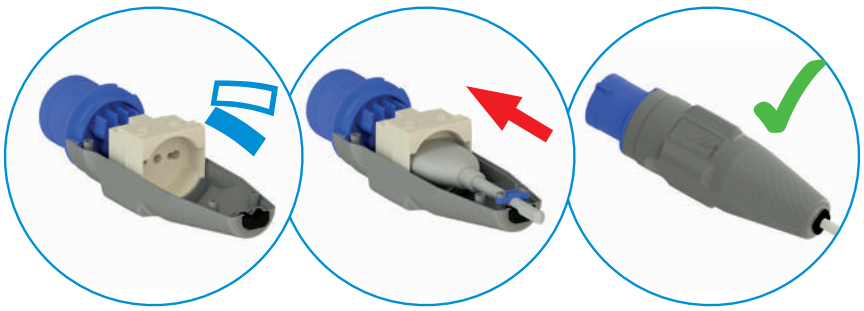

## TRASFORMA QUALSIASI SPINA CIVILE IN INDUSTRIALE

### SPECIFICHE:

VB-79000 è l'adattatore industriale che ti permette di trasformare la tua spina civile in una spina industriale CEE con grado minimo di protezione richiesto IP 44.

Grazie ad una presa schuko universale 10/16 A in grado di ospitare tutte le spine civili in commercio, l'adattatore VB-79000 ti permetterà di non tagliare il cavo del tuo elettroutensile, mantenendo cosí intatta la garanzia del tuo apparecchio.

Grazie ad un sistema rapido di chiusura a vite, troverai sicurezza e rapidità in questo prodotto e con il grado IP44 lavorerai in conformità alle norme vigenti nel cantiere.

## *IT TRANSFORMS ANY CIVIL PLUG INTO AN INDUSTRIAL PLUG*

### *FEATURES:*

*VB-79000 is an industrial adaptor which lets you to transform your civil plug into an EEC IP44 industrial plug.*

*Thanks to an universal schuko dual amperage 10/16 A, able to hold all civil plugs on the market, VB-79000 lets you to not cut the cable of your tool and for this reason its guarantee will be kept intact.*

*Thanks to a quick closing system using the screws, you will find in this product safety and speed and its IP44 protection degree will allow you to work properly, in compliance with the regulations in force in the building site.*

100%
made in Italy

Spina/Plug
10/16A

Garanzia sempre valida
Warranty always valid

NEW!

Schuko

Grado di protezione
Protection degree

IP44

| VB-79000 | Spina *Plug* | Presa *Socket* | Grado IP *Protection degree* | Imballo *Packaging* |
|---|---|---|---|---|
| | IND 2P+E 16A 230V | Schuko 10/16A universale | 44 | 10 |

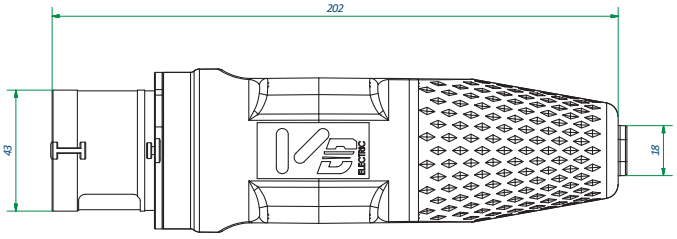

## Serie diamante
*Diamond Series*

| VB-73000 | Spina *Plug* | Presa *Socket* | Grado IP *Protection degree* | Imballo *Packaging* |
|---|---|---|---|---|
| | ITA 2P+E 16A 230V | IND 2P+E 16A 230V | 20 | 10 |

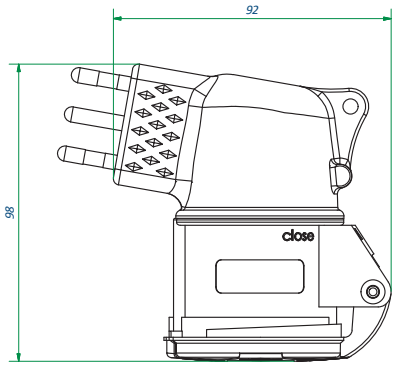


| VB-75000 | Spina *Plug* | Presa *Socket* | Grado IP *Protection degree* | Imballo *Packaging* |
|---|---|---|---|---|
| | Schuko 16A | IND 2P+E 16A 230V | 20 | 10 |

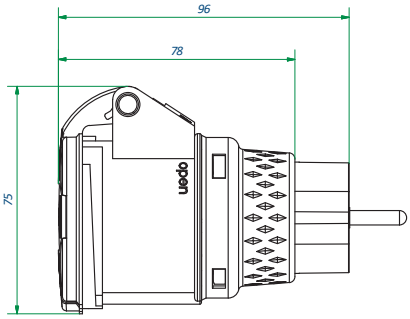


| VB-73100 | Spina *Plug* | Presa *Socket* | Grado IP *Protection degree* | Imballo *Packaging* |
|---|---|---|---|---|
| | IND 2P+E 16A 230V | 1x Schuko 10/16A + 2x ITA 10/16A | 20 | 10 |

**Nuova presa P40**
***New P40 socket***

NEW!

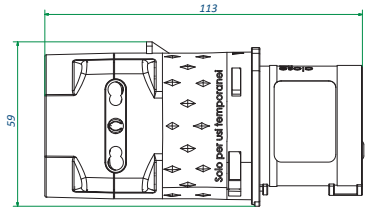

## Serie diamante
*Diamond Series*

| VB-76000 | Spina *Plug* | Presa *Socket* | Grado IP *Protection degree* | Imballo *Packaging* |
|---|---|---|---|---|
| | IND 2P+E 16A 230V | Schuko 10/16A Universale | 20 | 10 |

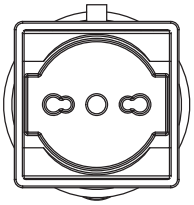

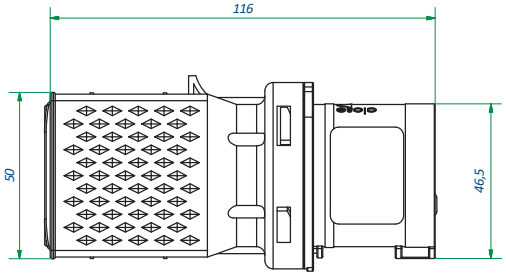


| VB-77000 | Spina *Plug* | Presa *Socket* | Grado IP *Protection degree* | Imballo *Packaging* |
|---|---|---|---|---|
| | IND 2P+E 16A 230V | 2x ITA 10/16A Bivalente | 20 | 10 |

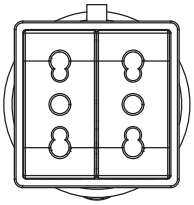

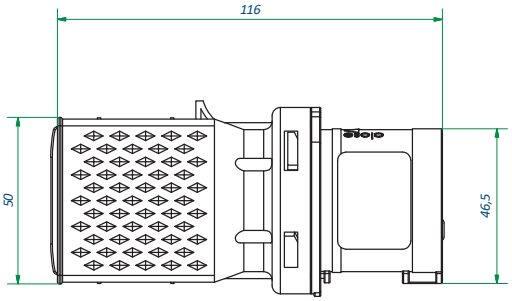


| VB-78000 | Spina *Plug* | Presa *Socket* | Grado IP *Protection degree* | Imballo *Packaging* |
|---|---|---|---|---|
| | Schuko 16A | IND 2P+E 16A 230V | 20 | 10 |

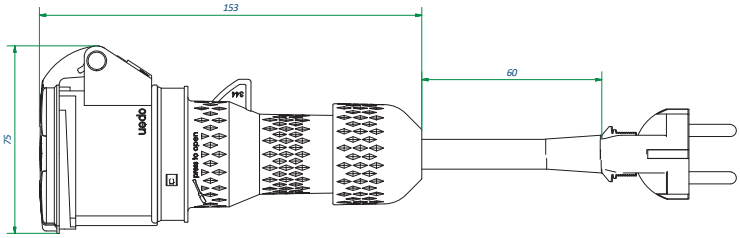

## Serie diamante
*Diamond Series*

| VB-76500 | Spina *Plug* | Presa *Socket* | Grado IP *Protection degree* | Imballo *Packaging* |
|---|---|---|---|---|
| | IND 3P+N+E 16A 400V | Schuko 10/16A Universale | 20 | 10 |

NEW!

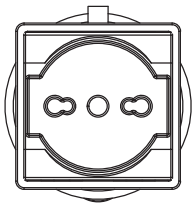

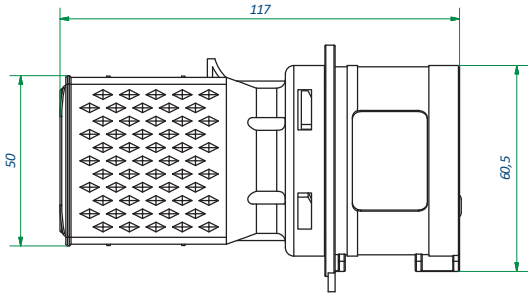


| VB-77500 | Spina *Plug* | Presa *Socket* | Grado IP *Protection degree* | Imballo *Packaging* |
|---|---|---|---|---|
| | IND 3P+N+E 16A 400V | 2x ITA 10/16A Bivalente | 20 | 10 |

NEW!

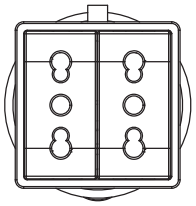

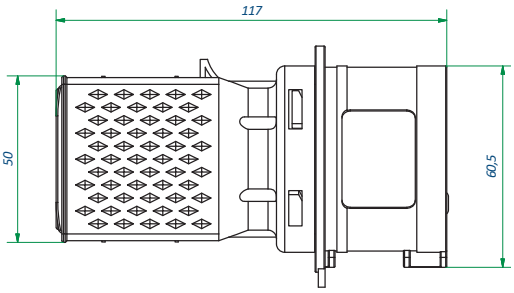


| IVERTITORI DI FASE | Prodotto *Product* | Spina *Plug* | Presa *Socket* | Corrente *Current* |
|---|---|---|---|---|
| | VB-AD16A | 3P+N+E | 3P+E | 16 A |
| | VB-AD32A | 3P+N+E | 3P+E | 32 A |

| ADATTATORI DI POLI | Prodotto *Product* | Spina *Plug* | Presa *Socket* | Corrente *Current* |
|---|---|---|---|---|
| | VB-INV16-4 | 3P+E | 3P+E | 16 A |
| | VB-INV16-5 | 3P+N+E | 3P+N+E | 16 A |
| | VB-INV32-4 | 3P+E | 3P+E | 32 A |
| | VB-INV32-5 | 3P+N+E | 3P+N+E | 32 A |

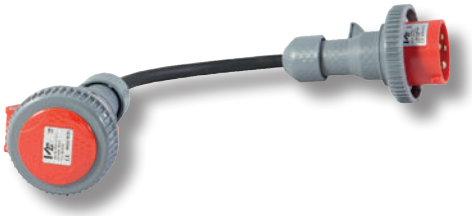

# MOLTIPLICATORI
## *MULTIPLE-SOCKETS*

## Serie diamante - Moltiplicatori 2 vie IP44 - 16A
*Diamond Series - Multiple-sockets 2 ways IP44 - 16A*

| VB-1751 | Spina *Plug* | Presa *Socket* | Grado IP *Protection degree* | Posizione *H* | Imballo *Packaging* |
|---|---|---|---|---|---|
| | 2P+E 16A 230V IP44 | 2x 2P+E 16A 230V IP44 | 44 | 6 | 5 |

| VB-1752 | Spina *Plug* | Presa *Socket* | Grado IP *Protection degree* | Posizione *H* | Imballo *Packaging* |
|---|---|---|---|---|---|
| | 3P+E 16A 400V IP44 | 2x 3P+E 16A 400V IP44 | 44 | 6 | 5 |

| VB-1753 | Spina *Plug* | Presa *Socket* | Grado IP *Protection degree* | Posizione *H* | Imballo *Packaging* |
|---|---|---|---|---|---|
| | 3P+N+E 16A 400V IP44 | 1x 2P+E 16A 230V 1x 3P+E 16A 400V IP44 | 44 | 6 | 5 |

NEW!

DIMENSIONI - *SIZES*

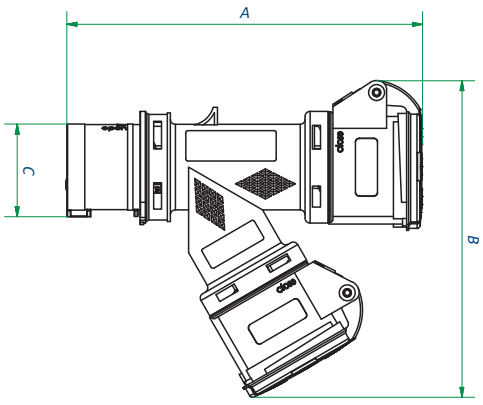


| AMP | 16A | | |
|---|---|---|---|
| Poles | 3 | 4 | 5 |
| A | 178 | 180 | 178 |
| B | 159 | 165 | 161 |
| C | 46,5 | 53,5 | 60,5 |

# Serie diamante - Moltiplicatori 2 vie IP67 - 16A

*Diamond Series - Multiple-sockets 2 ways IP67 - 16A*

| VB-1654 | Spina *Plug* | Presa *Socket* | Grado IP *Protection degree* | Posizione *H* | Imballo *Packaging* |
|---|---|---|---|---|---|
| | 2P+E 16A 230V IP67 | 2X 2P+E 16A 230V IP67 | 67 | 6 | 5 |

| VB-1655 | Spina *Plug* | Presa *Socket* | Grado IP *Protection degree* | Posizione *H* | Imballo *Packaging* |
|---|---|---|---|---|---|
| | 3P+E 16A 400V IP67 | 2x 3P+E 16A 400V IP67 | 67 | 6 | 5 |

| VB-1656 | Spina *Plug* | Presa *Socket* | Grado IP *Protection degree* | Posizione *H* | Imballo *Packaging* |
|---|---|---|---|---|---|
| | 3P+N+E 16A 400V IP67 | 1x 2P+E 16A 230V 1x 3P+E 16A 400V IP67 | 67 | 6 | 5 |

DIMENSIONI - *SIZES*

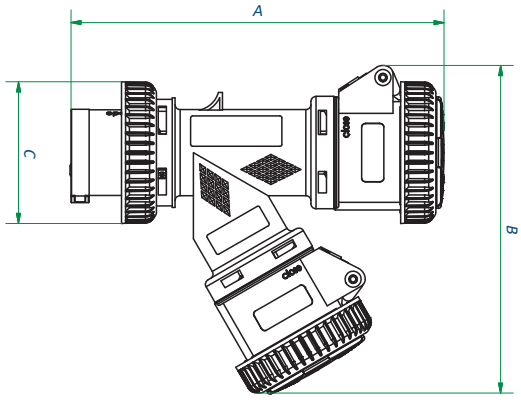


| AMP | 16A | | |
|---|---|---|---|
| Poles | 3 | 4 | 5 |
| A | 185 | 185 | 185 |
| B | 167 | 167 | 167 |
| C | 70,5 | 78 | 60,5 |

## Serie diamante - Moltiplicatori 2 vie IP20 - 16A
*Diamond Series - Multiple-sockets 2 ways IP20 - 16A*

| VB-1754 | Spina *Plug* | Presa *Socket* | Grado IP *Protection degree* | Posizione *H* | Imballo *Packaging* |
|---|---|---|---|---|---|
| | 2P+E 16A 230V IP44 | 1x2P+E 16A 230V IP44 2X 10/16A ITA | 20 | 6 | 5 |

NEW!

| VB-1756 | Spina *Plug* | Presa *Socket* | Grado IP *Protection degree* | Posizione *H* | Imballo *Packaging* |
|---|---|---|---|---|---|
| | 2P+E 16 A 230V IP44 | 1x2P+E 16A 230V IP44 1x schuko 10/16A | 20 | 6 | 5 |

NEW!

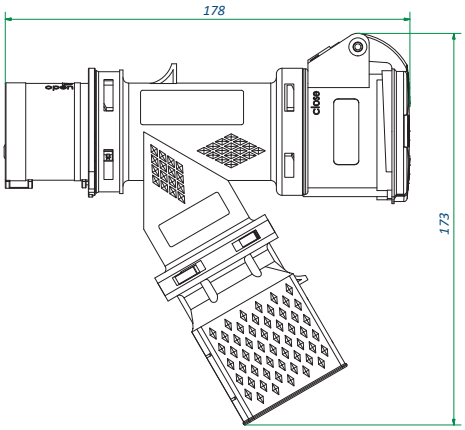

## Serie diamante - Moltiplicatori 2 vie IP20 - 16A
*Diamond Series - Multiple-sockets 2 ways IP20 - 16A*

| VB-1757 | Spina *Plug* | Presa *Socket* | Grado IP *Protection degree* | Posizione *H* | Imballo *Packaging* |
|---|---|---|---|---|---|
| | 2P+E 16 A 230V IP44 | 2x schuko 10/16A Univers. | 20 | 6 | 5 |

NEW!

| VB-1758 | Spina *Plug* | Presa *Socket* | Grado IP *Protection degree* | Posizione *H* | Imballo *Packaging* |
|---|---|---|---|---|---|
| | 2P+E 16 A 230V IP44 | 4X 10/16 ITA Bivalente | 20 | 6 | 5 |

NEW!

| VB-1759 | Spina *Plug* | Presa *Socket* | Grado IP *Protection degree* | Posizione *H* | Imballo *Packaging* |
|---|---|---|---|---|---|
| | 2P+E 16 A 230V IP44 | 1x schuko 10/16A + 2x ITA 10/16 | 20 | 6 | 5 |

NEW!

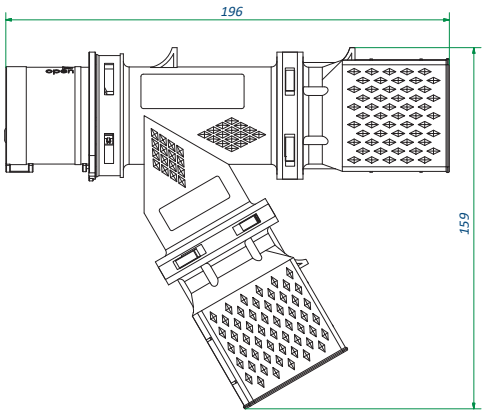

## Serie diamante - Moltiplicatori 3 vie IP44 - 16A
*Diamond Series - Multiple-sockets 3 ways IP44 - 16A*

| VB-1352 | Spina *Plug* | Presa *Socket* | Grado IP *Protection degree* | Posizione *H* | Imballo *Packaging* |
|---|---|---|---|---|---|
| | 2P+E 16 A 230V IP44 | 3X 2P+E 16A 230V IP44 | 44 | 6 | 5 |

| VB-1355 | Spina *Plug* | Presa *Socket* | Grado IP *Protection degree* | Posizione *H* | Imballo *Packaging* |
|---|---|---|---|---|---|
| | 3P+E 16 A 400V IP44 | 3X 3P+E 16A 400V IP44 | 44 | 6 | 5 |

| VB-1365 | Spina *Plug* | Presa *Socket* | Grado IP *Protection degree* | Posizione *H* | Imballo *Packaging* |
|---|---|---|---|---|---|
| | 3P+N+E 16A 400V IP44 | 3X 3P+N+E 16 A 400V IP44 | 44 | 6 | 5 |

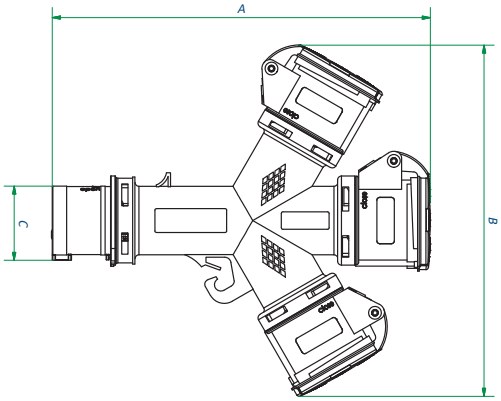


| DIMENSIONI - *SIZES* | AMP | 16A | |
|---|---|---|---|
| Poles | 3 | 4 | 5 |
| A | 287 | 238 | 238 |
| B | 220 | 226 | 228 |
| C | 46,5 | 53,2 | 60 |

## Serie diamante - Moltiplicatori 3 vie IP44 - 16A
*Diamond Series - Multiple-sockets 3 ways IP44 - 16A*

| VB-1354 | Spina *Plug* | Presa *Socket* | Grado IP *Protection degree* | Posizione *H* | Imballo *Packaging* |
|---|---|---|---|---|---|
| 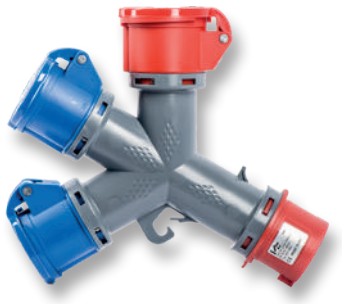 | 3P+N+E 16A 400V IP44 | 2X 2P+E 16A 230V + 1X 3P+E 16A 400V IP44 | 44 | 6 | 5 |

NEW!

| VB-1358 | Spina *Plug* | Presa *Socket* | Grado IP *Protection degree* | Posizione *H* | Imballo *Packaging* |
|---|---|---|---|---|---|
| 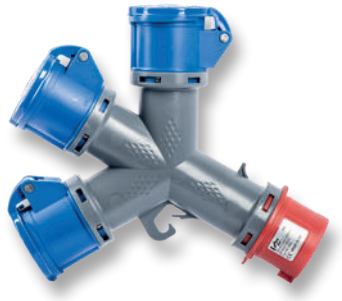 | 3P+N+E 16 A 400 V IP44 | 3X 2P+E 16A 230V IP44 | 44 | 6 | 5 |

NEW!

| DIMENSIONI - *SIZES* | Cod. | A | B | C |
|---|---|---|---|---|
| | VB-1354 | 237 | 223 | 60 |
| | VB-1358 | 237 | 220 | 60 |

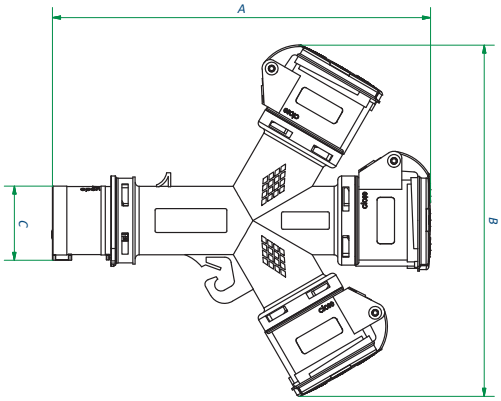

# Serie diamante - Moltiplicatori 3 vie IP44 - 16A

*Diamond Series - Multiple-sockets 3 ways IP44 - 16A*

| VB-1359 | Spina *Plug* | Presa *Socket* | Grado IP *Protection degree* | Posizione *H* | Imballo *Packaging* |
|---|---|---|---|---|---|
| | 3P+N+E 16A 400V IP44 | 3X 3P+E 16A 400V IP44 | 44 | 6 | 5 |

NEW!

| VB-1360 | Spina *Plug* | Presa *Socket* | Grado IP *Protection degree* | Posizione *H* | Imballo *Packaging* |
|---|---|---|---|---|---|
| 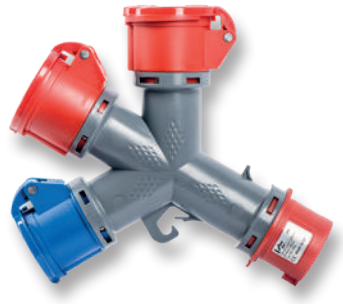 | 3P+N+E 16 A 400 V IP44 | 2X 3P+E 16A 400V IP44<br>1X 2P+E 16A 230V IP44 | 44 | 6 | 5 |

NEW!

| DIMENSIONI - *SIZES* | Cod. | A | B | C |
|---|---|---|---|---|
| | VB-1359 | 239 | 228 | 60 |
| | VB-1360 | 239 | 224 | 60 |

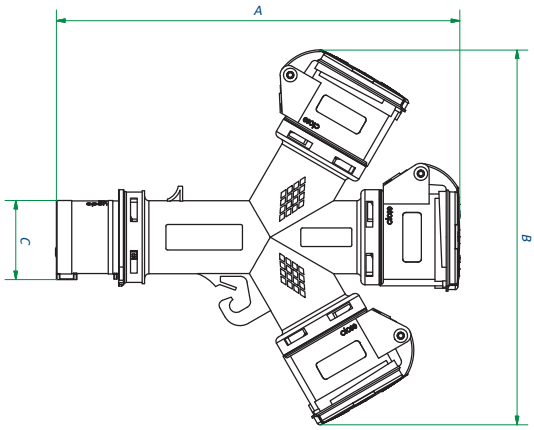

# Serie diamante - Moltiplicatori 3 vie IP20 - 16A

*Diamond Series - Multiple-sockets 3 ways IP20 - 16A*

| VB-1370 | Spina *Plug* | Presa *Socket* | Grado IP *Protection degree* | Posizione *H* | Imballo *Packaging* |
|---|---|---|---|---|---|
| | 2P+E 16A 230V IP44 | 2x 2P+E 16A 230V IP 44 1X Schuko 10/16A Univ. | 20 | 6 | 5 |

NEW!

| VB-1371 | Spina *Plug* | Presa *Socket* | Grado IP *Protection degree* | Posizione *H* | Imballo *Packaging* |
|---|---|---|---|---|---|
| | 2P+E 16A 230V IP44 | 2x2P+E 16 A 230V IP44 2xITA 10/16A | 20 | 6 | 5 |

NEW!

DIMENSIONI - *SIZES*

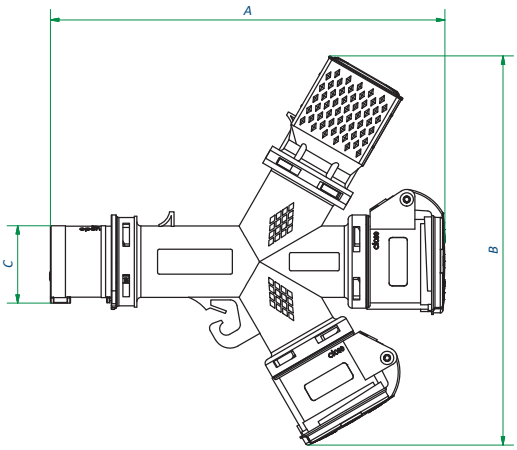


| Cod. | A | B | C |
|---|---|---|---|
| VB-1370 | 237 | 233 | 46,5 |
| VB-1371 | 237 | 233 | 46,5 |

## Serie diamante - Moltiplicatori 3 vie IP20 - 16A
*Diamond Series - Multiple-sockets 3 ways IP20 - 16A*

| VB-1372 | Spina *Plug* | Presa *Socket* | Grado IP *Protection degree* | Posizione *H* | Imballo *Packaging* |
|---|---|---|---|---|---|
| | 2P+E 16A 230V IP44 | 1x 2P+E 16A 230V IP44 2x ITA 10/16A 1x Schuko 10/16A Univ. | 20 | 6 | 5 |

NEW!

| VB-1373 | Spina *Plug* | Presa *Socket* | Grado IP *Protection degree* | Posizione *H* | Imballo *Packaging* |
|---|---|---|---|---|---|
| | 2P+E 16A 230V IP44 | 1x2P+E 16 A 230V IP 44 2X Schuko 10/16A Univ. | 20 | 6 | 5 |

NEW!

| VB-1374 | Spina *Plug* | Presa *Socket* | Grado IP *Protection degree* | Posizione *H* | Imballo *Packaging* |
|---|---|---|---|---|---|
| | 2P+E 16A 230V IP44 | 1x 2P+E 16A 230V IP44 4x ITA 10/16A | 20 | 6 | 5 |

NEW!

| DIMENSIONI - *SIZES* | Cod. | A | B | C |
|---|---|---|---|---|
| | VB-1372 | 254 | 233 | 46,5 |
| | VB-1373 | 254 | 233 | 46,5 |
| | VB-1374 | 254 | 233 | 46,5 |

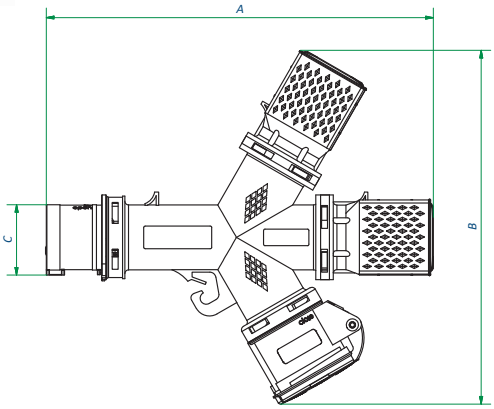

# Serie diamante - Moltiplicatori 3 vie IP67 - 16A

*Diamond Series - Multiple-sockets 3 ways IP67 - 16A*

| VB-1452 | Spina *Plug* | Presa *Socket* | Grado IP *Protection degree* | Posizione *H* | Imballo *Packaging* |
|---|---|---|---|---|---|
| | 2P+E 16 A 230V IP67 | 3X 2P+E 16A 230V IP67 | 67 | 6 | 5 |

| VB-1455 | Spina *Plug* | Presa *Socket* | Grado IP *Protection degree* | Posizione *H* | Imballo *Packaging* |
|---|---|---|---|---|---|
| 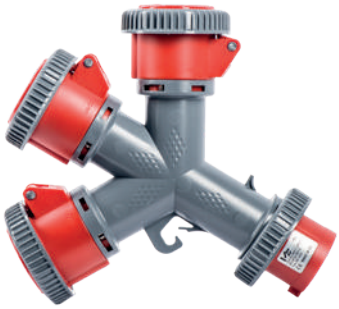 | 3P+E 16A 400V IP67 | 3X 3P+E 16A 400V IP67 | 67 | 6 | 5 |

| VB-1465 | Spina *Plug* | Presa *Socket* | Grado IP *Protection degree* | Posizione *H* | Imballo *Packaging* |
|---|---|---|---|---|---|
| 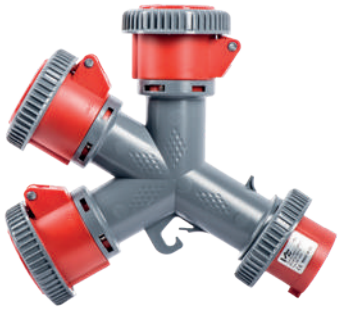 | 3P+N+E 16A 400V IP67 | 3X 3P+N+E 16A 400V IP67 | 67 | 6 | 5 |

| DIMENSIONI - *SIZES* | Cod. | 16A | |
|---|---|---|---|
| | Poles | 3 | 4 | 5 |
| | A | 244 | 244 | 244 |
| | B | 229 | 232 | 235 |
| | C | 70,5 | 78 | 86 |

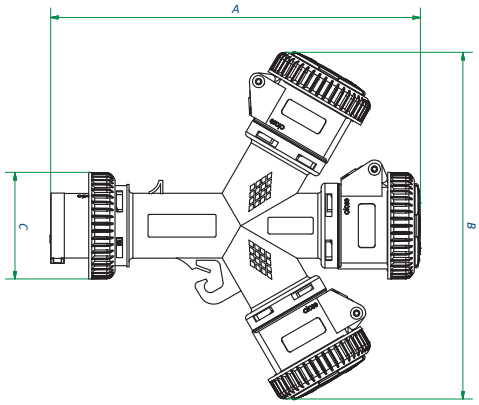

# Serie diamante - Moltiplicatori 3 vie IP67 - 16A

*Diamond Series - Multiple-sockets 3 ways IP67 - 16A*

| VB-1468 | Spina *Plug* | Presa *Socket* | Grado IP *Protection degree* | Posizione *H* | Imballo *Packaging* |
|---|---|---|---|---|---|
| | 3P+N+E 16A 400V IP67 | 1X 2P+E 16A 230V IP67<br>2X 3P+E 16A 400V IP67 | 67 | 6 | 5 |

NEW!

| VB-1469 | Spina *Plug* | Presa *Socket* | Grado IP *Protection degree* | Posizione *H* | Imballo *Packaging* |
|---|---|---|---|---|---|
| | 3P+N+E 16A 400V IP67 | 3X 2P+E 16A 230V IP67 | 67 | 6 | 5 |

NEW!

DIMENSIONI - *SIZES*

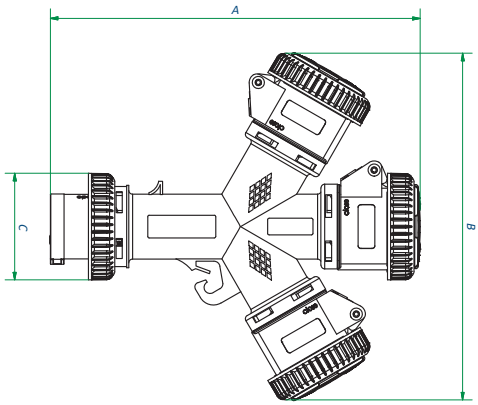


| Cod. | A | B | C |
|---|---|---|---|
| VB-1468 | 244 | 231 | 60 |
| VB-1469 | 244 | 230 | 60 |

## Serie diamante - Moltiplicatori 3 vie IP67 - 16A
*Diamond Series - Multiple-sockets 3 ways IP67 - 16A*

| VB-1470 | Spina *Plug* | Presa *Socket* | Grado IP *Protection degree* | Posizione *H* | Imballo *Packaging* |
|---|---|---|---|---|---|
| | 3P+N+E 16A 400V IP67 | 2X2P+E 16A 230V IP67 1X3P+E 16A 400V IP67 | 67 | 6 | 5 |

NEW!

| VB-1471 | Spina *Plug* | Presa *Socket* | Grado IP *Protection degree* | Posizione *H* | Imballo *Packaging* |
|---|---|---|---|---|---|
| 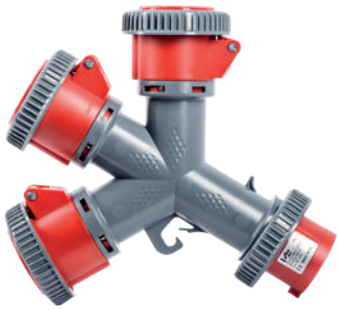 | 3P+N+E 16A 400V IP67 | 3X 3P+E 16A 400V IP67 | 67 | 6 | 5 |

NEW!

| DIMENSIONI - *SIZES* | Cod. | A | B | C |
|---|---|---|---|---|
| | VB-1470 | 244 | 230 | 60 |
| | VB-1471 | 244 | 232 | 60 |

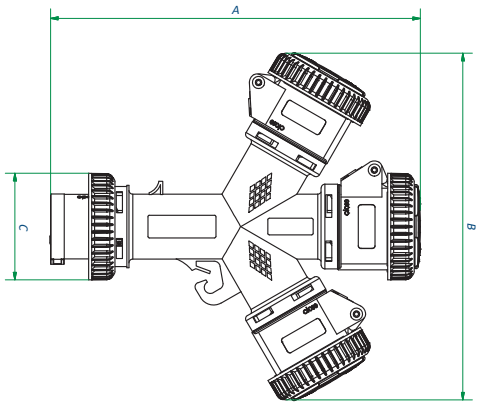

## Serie diamante - Moltiplicatori 3 vie IP67 - 16A Cavo/Spina

*Diamond Series - Multiple-sockets 3 ways IP67 - 16A - with cable and plug*

| VB-1552 | Spina *Plug* | Presa *Socket* | Grado IP *Protection degree* | Posizione *H* | Imballo *Packaging* |
|---|---|---|---|---|---|
| | 2P+E 16A 230V IP67 | 3X 2P+E 16A 230V IP67 | 67 | 6 | 5 |

| VB-1555 | Spina *Plug* | Presa *Socket* | Grado IP *Protection degree* | Posizione *H* | Imballo *Packaging* |
|---|---|---|---|---|---|
| | 3P+E 16A 400V IP67 | 3X 3P+E 16A 400V IP67 | 67 | 6 | 5 |

NEW!

| VB-1556 | Spina *Plug* | Presa *Socket* | Grado IP *Protection degree* | Posizione *H* | Imballo *Packaging* |
|---|---|---|---|---|---|
| | 3P+N+E 16A 400V IP67 | 2X 2P+E 16A 230V IP67<br>1X 3P+E 16A 400V IP67 | 67 | 6 | 5 |

NEW!

| DIMENSIONI - *SIZES* | Cod. | A | B |
|---|---|---|---|
| | VB-1552 | 302 | 229 |
| | VB-1555 | 302 | 232 |
| | VB-1556 | 302 | 235 |

2 m Cavo neoprene H07RN-F!
2 mt H07RN-F neoprene Cable!

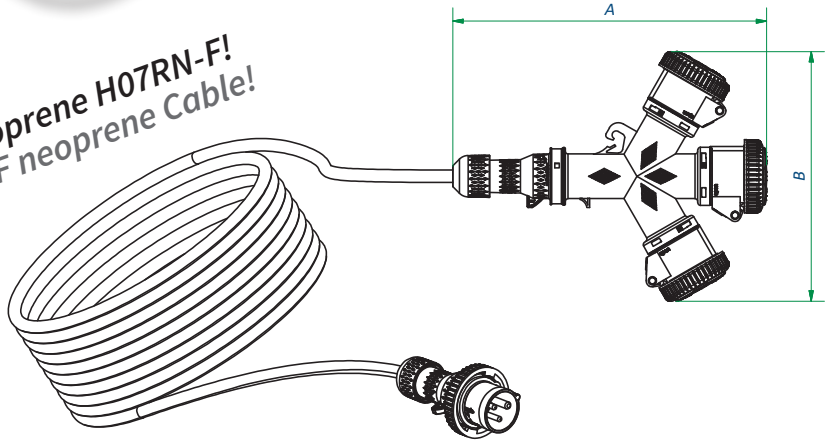

## Serie diamante - Moltiplicatori 3 vie IP67 - 16A Cavo/Spina

*Diamond Series - Multiple-sockets 3 ways IP67 - 16A - with cable and plug*

| VB-1557 | Spina *Plug* | Presa *Socket* | Grado IP *Protection degree* | Posizione *H* | Imballo *Packaging* |
|---|---|---|---|---|---|
| | 3P+N+E 16A 400V IP67 | 3X 2P+E 16A 230V IP67 | 67 | 6 | 5 |

NEW!

| VB-1558 | Spina *Plug* | Presa *Socket* | Grado IP *Protection degree* | Posizione *H* | Imballo *Packaging* |
|---|---|---|---|---|---|
| | 3P+N+E 16A 400V IP67 | 3X 3P+E 16A 400V IP67 | 67 | 6 | 5 |

NEW!

| VB-1559 | Spina *Plug* | Presa *Socket* | Grado IP *Protection degree* | Posizione *H* | Imballo *Packaging* |
|---|---|---|---|---|---|
| | 3P+N+E 16A 400V IP67 | 1X 2P+E 16A 230V IP67<br>2X 3P+E 16A 400V IP67 | 67 | 6 | 5 |

NEW!

| DIMENSIONI - *SIZES* | Cod. | A | B |
|---|---|---|---|
| | VB-1552 | 302 | 229 |
| | VB-1555 | 302 | 232 |
| | VB-1556 | 302 | 232 |

2 m Cavo neoprene H07RN-F!
2 mt H07RN-F neoprene Cable!

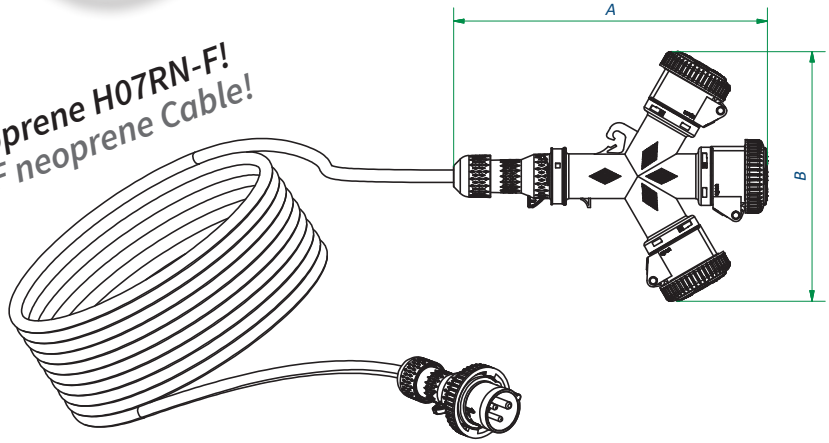

## Serie diamante - Moltiplicatori 3 vie IP44 - 32A
*Diamond Series - Multiple-sockets 3 ways IP44 - 32A*

32A

| VB-1361 | Spina *Plug* | Presa *Socket* | Grado IP *Protection degree* | Posizione *H* | Imballo *Packaging* |
|---|---|---|---|---|---|
| | 2P+E 32A 230V IP44 | 3X 2P+E 32A 230V IP44 | 44 | 6 | 5 |

| VB-1366 | Spina *Plug* | Presa *Socket* | Grado IP *Protection degree* | Posizione *H* | Imballo *Packaging* |
|---|---|---|---|---|---|
| | 3P+E 32A 400V IP44 | 3X 3P+E 32A 400V IP44 | 44 | 6 | 5 |

| VB-1367 | Spina *Plug* | Presa *Socket* | Grado IP *Protection degree* | Posizione *H* | Imballo *Packaging* |
|---|---|---|---|---|---|
| | 3P+N+E 32A 400V IP44 | 3X 3P+N+E 32A 400V IP44 | 44 | 6 | 5 |

**DIMENSIONI - *SIZES***

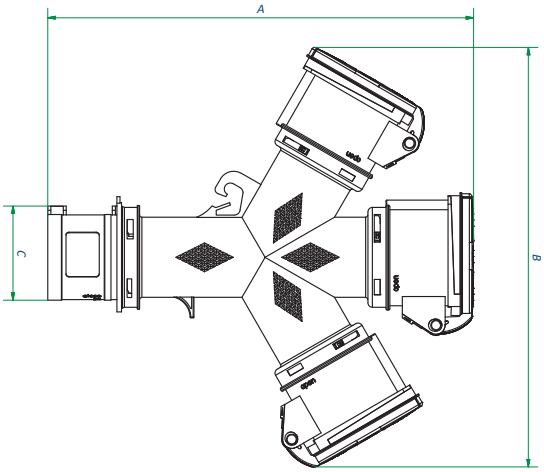


| AMP | 32A | | |
|---|---|---|---|
| Poles | 3 | 4 | 5 |
| A | 282 | 282 | 282 |
| B | 277 | 278 | 281 |
| C | 62 | 62 | 69 |

## Serie diamante - Moltiplicatori 3 vie IP67 - 32A
*Diamond Series - Multiple-sockets 3 ways IP67 - 32A*

32A

| VB-1461 | Spina *Plug* | Presa *Socket* | Grado IP *Protection degree* | Posizione *H* | Imballo *Packaging* |
|---|---|---|---|---|---|
| | 2P+E 32A 230V IP67 | 3X 2P+E 32A 230V IP67 | 67 | 6 | 5 |

| VB-1466 | Spina *Plug* | Presa *Socket* | Grado IP *Protection degree* | Posizione *H* | Imballo *Packaging* |
|---|---|---|---|---|---|
| | 3P+E 32A 400V IP67 | 3X 3P+E 32A 400V IP67 | 67 | 6 | 5 |

| VB-1467 | Spina *Plug* | Presa *Socket* | Grado IP *Protection degree* | Posizione *H* | Imballo *Packaging* |
|---|---|---|---|---|---|
| | 3P+N+E 32A 400V IP67 | 3X 3P+N+E 32A 400V IP67 | 67 | 6 | 5 |

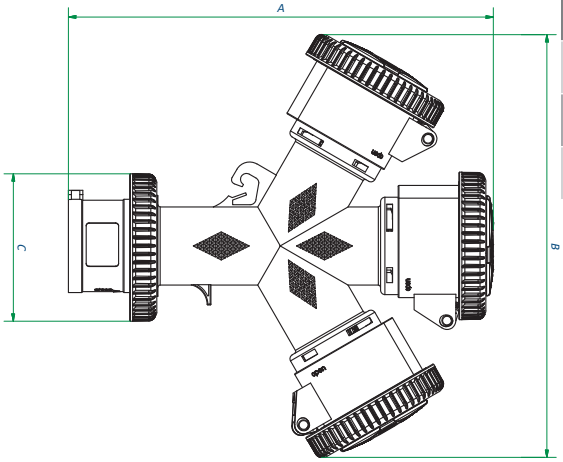


| DIMENSIONI - *SIZES* | AMP | 16A | |
|---|---|---|---|
| Poles | 3 | 4 | 5 |
| A | 285 | 285 | 288 |
| B | 283 | 283 | 287 |
| C | 92,5 | 92,5 | 100 |

# MONDO DELLO SPETTACOLO
## *ENTERTAINMENT WORLD*

# Serie diamante 16A/32A/63A/125A

*Diamond Series 16A/32A/63A/125A*

500V

NEW!

| Codice<br>*Code* | Poli<br>*Poles* | Corrente<br>*Rated Current* | Voltaggio<br>*Voltage* | Colore<br>*Colour* | Posizione<br>*H* | Grado IP<br>*Protection degree* | Imballo<br>*Packaging* |
|---|---|---|---|---|---|---|---|
| VB-0214N | 3P+E | 16A | 500V | ● | 7 | 44 | 10 |
| VB-0215N | 3P+N+E | 16A | 500V | ● | 7 | 44 | 10 |
| VB-0414N | 3P+E | 32A | 500V | ● | 7 | 44 | 10 |
| VB-0415N | 3P+N+E | 32A | 500V | ● | 7 | 44 | 10 |
| VB-0142N | 3P+E | 16A | 500V | ● | 7 | 67 | 10 |
| VB-0152N | 3P+N+E | 16A | 500V | ● | 7 | 67 | 10 |
| VB-0242N | 3P+E | 32A | 500V | ● | 7 | 67 | 10 |
| VB-0252N | 3P+N+E | 32A | 500V | ● | 7 | 67 | 10 |
| VB-53467N | 3P+E | 63A | 500V | ● | 7 | 44 | 2 |
| VB-53567N | 3P+N+E | 63A | 500V | ● | 7 | 44 | 2 |
| VB-63467N | 3P+E | 63A | 500V | ● | 7 | 67 | 2 |
| VB-63567N | 3P+N+E | 63A | 500V | ● | 7 | 67 | 2 |
| VB-73467N | 3P+E | 125A | 500V | ● | 7 | 67 | 1 |
| VB-73567N | 3P+N+E | 125A | 500V | ● | 7 | 67 | 1 |

**IP44**

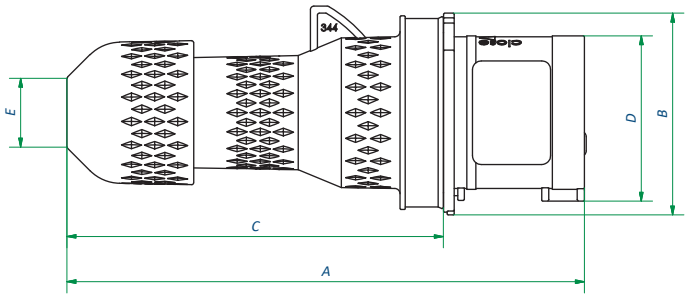


**IP67**

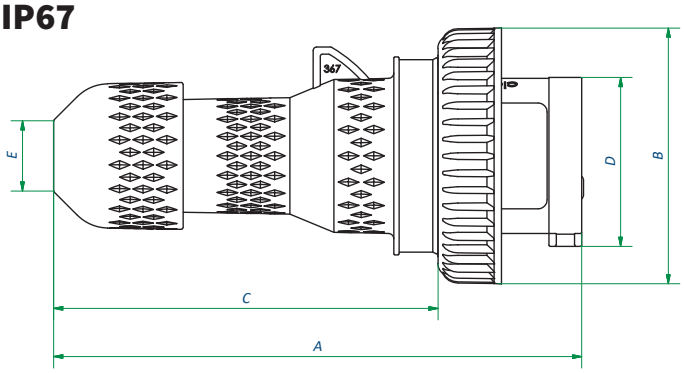


** Misure a pagina spine & prese * Sizes on page plugs & sockets*

# Serie diamante 16A/32A/63A/125A

*Diamond Series 16A/32A/63A/125A*

500V

NEW!

| Codice *Code* | Poli *Poles* | Corrente *Rated Current* | Voltaggio *Voltage* | Colore *Colour* | Posizione *H* | Grado IP *Protection degree* | Imballo *Packaging* |
|---|---|---|---|---|---|---|---|
| VB-0224N | 3P+E | 16A | 500V | ● | 7 | 44 | 10 |
| VB-0225N | 3P+N+E | 16A | 500V | ● | 7 | 44 | 10 |
| VB-0524N | 3P+E | 32A | 500V | ● | 7 | 44 | 10 |
| VB-0525N | 3P+N+E | 32A | 500V | ● | 7 | 44 | 10 |
| VB-2142N | 3P+E | 16A | 500V | ● | 7 | 67 | 10 |
| VB-2152N | 3P+N+E | 16A | 500V | ● | 7 | 67 | 10 |
| VB-2242N | 3P+E | 32A | 500V | ● | 7 | 67 | 10 |
| VB-2252N | 3P+N+E | 32A | 500V | ● | 7 | 67 | 10 |
| VB-53467PN | 3P+E | 63A | 500V | ● | 7 | 44 | 2 |
| VB-53567PN | 3P+N+E | 63A | 500V | ● | 7 | 44 | 2 |
| VB-63467PN | 3P+E | 63A | 500V | ● | 7 | 67 | 2 |
| VB-63567PN | 3P+N+E | 63A | 500V | ● | 7 | 67 | 2 |
| VB-73467PN | 3P+E | 125A | 500V | ● | 7 | 67 | 1 |
| VB-73567PN | 3P+N+E | 125A | 500V | ● | 7 | 67 | 1 |

**IP44**

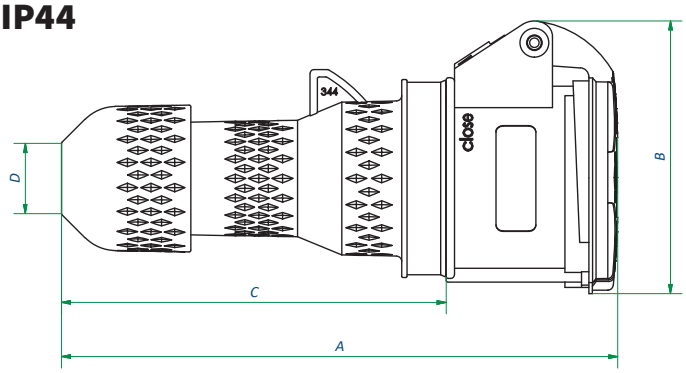


**IP67**

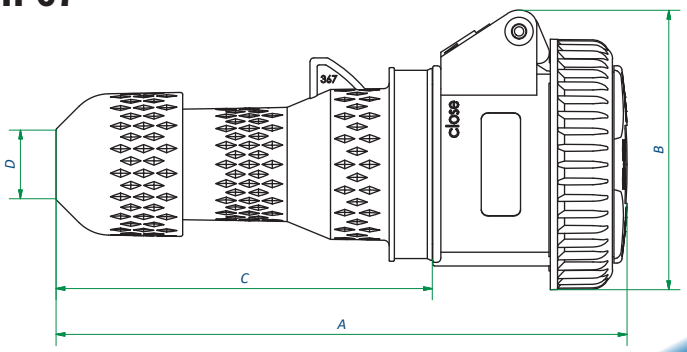


** Misure a pagina spine & prese * Sizes on page plugs & sockets*

## Serie diamante 16A/32A
*Diamond Series 16A/32A*

NEW!

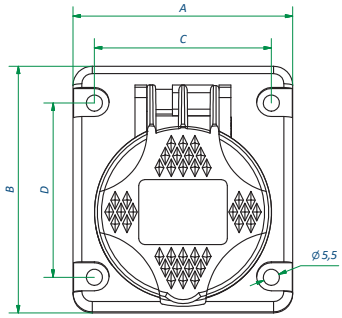


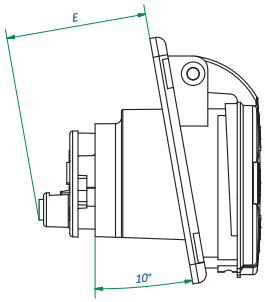


| Codice *Code* | Poli *Poles* | Corrente *Rated Current* | Voltaggio *Voltage* | Colore *Colour* | Posizione *H* | Imballo *Packaging* |
|---|---|---|---|---|---|---|
| VB-INC146N/44 | 3P+E | 16A | 500V | ● | 7 | 10 |
| VB-INC156N/44 | 3P+N+E | 16A | 500V | ● | 7 | 10 |
| VB-INC236G/44 | 3P+E | 32A | 500V | ● | 7 | 10 |
| VB-INC246G/44 | 3P+N+E | 32A | 500V | ● | 7 | 10 |

NEW!

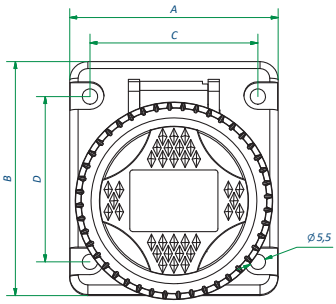


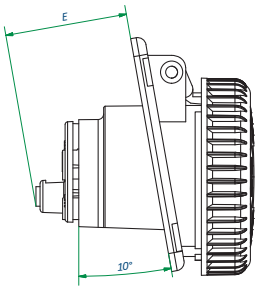


| Codice *Code* | Poli *Poles* | Corrente *Rated Current* | Voltaggio *Voltage* | Colore *Colour* | Posizione *H* | Imballo *Packaging* |
|---|---|---|---|---|---|---|
| VB-INC146N/67 | 3P+E | 16A | 500V | ● | 7 | 10 |
| VB-INC156N/67 | 3P+N+E | 16A | 500V | ● | 7 | 10 |
| VB-INC236G/67 | 3P+E | 32A | 500V | ● | 7 | 10 |
| VB-INC246G/67 | 3P+N+E | 32A | 500V | ● | 7 | 10 |



** Misure a pagina spine & prese * Sizes on page plugs & sockets*

# MERCATO INGLESE
## *ENGLISH MARKET*

# Serie diamante 16A/32A
*Diamond Series 16A/32A*

NEW!

| Codice *Code* | Poli *Poles* | Corrente *Rated Current* | Voltaggio *Voltage* | Colore *Colour* | Posizione *H* | Imballo *Packaging* |
|---|---|---|---|---|---|---|
| VB-0213G | 2P+E | 16A | 110V | ● | 4 | 10 |
| VB-0214G | 3P+E | 16A | 110V | ● | 4 | 10 |
| VB-0413G | 2P+E | 32A | 110V | ● | 4 | 10 |
| VB-0414G | 3P+E | 32A | 110V | ● | 4 | 10 |

## Disponibili con cablaggio rapido Z-SYSTEM
*Available with rapid wiring Z-SYSTEM*

| Codice *Code* | Poli *Poles* | Corrente *Rated Current* | Voltaggio *Voltage* | Colore *Colour* | Posizione *H* | Imballo *Packaging* |
|---|---|---|---|---|---|---|
| VB-0213ZG | 2P+E | 16A | 110V | ● | 4 | 10 |

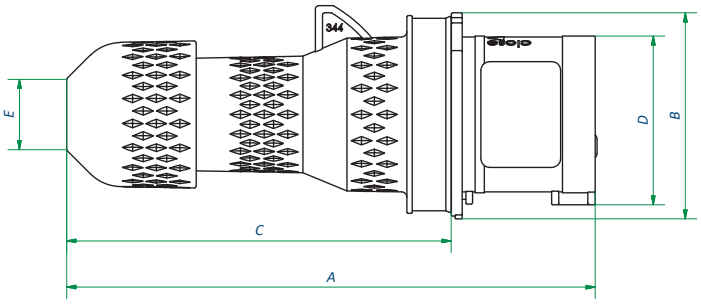


** Misure a pagina spine & prese * Sizes on page plugs & sockets*

# Serie diamante 16A/32A
*Diamond Series 16A/32A*

NEW!

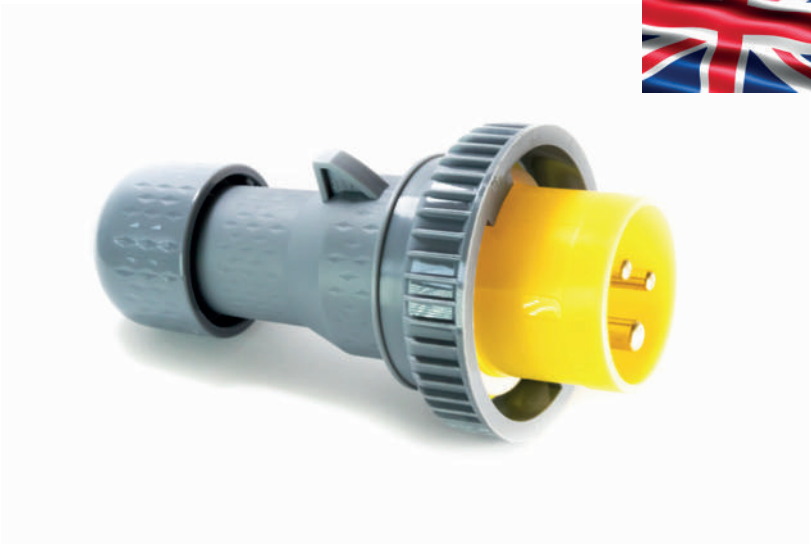

| Codice *Code* | Poli *Poles* | Corrente *Rated Current* | Voltaggio *Voltage* | Colore *Colour* | Posizione *H* | Imballo *Packaging* |
|---|---|---|---|---|---|---|
| VB-0132G | 2P+E | 16A | 110V | ● | 4 | 10 |
| VB-0142G | 3P+E | 16A | 110V | ● | 4 | 10 |
| VB-0232G | 2P+E | 32A | 110V | ● | 4 | 10 |
| VB-0242G | 3P+E | 32A | 110V | ● | 4 | 10 |

## Disponibili con cablaggio rapido Z-SYSTEM
*Available with rapid wiring Z-SYSTEM*

| Codice *Code* | Poli *Poles* | Corrente *Rated Current* | Voltaggio *Voltage* | Colore *Colour* | Posizione *H* | Imballo *Packaging* |
|---|---|---|---|---|---|---|
| VB-0132ZG | 2P+E | 16A | 110V | ● | 4 | 10 |

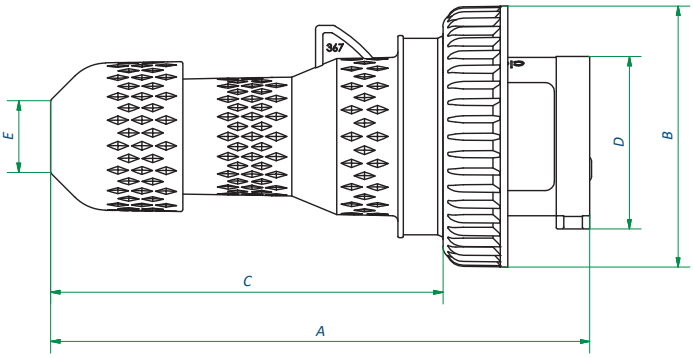


** Misure a pagina spine & prese * Sizes on page plugs & sockets*

# Serie diamante 16A/32A
*Diamond Series 16A/32A*

NEW!

| Codice *Code* | Poli *Poles* | Corrente *Rated Current* | Voltaggio *Voltage* | Colore *Colour* | Posizione *H* | Imballo *Packaging* |
|---|---|---|---|---|---|---|
| VB-0223G | 2P+E | 16A | 110V | ● | 4 | 10 |
| VB-0224G | 3P+E | 16A | 110V | ● | 4 | 10 |
| VB-0523G | 2P+E | 32A | 110V | ● | 4 | 10 |
| VB-0524G | 3P+E | 32A | 110V | ● | 4 | 10 |

## Disponibili con cablaggio rapido Z-SYSTEM
*Available with rapid wiring Z-SYSTEM*

| Codice *Code* | Poli *Poles* | Corrente *Rated Current* | Voltaggio *Voltage* | Colore *Colour* | Posizione *H* | Imballo *Packaging* |
|---|---|---|---|---|---|---|
| VB-0223ZG | 2P+E | 16A | 110V | ● | 4 | 10 |

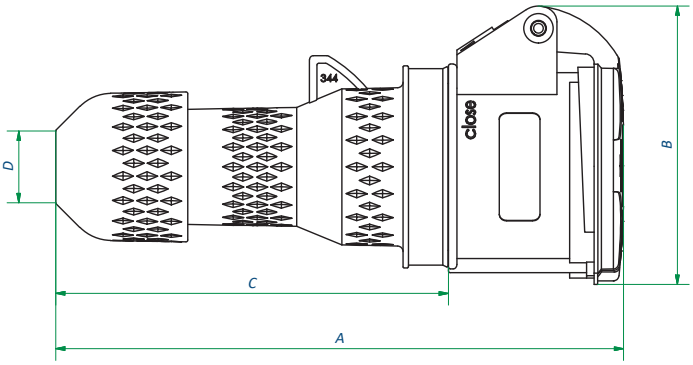


** Misure a pagina spine & prese * Sizes on page plugs & sockets*

# Serie diamante 16A/32A
*Diamond Series 16A/32A*

NEW!

| Codice *Code* | Poli *Poles* | Corrente *Rated Current* | Voltaggio *Voltage* | Colore *Colour* | Posizione *H* | Imballo *Packaging* |
|---|---|---|---|---|---|---|
| VB-2132G | 2P+E | 16A | 110V | ● | 4 | 10 |
| VB-2142G | 3P+E | 16A | 110V | ● | 4 | 10 |
| VB-2232G | 2P+E | 32A | 110V | ● | 4 | 10 |
| VB-2242G | 3P+E | 32A | 110V | ● | 4 | 10 |

## Disponibili con cablaggio rapido Z-SYSTEM
*Available with rapid wiring Z-SYSTEM*

| Codice *Code* | Poli *Poles* | Corrente *Rated Current* | Voltaggio *Voltage* | Colore *Colour* | Posizione *H* | Imballo *Packaging* |
|---|---|---|---|---|---|---|
| VB-2132ZG | 2P+E | 16A | 110V | ● | 4 | 10 |

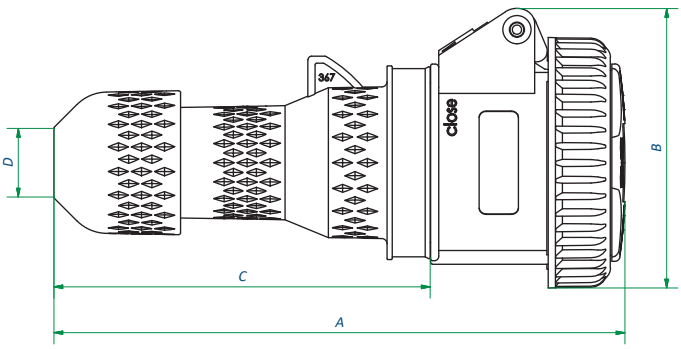


** Misure a pagina spine & prese * Sizes on page plugs & sockets*

# Serie diamante 63A
*Diamond Series 63A*

**Disponibile con Contatto Pilota, aggiungendo la lettera C finale al codice**
*Available with Pilot Contact, adding the letter C at the end of the code*

NEW!

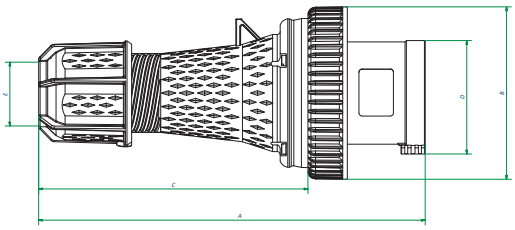

| Codice *Code* | Poli *Poles* | Corrente *Rated Current* | Voltaggio *Voltage* | Colore *Colour* | Posizione *H* | Imballo *Packaging* |
|---|---|---|---|---|---|---|
| VB-63367G | 2P+E | 63A | 110V | ● | 4 | 2 |
| VB-63467G | 3P+E | 63A | 110V | ● | 4 | 2 |

NEW!

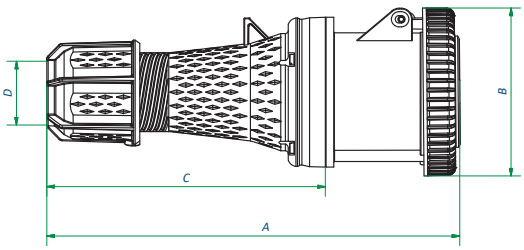


| Codice *Code* | Poli *Poles* | Corrente *Rated Current* | Voltaggio *Voltage* | Colore *Colour* | Posizione *H* | Imballo *Packaging* |
|---|---|---|---|---|---|---|
| VB-63367PG | 2P+E | 63A | 110V | ● | 4 | 2 |
| VB-63467PG | 3P+E | 63A | 110V | ● | 4 | 2 |

** Misure a pagina spine & prese * Sizes on page plugs & sockets*

# Serie diamante 125A
*Diamond Series 125A*

**Disponibile con Contatto Pilota, aggiungendo la lettera C finale al codice**
*Available with Pilot Contact, adding the letter C at the end of the code*

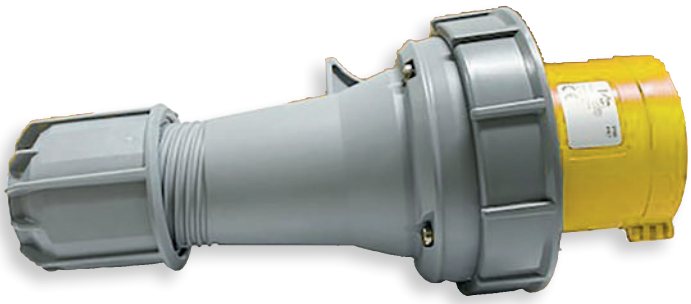

NEW!

| Codice *Code* | Poli *Poles* | Corrente *Rated Current* | Voltaggio *Voltage* | Colore *Colour* | Posizione *H* | Imballo *Packaging* |
|---|---|---|---|---|---|---|
| VB-73367G | 2P+E | 125A | 110V | ● | 4 | 1 |
| VB-73467G | 3P+E | 125A | 110V | ● | 4 | 1 |

NEW!

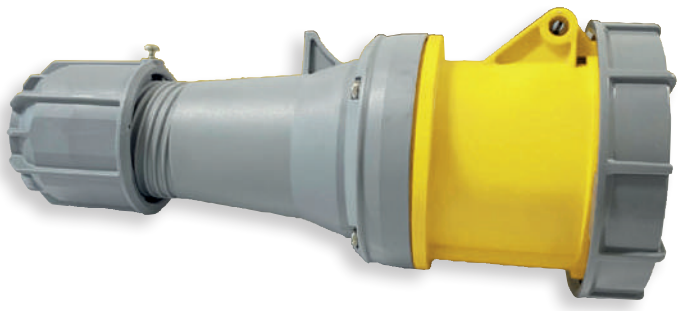

| Codice *Code* | Poli *Poles* | Corrente *Rated Current* | Voltaggio *Voltage* | Colore *Colour* | Posizione *H* | Imballo *Packaging* |
|---|---|---|---|---|---|---|
| VB-73367PG | 2P+E | 125A | 110V | ● | 4 | 1 |
| VB-73467PG | 3P+E | 125A | 110V | ● | 4 | 1 |

## Serie diamante 16A/32A
*Diamond Series 16A/32A*

NEW!

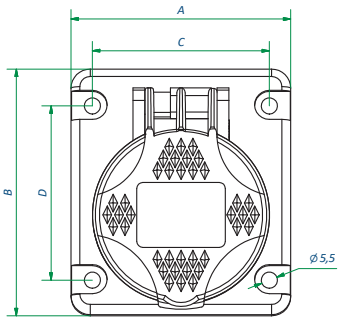


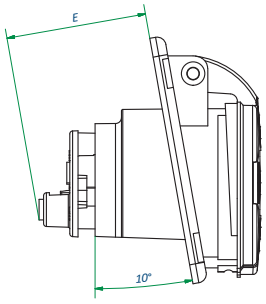


| Codice *Code* | Poli *Poles* | Corrente *Rated Current* | Voltaggio *Voltage* | Colore *Colour* | Posizione *H* | Imballo *Packaging* |
|---|---|---|---|---|---|---|
| VB-INC136G/44 | 2P+E | 16A | 110V | ● | 4 | 10 |
| VB-INC146G/44 | 3P+E | 16A | 110V | ● | 4 | 10 |
| VB-INC236G/44 | 2P+E | 32A | 110V | ● | 4 | 10 |
| VB-INC246G/44 | 3P+E | 32A | 110V | ● | 4 | 10 |

NEW!

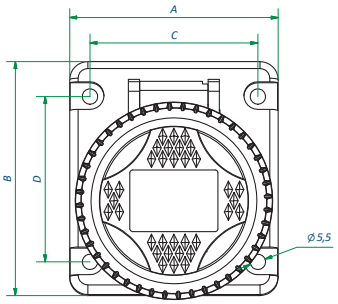


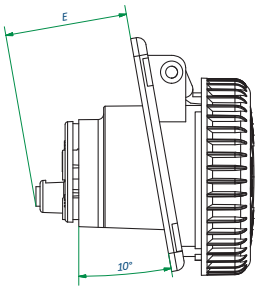


| Codice *Code* | Poli *Poles* | Corrente *Rated Current* | Voltaggio *Voltage* | Colore *Colour* | Posizione *H* | Imballo *Packaging* |
|---|---|---|---|---|---|---|
| VB-INC136G/67 | 2P+E | 16A | 110V | ● | 4 | 10 |
| VB-INC146G/67 | 3P+E | 16A | 110V | ● | 4 | 10 |
| VB-INC236G/67 | 2P+E | 32A | 110V | ● | 4 | 10 |
| VB-INC246G/67 | 3P+E | 32A | 110V | ● | 4 | 10 |



** Misure a pagina spine & prese * Sizes on page plugs & sockets*

NEW!

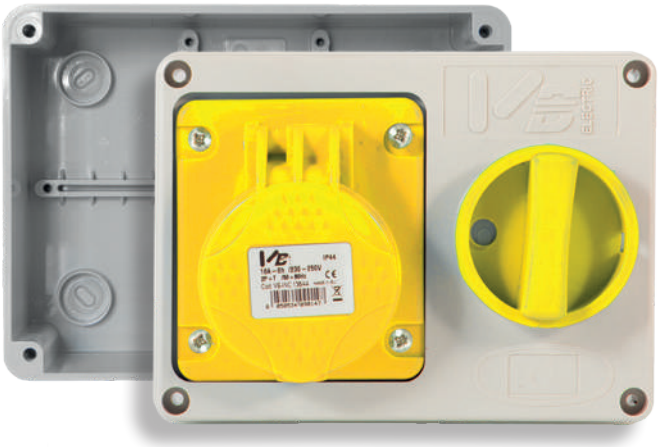

## Senza fondo – colore GRIGIO – 16A / 32A
*Without bottom – Grey colour - 16 A / 32*

| Codice *Code* | Poli *Poles* | Corrente *Rated Current* | Voltaggio *Voltage* | Colore *Colour* | Posizione *H* | Imballo *Packaging* |
|---|---|---|---|---|---|---|
| VB-INT136QGY/44 | 2P+E | 16A | 110V | ● | 4 | 5 |
| VB-INT146QGY/44 | 3P+E | 16A | 110V | ● | 4 | 5 |
| VB-INT156QGY/44 | 3P+N+E | 16A | 110V | ● | 4 | 5 |
| VB-INT236QGY/44 | 2P+E | 32A | 110V | ● | 4 | 5 |
| VB-INT246QGY/44 | 3P+E | 32A | 110V | ● | 4 | 5 |
| VB-INT256QGY/44 | 3P+N+E | 32A | 110V | ● | 4 | 5 |

## Con fondo – colore GRIGIO – 16A / 32A
*With bottom – Grey colour - 16AA / 32A*

| Codice *Code* | Poli *Poles* | Corrente *Rated Current* | Voltaggio *Voltage* | Colore *Colour* | Posizione *H* | Imballo *Packaging* |
|---|---|---|---|---|---|---|
| VB-INT136QGYF/44 | 2P+E | 16A | 110V | ● | 4 | 3 |
| VB-INT146QGYF/44 | 3P+E | 16A | 110V | ● | 4 | 3 |
| VB-INT156QGYF/44 | 3P+N+E | 16A | 110V | ● | 4 | 3 |
| VB-INT236QGYF/44 | 2P+E | 32A | 110V | ● | 4 | 3 |
| VB-INT246QGYF/44 | 3P+E | 32A | 110V | ● | 4 | 3 |
| VB-INT256QGYF/44 | 3P+N+E | 32A | 110V | ● | 4 | 3 |

** Misure a pagina spine & prese * Sizes on page plugs & sockets*

NEW!

## Senza fondo – colore GRIGIO – 16A / 32A
*Without bottom – Grey colour - 16A / 32A*

| Codice *Code* | Poli *Poles* | Corrente *Rated Current* | Voltaggio *Voltage* | Colore *Colour* | Posizione *H* | Imballo *Packaging* |
|---|---|---|---|---|---|---|
| VB-INT136QGY/67 | 2P+E | 16A | 110V | | 4 | 5 |
| VB-INT146QGY/67 | 3P+E | 16A | 110V | | 4 | 5 |
| VB-INT156QGY/67 | 3P+N+E | 16A | 110V | | 4 | 5 |
| VB-INT236QGY/67 | 2P+E | 32A | 110V | | 4 | 5 |
| VB-INT246QGY/67 | 3P+E | 32A | 110V | | 4 | 5 |
| VB-INT256QGY/67 | 3P+N+E | 32A | 110V | | 4 | 5 |

## Con fondo – colore GRIGIO – 16A / 32A
*With bottom – Grey colour - 16A / 32A*

| Codice *Code* | Poli *Poles* | Corrente *Rated Current* | Voltaggio *Voltage* | Colore *Colour* | Posizione *H* | Imballo *Packaging* |
|---|---|---|---|---|---|---|
| VB-INT136QGYF/67 | 2P+E | 16A | 110V | | 4 | 3 |
| VB-INT146QGYF/67 | 3P+E | 16A | 110V | | 4 | 3 |
| VB-INT156QGYF/67 | 3P+N+E | 16A | 110V | | 4 | 3 |
| VB-INT236QGYF/67 | 2P+E | 32A | 110V | | 4 | 3 |
| VB-INT246QGYF/67 | 3P+E | 32A | 110V | | 4 | 3 |
| VB-INT256QGYF/67 | 3P+N+E | 32A | 110V | | 4 | 3 |

** Misure a pagina spine & prese * Sizes on page plugs & sockets*

NEW!

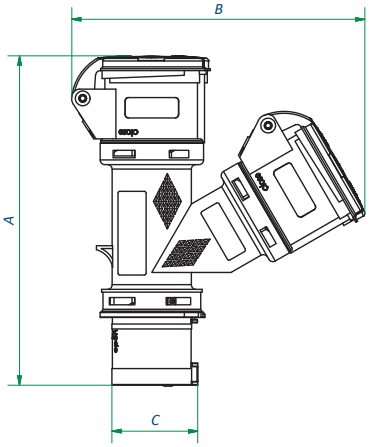


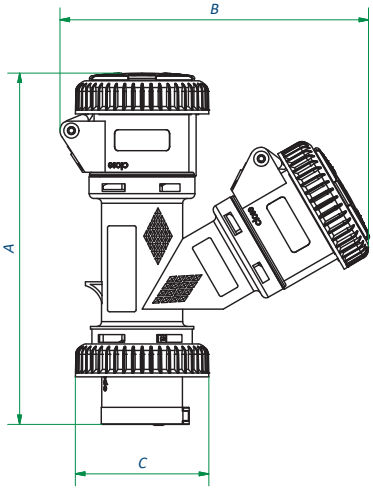


## Serie diamante - Moltiplicatori 2 vie IP44 - 16A
*Diamond Series - Multiple-sockets 2 ways IP44 - 16Av*

| Codice *Code* | Spina *Plug* | Presa *Socket* | Corrente *Rated Current* | Voltaggio *Voltage* | Posizione *H* | Imballo *Packaging* |
|---|---|---|---|---|---|---|
| VB-1751G | 2P+E 16A 230V IP44 | 2x 2P+E 16A 230V IP44 | 16A | 110V | 4 | 5 |
| VB-1752G | 3P+E 16A 400V IP44 | 2x 3P+E 16A 400V IP44 | 16A | 110V | 4 | 5 |

## Serie diamante - Moltiplicatori 2 vie IP67 - 16A
*Diamond Series - Multiple-sockets 2 ways IP67 - 16A*

| Codice *Code* | Spina *Plug* | Presa *Socket* | Corrente *Rated Current* | Voltaggio *Voltage* | Posizione *H* | Imballo *Packaging* |
|---|---|---|---|---|---|---|
| VB-1654G | 2P+E 16 A 230V IP67 | 2X 2P+E 16A 230V IP67 | 16A | 110V | 4 | 5 |
| VB-1655G | 3P+E 16A 400V IP67 | 2x 3P+E 16A 400V IP67 | 16A | 110V | 4 | 5 |

** Misure a pagina spine & prese * Sizes on page plugs & sockets*

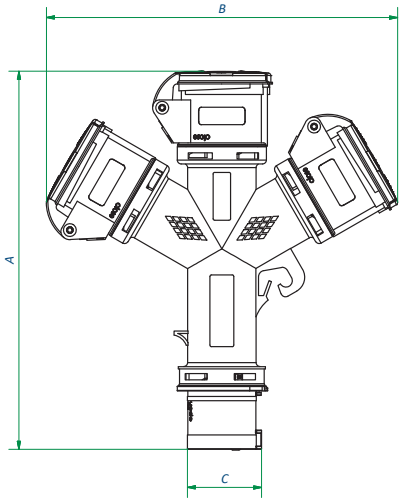


NEW!

## Serie diamante - Moltiplicatori 3 vie IP44 - 16A
*Diamond Series - Multiple-sockets 3 ways IP44 - 16A*

| Codice *Code* | Spina *Plug* | Presa *Socket* | Corrente *Rated Current* | Voltaggio *Voltage* | Posizione *H* | Imballo *Packaging* |
|---|---|---|---|---|---|---|
| VB-1352G | 2P+E 16A 110V IP44 | 3X 2P+E 16A 110V IP44 | 16A | 110V | 4 | 5 |
| VB-1355G | 3P+E 16A 110V IP44 | 3X 3P+E 16A 110V IP44 | 16A | 110V | 4 | 5 |
| VB-1365G | 3P+N+E 16A 110V IP44 | 3X 3P+N+E 16A 110V IP44 | 16A | 110V | 4 | 5 |

## Serie diamante - Moltiplicatori 3 vie IP67 - 16A
*Diamond Series - Multiple-sockets 3 ways IP67 - 16A*

| Codice *Code* | Spina *Plug* | Presa *Socket* | Corrente *Rated Current* | Voltaggio *Voltage* | Posizione *H* | Imballo *Packaging* |
|---|---|---|---|---|---|---|
| VB-1452G | 2P+E 16A 110V IP67 | 3X 2P+E 16A 110V IP67 | 16A | 110V | 4 | 5 |
| VB-1455G | 3P+E 16A 110V IP67 | 3X 3P+E 16A 110V IP67 | 16A | 110V | 4 | 5 |
| VB-1465G | 3P+N+E 16A 110V IP67 | 3X 3P+N+E 16A 110V IP67 | 16A | 110V | 4 | 5 |

** Misure a pagina spine & prese * Sizes on page plugs & sockets*

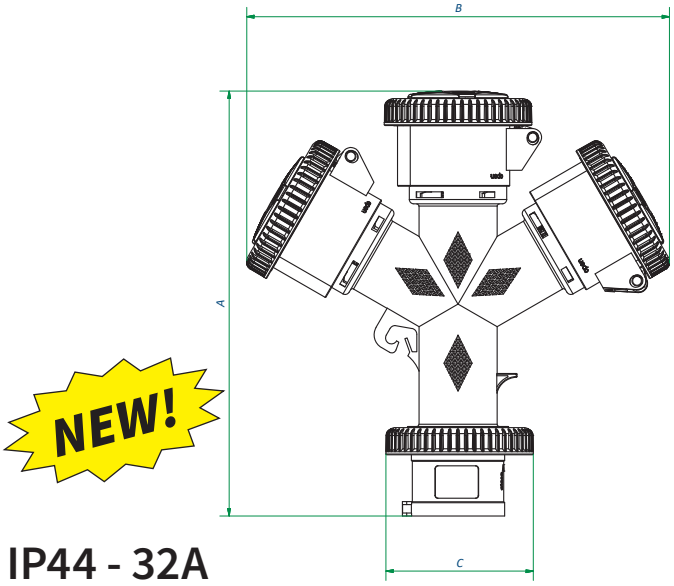


## Serie diamante - Moltiplicatori 3 vie IP44 - 32A
*Diamond Series - Multiple-sockets 3 ways IP44 - 32A*

| Codice *Code* | Spina *Plug* | Presa *Socket* | Corrente *Rated Current* | Voltaggio *Voltage* | Posizione *H* | Imballo *Packaging* |
|---|---|---|---|---|---|---|
| VB-1361G | 2P+E 32A 110V IP44 | 3X 2P+E 32A 110V IP44 | 32A | 110V | 4 | 5 |
| VB-1366G | 3P+E 32A 110V IP44 | 3X 3P+E 32A 110V IP44 | 32A | 110V | 4 | 5 |
| VB-1367G | 3P+N+E 32A 110V IP44 | 3X 3P+N+E 32A 110V IP44 | 32A | 110V | 4 | 5 |

## Serie diamante - Moltiplicatori 3 vie IP67 - 32A
*Diamond Series - Multiple-sockets 3 ways IP67 - 32A*

| Codice *Code* | Spina *Plug* | Presa *Socket* | Corrente *Rated Current* | Voltaggio *Voltage* | Posizione *H* | Imballo *Packaging* |
|---|---|---|---|---|---|---|
| VB-1461G | 2P+E 32A 110V IP67 | 3X 2P+E 32A 110V IP67 | 32A | 110V | 4 | 5 |
| VB-1466G | 3P+E 32A 110V IP67 | 3X 3P+E 32A 110V IP67 | 32A | 110V | 4 | 5 |
| VB-1467G | 3P+N+E 32A 110V IP67 | 3X 3P+N+E 32A 110V IP67 | 32A | 110V | 4 | 5 |

** Misure a pagina spine & prese * Sizes on page plugs & sockets*

# AVVOLGICAVI INDUSTRIALI

## *INDUSTRIAL CABLE REELS*

# AVVOLGICAVI INDUSTRIALI TERMOPLASTICO
## *THERMOPLASTIC INDUSTRIAL CABLE REELS*

Manopola ergonomica Made in Italy
Ergonomic grip Made in Italy

Cavo certificato IMQ Made in Italy
Certified cable IMQ Made in Italy

Elastico blocca tamburo
Rubber band block drum

Alta resistenza meccanica
High mechanical strength

Disgiuntore termico
Thermal circuit breaker

Informazioni tecniche sottovetro
Technical information under slide

Cavalletto zincato
Zinc-plasted stand

Disponibile colore rosso aggiungendo la lettera R finale al codice

Available also red adding the letter R at the end of the code

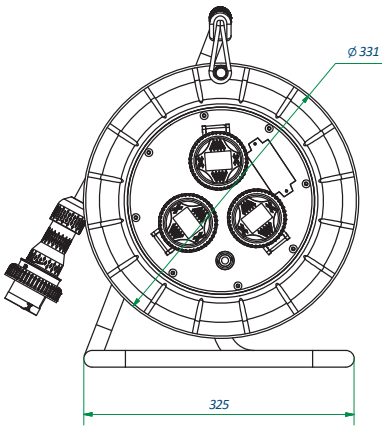


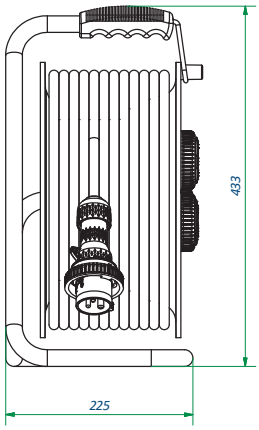

## Serie PL3 - Termoplastico 3 prese
*PL3 series - Thermoplastic 3 sockets*

### IP67

| Codice *Code* | Spina/Presa *Plug/Socket* | Corrente *Rated Current* | Voltaggio *Voltage* | Metri *Cable lenght* | Sez. cavo *Cable section* | Tipo cavo *Cable type* |
|---|---|---|---|---|---|---|
| VB-PL3-PR20-220 | 2P+E | 16A | 230V | 20m | 3Gx2,5 | H07RN-F |
| VB-PL3-PR30-220 | 2P+E | 16A | 230V | 30m | 3Gx2,5 | H07RN-F |
| VB-PL3-PR40-220 | 2P+E | 16A | 230V | 40m | 3Gx2,5 | H07RN-F |
| VB-PL3-PR20-380 | 3P+E | 16A | 400V | 20m | 4Gx2,5 | H07RN-F |
| VB-PL3-PR30-380 | 3P+E | 16A | 400V | 30m | 4Gx2,5 | H07RN-F |
| VB-PL3-PR40-380 | 3P+E | 16A | 400V | 40m | 4Gx2,5 | H07RN-F |

### IP44

| Codice *Code* | Spina/Presa *Plug/Socket* | Corrente *Rated Current* | Voltaggio *Voltage* | Metri *Cable lenght* | Sez. cavo *Cable section* | Tipo cavo *Cable type* |
|---|---|---|---|---|---|---|
| VB-PL3-PR20-220/44 | 2P+E | 16A | 230V | 20m | 3Gx2,5 | H07RN-F |
| VB-PL3-PR30-220/44 | 2P+E | 16A | 230V | 30m | 3Gx2,5 | H07RN-F |
| VB-PL3-PR40-220/44 | 2P+E | 16A | 230V | 40m | 3Gx2,5 | H07RN-F |
| VB-PL3-PR20-380/44 | 3P+E | 16A | 400V | 20m | 4Gx2,5 | H07RN-F |
| VB-PL3-PR30-380/44 | 3P+E | 16A | 400V | 30m | 4Gx2,5 | H07RN-F |
| VB-PL3-PR40-380/44 | 3P+E | 16A | 400V | 40m | 4Gx2,5 | H07RN-F |

### IP55

NEW!

| Codice *Code* | Spina/Presa *Plug/Socket* | Corrente *Rated Current* | Voltaggio *Voltage* | Metri *Cable lenght* | Sez. cavo *Cable section* | Tipo cavo *Cable type* |
|---|---|---|---|---|---|---|
| VB-PL3-PR30-220-CV | 2x2P+E + 1x Schuko inc. | 16A | 230V | 30m | 3Gx2,5 | H07RN-F |

### IP44 Completamente personalizzabili - *Fully customizable*

NEW!

| Codice *Code* | Spina/Presa *Plug/Socket* | Corrente *Rated Current* | Voltaggio *Voltage* | Metri *Cable lenght* | Sez. cavo *Cable section* | Tipo cavo *Cable type* |
|---|---|---|---|---|---|---|
| VB-PL3-PR20-220-CV44 | 2x2P+E + 1x Schuko inc. | 16A | 230V | 30m | 3Gx2,5 | H07RN-F |

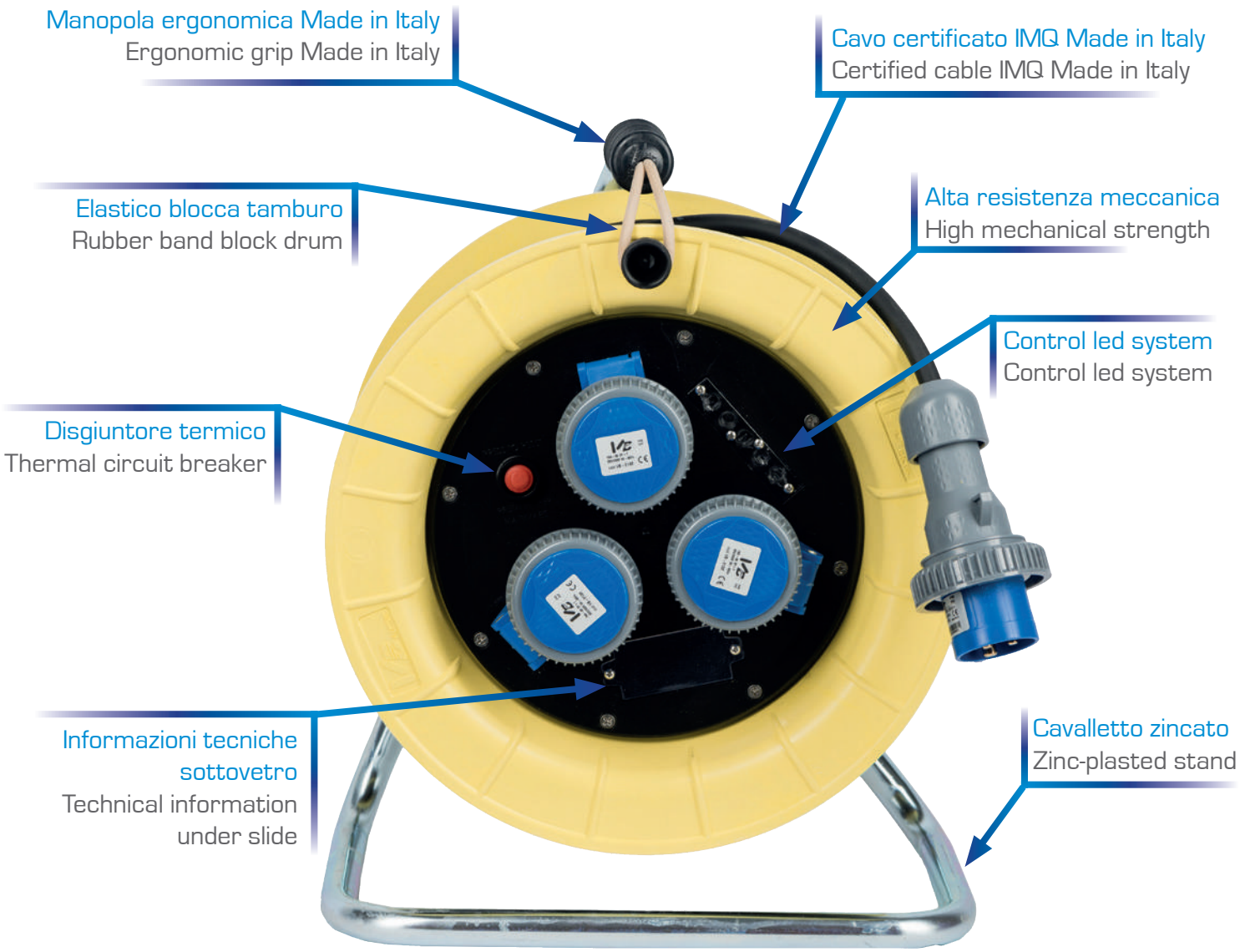


## Proprietà Vetroresina

- alta rigidità ed elevata resistenza meccanica
- elevata resistenza termica ( -40°+150°C)
- auto estinguente
- resistenza agli agenti atmosferici e intemperie
- basso peso specifico rispetto ai metalli
- alto grado di isolamento elettrico

## Features of fiberglass

- high stiffness and high mechanical strength
- high heat resistance (- 40° + 150 °C)
- self-extinguishing
- weather and chemical agents resistance
- low specific weight compared to metals
- good electrical insulator

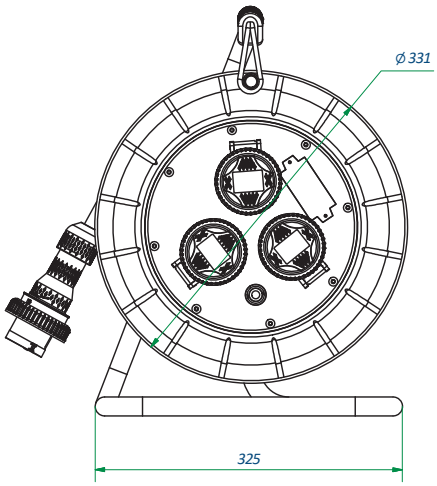


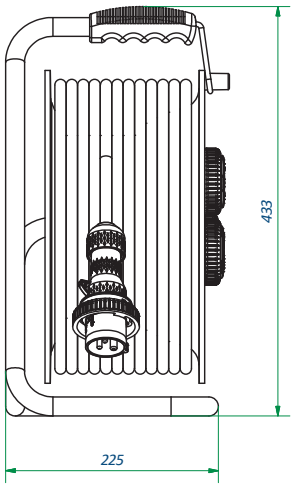

**NORMA EUROPEA**
**EN 61 439-4 CEI 17-13/4**

**ASC**
**APPARECCHIATURE ASSIEMATE PER CANTIERE**

***EUROPEAN STANDARD***
***EN 61 439-4 CEI 17-13/4***

***ACS***
***LOW-VOLTAGE SWITCHGEAR AND CONTROLGEAR ASSEMBLIES FOR JOB SITES***

*New Professional*

**Secondo Normativa gli avvolgicavi per cantiere industriali devono avere le seguenti caratteristiche:**

- Incorporare un protettore termico o di corrente che protegga il cavo da surriscaldamenti dannosi, sia con cavo avvolto che disteso
- Il cavo deve essere di tipo H07RN-F con sezione minima di 2,5 $mm^2$ per avvolgicavo da 16A
- Riportare norme e marchio del costruttore, la tensione nominale e le massime potenze prelevabili a cavo avvolto e disteso.
- Costruiti in riferimento alla norma IEC 61316
- Adatti per utilizzo interno ed esterno, anche dove sussistano condizioni ambientali particolarmente gravose, come per esempio cantieri di costruzione e/o demolizione
- Costruiti con materiali termoplastici che superano le prove di resistenza agli urti ed alle escursioni termiche
- Cavo flessibili <HAR> omologato in gomma antiusura (neoprene) tipo H07RN-F
- Spina e prese CEE costruite in conformità alle norme EN 60309-1/2 – grado di protezione IP 67
- Caratteristiche tecniche indelebili riportate sull'etichetta dell'articolo
- Disgiuntore Termico presente su tutti gli articoli che provvede a staccare automaticamente la corrente dal blocco prese in caso di surriscaldamento dia del cavo avvolto che disteso; il ripristino manuale avviene mediante pressione del pulsante rosso dopo che la temperatura si sarà riportata a livelli normali

**Targa identificativa delle informazioni tecniche protetta da vetrino.**

**The standard requires that industrial job site cable winders have the following characteristics:**

- *Incorporate a thermal or current circuit breaker that protects the cable from overheating damage with the cable both wound and unwound*
- *The cable must be type H07RN-F with minimum section of 2.5 $mm^2$ for 16A cable winder*
- *Bear the manufacturer's name and trademark, rated voltage and the maximum power that can be taken with cable wound and unwound.*
- *Constructed conforming to the IEC 61316 standard*
- *Suitable for interior and exterior use, even in particularly severe environmental conditions, such as construction or demolition sites*
- *Constructed with thermoplastic materials that pass shock-resistance and temperature range tests*
- *Type-approved flexible cable <HAR> made of H07RN-F wear-resistant rubber (neoprene)*
- *EEC plug and sockets constructed in conformity with standards EN 60309-1/2 – protection grade IP 67*
- *Indelible technical characteristics shown on the article's label*
- *Thermal cut-out on all articles that automatically disconnects the current from the socket plot if the wound or unwound cable overheats; it is manually reset by pressing the red button after the temperature has returned to normal*

***Identification plate for technical information protected by a slide.***

## Serie PT - Vetroresina 3 prese
*PT series - Fiberglass 3 sockets*

### IP67

| Codice *Code* | Spina/Presa *Plug/Socket* | Corrente *Rated Current* | Voltaggio *Voltage* | Metri *Cable lenght* | Sez. cavo *Cable section* | Tipo cavo *Cable type* |
|---|---|---|---|---|---|---|
| VB-PT30-220-N | 2P+E | 16A | 230V | 30m | 3Gx2,5 | H07RN-F |
| VB-PT40-220-N | 2P+E | 16A | 230V | 40m | 3Gx2,5 | H07RN-F |
| VB-PT30-380-N | 3P+E | 16A | 400V | 30m | 4Gx2,5 | H07RN-F |

### IP44

| Codice *Code* | Spina/Presa *Plug/Socket* | Corrente *Rated Current* | Voltaggio *Voltage* | Metri *Cable lenght* | Sez. cavo *Cable section* | Tipo cavo *Cable type* |
|---|---|---|---|---|---|---|
| VB-PT30-220-N/44 | 2P+E | 16A | 230V | 30m | 3Gx2,5 | H07RN-F |
| VB-PT40-220-N/44 | 2P+E | 16A | 230V | 40m | 3Gx2,5 | H07RN-F |
| VB-PT30-380-N/44 | 3P+E | 16A | 400V | 30m | 4Gx2,5 | H07RN-F |

### IP55

NEW!

| Codice *Code* | Spina/Presa *Plug/Socket* | Corrente *Rated Current* | Voltaggio *Voltage* | Metri *Cable lenght* | Sez. cavo *Cable section* | Tipo cavo *Cable type* |
|---|---|---|---|---|---|---|
| VB-PT30-220-NS | 2x2P+E + 1x Schuko inc. | 16A | 230V | 30m | 3Gx2,5 | H07RN-F |

### IP44 Completamente personalizzabili - *Fully customizable*

NEW!

| Codice *Code* | Spina/Presa *Plug/Socket* | Corrente *Rated Current* | Voltaggio *Voltage* | Metri *Cable lenght* | Sez. cavo *Cable section* | Tipo cavo *Cable type* |
|---|---|---|---|---|---|---|
| VB-PT30-220-NS /44 | 2x2P+E + 1x Schuko inc. | 16A | 230V | 30m | 3Gx2,5 | H07RN-F |

# PROLUNGHE INDUSTRIALI

## *INDUSTRIAL EXTENSION CORDS*

## Serie PR – Prolunghe industriali
*PR Series – Industrial Extension cords*

Cavo certificato IMQ Made in Italy
Certified cable IMQ Made in Italy

Spine e prese certificate IMQ
Plugs and sockets certified IMQ

Disponibile in versione 32A
Avalaible also 32A version

**COMPLETAMENTE PERSONALIZZABILI**
**FULLY CUSTOMIZABLE**

| Codice *Code* | Spina/Presa *Plug/Socket* | Corrente *Rated Current* | Voltaggio *Voltage* | Metri *Cable lenght* | Sez. cavo *Cable section* | Tipo cavo *Cable type* |
|---|---|---|---|---|---|---|
| VB-PR220/10/IP67 | 2P+E | 16A | 230V | 10m | 3Gx2,5 | H07RN-F |
| VB-PR220/20/IP67 | 2P+E | 16A | 230V | 20m | 3Gx2,5 | H07RN-F |
| VB-PR220/30/IP67 | 2P+E | 16A | 230V | 30m | 3Gx2,5 | H07RN-F |
| VB-PR380/104/IP67 | 3P+E | 16A | 400V | 10m | 4Gx2,5 | H07RN-F |
| VB-PR380/4/IP67 | 3P+E | 16A | 400V | 20m | 4Gx2,5 | H07RN-F |
| VB-PR380/304/IP67 | 3P+E | 16A | 400V | 30m | 4Gx2,5 | H07RN-F |
| VB-PR380/105/IP67 | 3P+N+E | 16A | 400V | 10m | 5Gx2,5 | H07RN-F |
| VB-PR380/5/IP67 | 3P+N+E | 16A | 400V | 20m | 5Gx2,5 | H07RN-F |
| VB-PR380/305/IP67 | 3P+N+E | 16A | 400V | 30m | 5Gx2,5 | H07RN-F |

# Serie PR – Prolunghe industriali
*PR Series – Industrial Extension cords*

Cavo certificato IMQ Made in Italy
Certified cable IMQ Made in Italy

Spine e prese certificate IMQ
Plugs and sockets certified IMQ

Disponibile in versione 32A
Avalaible also 32A version

**COMPLETAMENTE PERSONALIZZABILI**
**FULLY CUSTOMIZABLE**

| Codice *Code* | Spina/Presa *Plug/Socket* | Corrente *Rated Current* | Voltaggio *Voltage* | Metri *Cable lenght* | Sez. cavo *Cable section* | Tipo cavo *Cable type* |
|---|---|---|---|---|---|---|
| VB-PR220/10/IP44 | 2P+E | 16A | 230V | 10m | 3Gx2,5 | H07RN-F |
| VB-PR220/20/IP44 | 2P+E | 16A | 230V | 20m | 3Gx2,5 | H07RN-F |
| VB-PR220/30/IP44 | 2P+E | 16A | 230V | 30m | 3Gx2,5 | H07RN-F |
| VB-PR380/104/IP44 | 3P+E | 16A | 400V | 10m | 4Gx2,5 | H07RN-F |
| VB-PR380/204/IP44 | 3P+E | 16A | 400V | 20m | 4Gx2,5 | H07RN-F |
| VB-PR380/304/IP44 | 3P+E | 16A | 400V | 30m | 4Gx2,5 | H07RN-F |
| VB-PR380/105/IP44 | 3P+N+E | 16A | 400V | 10m | 5Gx2,5 | H07RN-F |
| VB-PR380/5/44 | 3P+N+E | 16A | 400V | 20m | 5Gx2,5 | H07RN-F |
| VB-PR380/305/IP44 | 3P+N+E | 16A | 400V | 30m | 5Gx2,5 | H07RN-F |

# Cavo flessibile sotto guaina pesante di policloroprene o elastomero equivalente

*Ordinary polychloroprene sheathed flexible cable*

## Specifiche

Cavo idoneo all'utilizzo in ambienti secchi, umidi o bagnati.
Idoneo e conforme alle normative vigenti, l'H07RN-F trova il suo impiego in officine industriali e agricole, cantieri di costruzioni e applicazioni dove il cavo è sottoposto a sollecitazioni meccaniche medie e particolari. Ammesso uso permanente all'esterno.
Come previsto dalla normativa EN 50575:2014 + A1, questa tipologia di cavo è consentita per applicazioni generali nei lavori di costruzione soggetti a prescrizione di resistenza all'incendio.

| Tensione di esercizio *Operating voltage* | Temperatura max esercizio *Max operating temperature* | Temperatura minima di installazione *Minimun installation temperature* | Temperatura corto circuito *Short circuit temperature* | Sforzo massimo di tiro *Maximum shooting effort* |
|---|---|---|---|---|
| 450/470 V | 60° C | -25° C | 200° C | 5Kg/mm² |

## *Features*

*Use in dry, humid or moist rooms and also in industrial and agricultural workshops, building sites and equipment, where cables are subject to medium and heavy mechanical stresses.*
*Permanent outdoors are allowed.*
*Cables for general applications in construction works subject to fire resistance requirements. Provided by EN 50575 : 2014 + A1*

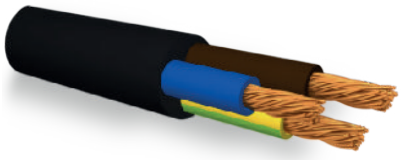

| Codice articolo *ITEM CODE* | Sez. mm² *Sec. mm²* |
|---|---|
| VB-H07-2G1 | 2G1 |
| VB-H07-3G1 | 3G1 |
| VB-H07-3G1,5 | 3G1,5 |
| VB-H07-3G2,5 | 3G2,5 |
| VB-H07-4G1,5 | 4G1,5 |
| VB-H07-4G2,5 | 4G2,5 |
| VB-H07-4G4 | 4G4 |
| VB-H07-4G6 | 4G6 |
| VB-H07-5G1,5 | 5G1,5 |
| VB-H07-5G2,5 | 5G2,5 |
| VB-H07-5G4 | 5G4 |
| VB-H07-5G6 | 5G6 |

**CONDUTTORE:** Conduttore a corda flessibile di rame ricotto, di classe 5 secondo Norma CEI EN60228 vigente

**CONDUCTOR:** Flexible annealed copper cord, class 5 (EN 60228, IEC 60228)

# QUADRI PORTATILI IN VETRORESINA

## *FIBERGLASS DISTRIBUTION BOXES – MOBILE*

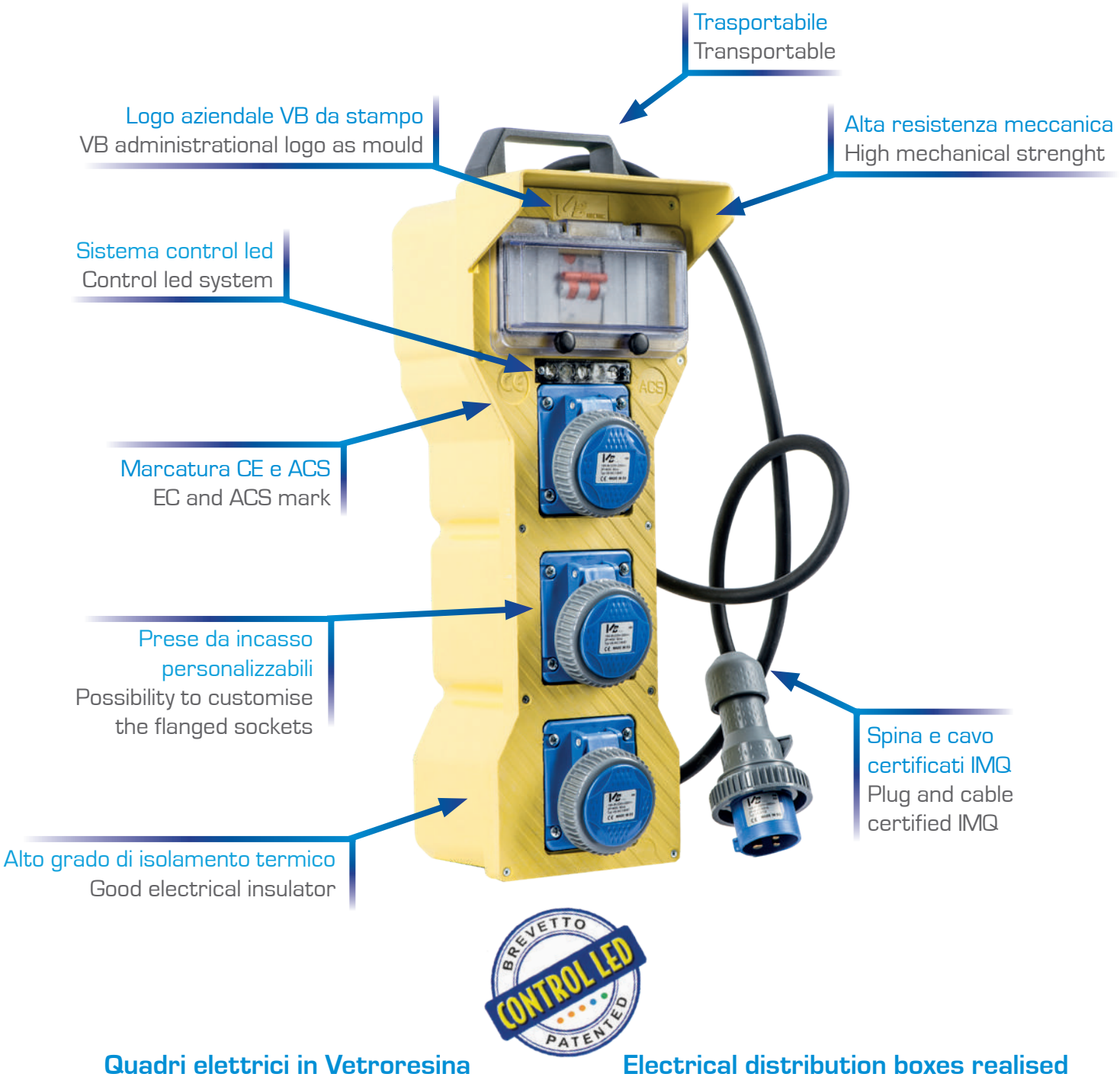


## Quadri elettrici in Vetroresina

I quadri elettrici in vetroresina VB ELECTRIC sono dotati del sistema CONTROL LED che ti permette di controllare la linea del tuo cantiere.
Grazie a un sistema di luci si può visualizzare l'arrivo della terra permettendoti di lavorare sempre in sicurezza!

## Proprietà Vetroresina

- alta rigidità ed elevata resistenza meccanica
- elevata resistenza termica (-40° +150°C)
- auto estinguente
- resistenza agli agenti atmosferici e intemperie
- basso peso specifico rispetto ai metalli
- alto grado di isolamento elettrico

## Electrical distribution boxes realised with fiberglass material

V.B. Electric distribution boxes realised with fiberglass material own the control led system which lets you to supervise your building site's line.
Moreover this system, through the lights, pictures the earth's coming and this lets you to work safely.

## Features of fiberglass

- high stiffness and high mechanical strength
- high heat resistance (- 40° +150 °C)
- self-extinguishing
- weather and chemical agents resistance
- low specific weight compared to metals
- good electrical insulator

## SISTEMA CONTROLLO LED

Tutti i dispositivi in vetroresina VB ELECTRIC sono dotati del Control Led system®, un sistema efficace per monitorare in tempo reale il corretto funzionamento della Linea .
Grazie alla sua semplicità di utilizzo, lavorerai in totale sicurezza.

### LED ROSSO ILLUMINATO - FASI

Il sistema ti avvisa che le fasi della tua linea lavorano correttamente.
Trovare il guasto sarà facile e veloce con questa spia.

### LED AZZURRO ILLUMINATO - NEUTRO

Il sistema ti avvisa la presenza del neutro e il suo corretto funzionamento.

### LED VERDE ILLUMINATO - TERRA

Il sistema ti avvisa che stai lavorando in totale sicurezza perché la Terra sta funzionando correttamente.

## CONTROL LED SYSTEM

All V.B. Electric products realised from fiberglass material owns the Control Led System, an effective device which lets you to supervise the incoming electricity of your building site's line in real time.
Thanks to its ease during the use, you can work safely.

### RED LIGHT LED TURNED ON (PHASES)

The system warns you that the phases of your building site's line are accurately working. Thanks to this warning light, you will find the breakdown in an easy and quick way.

### LIGHT BLUE LED TURNED ON (NEUTRAL)

The system warns you of the neutral presence and of its correct functioning

### GREEN LED TURNED ON (EARTH)

The system warns you that you're working safely because the earth is correctly working

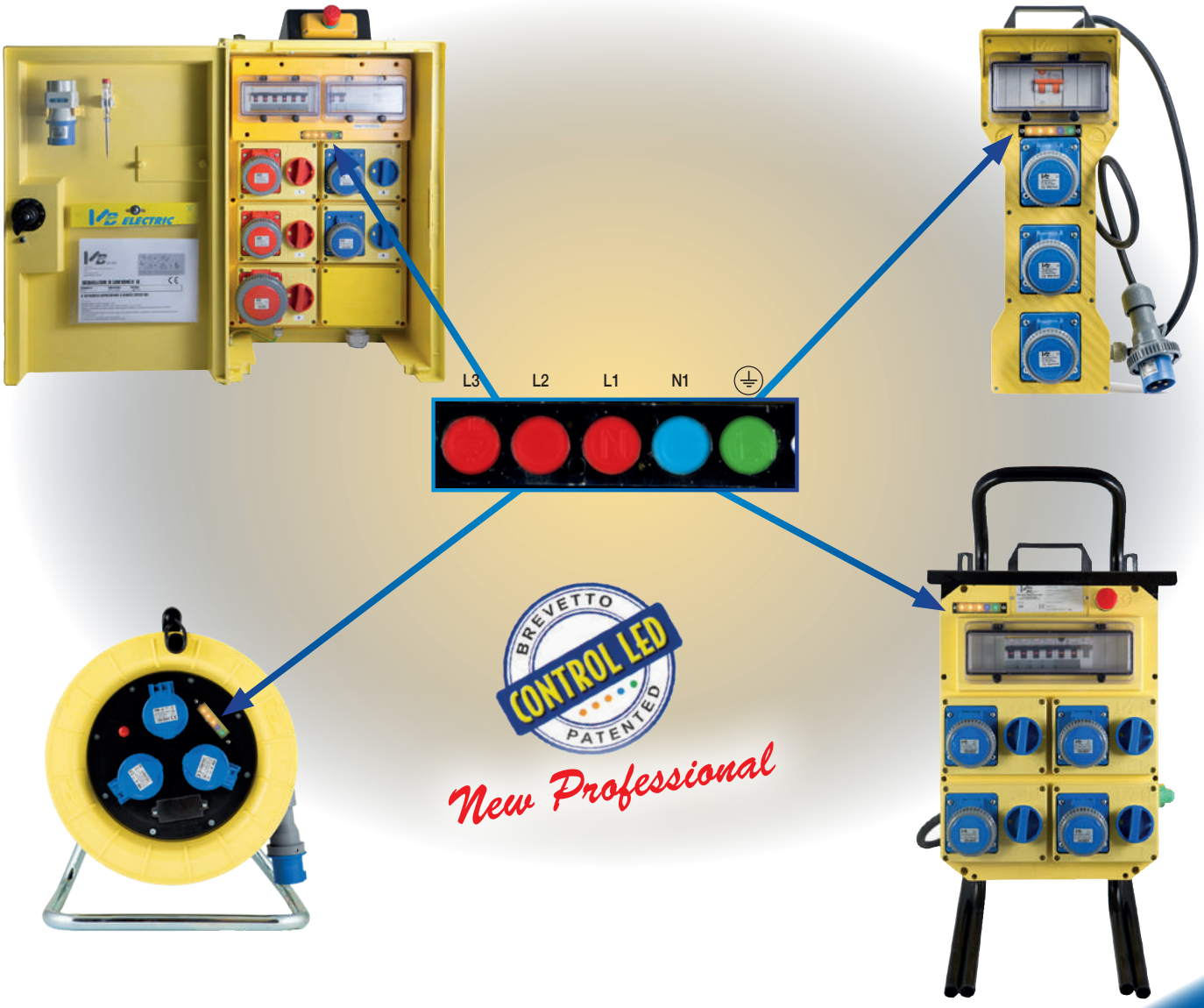

# QUADRI PORTATILI IN VETRORESINA A 3 PRESE
## *FIBERGLASS DISTRIBUTION BOXES – MOBILE WITH 3 SOCKETS*

*VB 220/1/2CV*

*VB 220/3T*

*VB 220/1/2CV*

BREVETTO CONTROL LED PATENTED

*New Professional*

| Prodotto<br>*Product* | Spina IP67<br>*IP67 Plug* | Prese IP67<br>*IP67 Sockets* | Int.diff.magnet.<br>*RCD* | Kw<br>*Kw* | Imballo<br>*Packaging* |
|---|---|---|---|---|---|
| VB-220/3T | 2P+E 16A<br>230V | 2P+E 16A 230V | Int.diff. Magn.<br>16A 1P+N 0,03 4,5KA | 3 | 1 |
| VB-220/3T-M | 2P+E 16A<br>230V | 2P+E 16A 230V | Diff.magnetot.<br>40A 1P+N 0,03<br>N.3 MT 16A 1P+N 4,5KA | 3 | 1 |
| VB-220/1/2CV | 2P+E 16A<br>230V | 1X 2P+E 16A<br>Schuko<br>2x 2P+E 16A 230V | Int.diff. Magn.<br>16A 1P+N 0,03 4,5KA | 3 | 1 |
| VB-380/3T | 3P+E 16A<br>400V | 3P+E 16A 400V | Int.diff.<br>25A 4P 0,03<br>MT 3P 16A 6KA | 9 | 1 |
| VB-380/3T-5P | 3P+N+E 16A<br>400V | 3P+N+E 16A 400V | Int.diff.<br>25A 4P 0,03<br>MT 3P 16A 6KA | 9 | 1 |
| VB-380/1/2T | 3P+N+E 16A<br>400V | 1X 3P+E 16A 400V<br>2X 2P+E 16A 230V | Int.diff.<br>25A 4P 0,03<br>MT 3P 16A 6KA | 9 | 1 |
| VB-380/1/2T-5P | 3P+N+E 16A<br>400V | 1X 3P+N+E 16A 400V<br>2X 2P+E 16A 230V | Int.diff.<br>25A 4P 0,03<br>MT 3P 16A 6KA | 9 | 1 |
| VB-380/1/1/1T<br>Solo protezione<br>magnetotermica | 3P+N+E 32A<br>400V | 1X 3P+E 16A 400V<br>1X 3P+E 32A 400V<br>1X 2P+E 16A 230V | MT 32A 3P 6KA<br>MT 16A 3P 6KA<br>MT 16A 1P+N 4,5 KA | 18 | 1 |
| VB-380/1/1/1T5P<br>Solo protezione<br>magnetotermica | 3P+N+E 32A<br>400V | 1X 3P+N+E 16A 400V<br>1X 3P+N+E 32A 400V<br>1X 2P+E 16A 230V | MT 32A 3P 6KA<br>MT 16A 3P 6KA<br>MT 16A 1P+N 4,5 KA | 18 | 1 |
| VB-CAV02 | CAVALLETTO - STAND | | | | |

# QUADRI PORTATILI IN VETRORESINA A 4 PRESE
## *FIBERGLASS DISTRIBUTION BOXES – MOBILE WITH 4 SOCKETS*

**NORMA EUROPEA**
**EN 61 439-4 CEI 17-13/4**

**ASC APPARECCHIATURE ASSIEMATE PER CANTIERE**

***EUROPEAN STANDARD***
***EN 61 439-4 CEI 17-13/4***

***ACS LOW-VOLTAGE SWITCHGEAR AND CONTROLGEAR ASSEMBLIES FOR JOB SITES***

**Con la serie LED controlli la linea in arrivo di tutti i quadri**

Ogni prodotto in vetroresina V.B. Electric è dotato del nuovo sistema a LED che ti aiuta ad avere sempre sotto controllo la linea del tuo cantiere e ti consente così di individuare immediatamente dove si trova un eventuale guasto

Utilizzando la luce verde, il sistema led indica l'arrivo della terra, garantendoti di lavorare in sicurezza.

***With LED series you can control the incoming electricity of all distribution boxes***

*Every V.B. Electric product realised from fiberglass material owns the new led system which helps you to supervise the incoming electricity of your building site's line and allows to immediately pinpoint where the possible breakdown is.*

*Using the green light, the led system pictures you the earth's coming and this lets you to work safely.*

*VB 220/4T*

*VB 380/2/2T*

| Prodotto *Product* | Spina IP67 *IP67 Plug* | Prese IP67 *IP67 Sockets* | Int.diff.magnet. *RCD* | Kw *Kw* | Imballo *Packaging* |
|---|---|---|---|---|---|
| VB-220/4T | 2P+E 16A 230V | 2P+E 16A 230V | Int.diff. Magn. 16A 1P+N 0,03 4,5KA | 3 | 1 |
| VB-220/4T-M | 2P+E 16A 230V | 2P+E 16A 230V | Diff.magnetot. 40A 1P+N 0,03 N.4 MT 16A 1P+N 4,5KA | 3 | 1 |
| VB-380/4T | 3P+E 16A 400V | 3P+E 16A 400V | Int.diff. 25A 4P 0,03 MT 3P 16A 6KA | 9 | 1 |
| VB-380/4T-5P | 3P+N+E 16A 400V | 3P+N+E 16A 400V | Int.diff. 25A 4P 0,03 MT 3P 16A 6KA | 9 | 1 |
| VB-380/2/2T | 3P+N+E 16A 400V | 2X 3P+E 16A 400V 2X 2P+E 16A 230V | Int.diff. 25A 4P 0,03 MT 3P 16A 6KA | 9 | 1 |
| VB-380/2/2-5PT | 3P+N+E 16A 400V | 2X 3P+N+E 16A 400V 2X 2P+E 16A 230V | Int.diff. 25A 4P 0,03 MT 3P 16A 6KA | 9 | 1 |
| VB-380/1/3T | 3P+N+E 16A 400V | 1X 3P+E 16A 400V 3X 2P+E 16A 230V | Int.diff. 25A 4P 0,03 MT 3P 16A 6KA | 9 | 1 |
| VB-380/1/3-5PT | 3P+N+E 16A 400V | 1X 3P+N+E 16A 400V 3X 2P+E 16A 230V | Int.diff. 25A 4P 0,03 MT 3P 16A 6KA | 9 | 1 |
| VB-380/1/1/2T5P solo protezione magnetotermica | 3P+N+E 32A 400V | 1X 3P+E 16A 400V 1X 3P+N+E 32A 400V 2X 2P+E 16A 230V | Magneto termic. MT 16A 1P+N 4,5KA MT 16A 3P 6KA MT 32A 3P 6KA | 18 | 1 |

# QUADRI PORTATILI IN VETRORESINA CON CAVALLETTO
## *FIBERGLASS DISTRIBUTION BOXES – MOBILE WITH STAND*

*VB 220/4SPT*

BREVETTO CONTROL LED PATENTED

*New Professional*

**Con la serie LED controlli la linea in arrivo di tutti i quadri**

Ogni prodotto in vetroresina V.B. Electric è dotato del nuovo sistema a LED che ti aiuta ad avere sempre sotto controllo la linea del tuo cantiere e ti consente così di individuare immediatamente dove si trova un eventuale guasto.
Utilizzando la luce verde, il sistema led indica l'arrivo della terra, garantendoti di lavorare in sicurezza.

***With LED series you can control the incoming electricity of all distribution boxes***

*Every V.B. Electric product realised from fiberglass material owns the new led system which helps you to supervise the incoming electricity of your building site's line and allows to immediately pinpoint where the possible breakdown is.*
*Using the green light, the led system pictures you the earth's coming and this lets you to work safely.*

| Prodotto *Product* | Spina IP67 *IP67 Plug* | Prese IP67 *IP67 Sockets* | Int.diff.magnet. *RCD* | Kw *Kw* | Imballo *Packaging* |
|---|---|---|---|---|---|
| VB-220/4SPT | 2P+E 16A 230V | 2P+E 16A 230V | Int. diff. magn. 16A 1P+N 0,03 4,5KA | 3 | 1 |
| VB-220/4SPT-M | 2P+E 16A 230V | 2P+E 16A 230V | Diff. magnetot. 40A 1P+N 0,03 N.4 MT 16A 1P+N 4,5KA | 3 | 1 |
| VB-380/4SPT | 3P+E 16A 400V | 3P+E 16A 400V | Int.diff. 25A 4P 0,03 MT 3P 16A 6KA | 3 | 1 |
| VB-380/4SPT5 | 3P+N+E 16A 400V | 3P+N+E 16A 400V | Int.diff. 25A 4P 0,03 MT 3P 16A 6KA | 9 | 1 |
| VB-380/2/2SPT | 3P+N+E 16A 400V | 2X 3P+E 16A 400V 2X 2P+E 16A 230V | Int.diff. 25A 4P 0,03 MT 3P 16A 6KA | 9 | 1 |
| VB-380/2/2SPT5 | 3P+N+E 16A 400V | 2X 3P+N+E 16A 400V 3X 2P+E 16A 230V | Int.diff. 25A 4P 0,03 MT 3P 16A 6KA | 9 | 1 |
| VB-380/1/3SPT | 3P+N+E 16A 400V | 1X 3P+E 16A 400V 3X 2P+E 16A 230V | Int.diff. 25A 4P 0,03 MT 3P 16A 6KA | 9 | 1 |
| VB-380/1/3SPT5 | 3P+N+E 16A 400V | 1X 3P+N+E 16A 400V 3X 2P+E 16A 230V | Int.diff. 25A 4P 0,03 MT 3P 16A 6KA | 9 | 1 |

# QUADRI PORTATILI VETRORESINA con cavalletto e ruote
## *FIBERGLASS DISTRIBUTION BOXES – Mobile with stand and wheels*

**NORMA EUROPEA**
**EN 61 439-4 CEI 17-13/4**

**ASC APPARECCHIATURE ASSIEMATE PER CANTIERE**

***EUROPEAN STANDARD***
***EN 61 439-4 CEI 17-13/4***

***ACS LOW-VOLTAGE SWITCHGEAR AND CONTROLGEAR ASSEMBLIES FOR JOB SITES***

*VB 220/4SPRT*

| Prodotto *Product* | Spina IP67 *IP67 Plug* | Prese IP67 *IP67 Sockets* | Int.diff.magnet. *RCD* | Kw *Kw* | Imballo *Packaging* |
|---|---|---|---|---|---|
| VB-220/4SPRT | 2P+E 16A 230V | 2P+E 16A 230V | Int.diff. Magn. 16A 1P+N 0,03 4,5KA | 3 | 1 |
| VB-220/4SPRT-M | 2P+E 16A 230V | 2P+E 16A 230V | Diff.magnetot. 40A 1P+N 0,03 N.4 MT 16A 1P+N 4,5KA | 3 | 1 |
| VB-380/4SPRT5 | 3P+N+E 16A 400V | 3P+N+E 16A 400V | Int.diff. 25A 4P 0,03 MT 3P 16A 6KA | 9 | 1 |
| VB-380/2/2SPRT | 3P+N+E 16A 400V | 2X 3P+E 16A 400V 2X 2P+E 16A 230V | Int.diff. 25A 4P 0,03 MT 3P 16A 6KA | 9 | 1 |
| VB-380/2/2SPRT5 | 3P+N+E 16A 400V | 2X 3P+N+E 16A 400V 3X 2P+E 16A 230V | Int.diff. 25A 4P 0,03 MT 3P 16A 6KA | 9 | 1 |
| VB-380/1/3SPRT | 3P+N+E 16A 400V | 1X 3P+E 16A 400V 3X 2P+E 16A 230V | Int.diff. 25A 4P 0,03 MT 3P 16A 6KA | 9 | 1 |
| VB-380/1/3SPRT5 | 3P+N+E 16A 400V | 1X 3P+N+E 16A 400V 3X 2P+E 16A 230V | Int.diff. 25A 4P 0,03 MT 3P 16A 6KA | 9 | 1 |

*VB-P4-TFG 21001/40*

*VB-P4-TFG 40000*

*VB-P4-TFG 40000/40C*

## Quadri VB-P4 TFG

- Cassetta in Vetroresina Autoestinguente V0
- Grado di protezione IP 65
- 2 mt. di cavo H07RN-F e spina CEE IP 67
- Prese protette da Interbloccata Differenziale Magnetotermico
- Pulsante di Emergenza sempre presente
- Vite messa a terra
- Maniglia in Termoindurente per uso Portatile
- Staffe per fissaggio a parete

Particolarmente indicato per i cantieri edili ed ambienti disagevoli

All'interno dei quadri VB viene allocata una cartella in plastica trasparente contenente la documentazione relativa alla conformità del quadro alle norme e lo schema elettrico nonché le dimensioni d'ingombro.

### DIFFERENZIALI IN CLASSE A E CLASSE AC

## *VB-P4 TFG Distribution boxes*

- *V0 Self-extinguishing Fiberglass box*
- *Protection degree IP 65*
- *2 meters of H07RN-F cable and plug CEE IP 67*
- *Sockets protected by interlocked RCD*
- *Emergency button always present*
- *Earthed screw*
- *Thermosetting resin handle for mobile use*
- *Clamps for wall fastening*

*Especially suited for construction job sites and difficult environments*

*VB places, inside of every distribution box, a transparent plastic folder which contains important documents as the compliance certificate, the rules, the drawing and the sizes.*

### *A CLASS AND AC CLASS RCD*

BREVETTO CONTROL LED PATENTED

*New Professional*

**Con la serie LED controlli la linea in arrivo di tutti i quadri**

Ogni prodotto in vetroresina V.B. Electric è dotato del nuovo sistema a LED che ti aiuta ad avere sempre sotto controllo la linea del tuo cantiere e ti consente così di individuare immediatamente dove si trova un eventuale guasto .
Utilizzando la luce verde, il sistema led indica l'arrivo della terra, garantendoti di lavorare in sicurezza.

***With LED series you can control the incoming electricity of all distribution boxes***

*Every V.B. Electric product realised from fiberglass material owns the new led system which helps you to supervise the incoming electricity of your building site's line and allows to immediately pinpoint where the possible breakdown is.*
*Using the green light, the led system pictures you the earth's coming and this lets you to work safely.*

**NORMA EUROPEA EN 61 439-4 CEI 17-13/4 ASC**
**APPARECCHIATURE ASSIEMATE PER CANTIERE**

***EUROPEAN STANDARD EN 61 439-4 CEI 17-13/4 ACS***
***LOW-VOLTAGE SWITCHGEAR AND CONTROLGEAR ASSEMBLIES FOR JOB SITES***

**A RICHIESTA VERSIONI PERSONALIZZATE** - ***PERSONALISED VERSIONS UPON REQUEST***

| PRESE INTERBLOCCATE *INTERLOCKED SOCKETS* | | | | | | ALIMENTAZIONE *POWER SUPPLY* | | | | PROTEZIONE IN USCITA *OUTPUT PROTECTION* | | | CODICE ARTICOLO *ITEM CODE* |
|---|---|---|---|---|---|---|---|---|---|---|---|---|---|
| 16A | | | 32A | | | DIFFERENZIALE GENERALE 30 MA *GENERAL RCD 30 MA* | CLASSE *CLASS* | SPINA *PLUG* | Kw | MT/MCB | | | |
| | | | | | | | | | | 16A | | 32A | |
| P+N+E | 3P+E | 3P+N+E | 3P+E | 3P+N+E | P+N+E | | | | | 1P | 3P | 3P | |
| 4 | | | | | | 40A | AC | 16A 2P+E | 3 | 4 | | | VB-P4-TFG40000 |
| 2 | 2 | | | | | 25A | AC | 16A 3P+N+E | 9 | 2 | 1 | | VB-P4-TFG22000 |
| 2 | 1 | 1 | | | | 25A | AC | 16A 3P+N+E | 9 | 2 | 1 | | VB-P4-TFG21100 |
| 3 | 1 | | | | | 25A | AC | 16A 3P+N+E | 9 | 3 | 1 | | VB-P4-TFG31000 |
| 4 | | | | | | 40A | AC | 32A 2P+E | 9 | 4 | | | VB-P4-TFG40000-40 |
| 2 | 2 | | | | | 40A | A | 32A 3P+N+E | 18 | 2 | 1 | | VB-P4-TFG22000-40 |
| 2 | 1 | 1 | | | | 40A | A | 32A 3P+N+E | 18 | 2 | 1 | | VB-P4-TFG21100-40 |
| 2 | 1 | | 1 | | | 40A | A | 32A 3P+N+E | 18 | 2 | 1 | 1 | VB-P4-TFG21010-40 |
| 2 | 1 | | | 1 | | 40A | A | 32A 3P+N+E | 18 | 2 | 1 | 1 | VB-P4-TFG21001-40 |
| 3 | 1 | | | | | 40A | A | 32A 3P+N+E | 18 | 3 | 1 | | VB-P4-TFG31000-40 |
| 2 | 1 | | 1 | | | 63A | A | 63A 3P+N+E | 35 | 2 | 1 | 1 | VB-P4-TFG21010-63 |
| 2 | 1 | | | 1 | | 63A | A | 63A 3P+N+E | 35 | 2 | 1 | 1 | VB-P4-TFG21001-63 |

| PRESE INTERBLOCCATE *INTERLOCKED SOCKETS* | | | | | | ALIMENTAZIONE *POWER SUPPLY* | | | | PROTEZIONE IN USCITA *OUTPUT PROTECTION* | | | CODICE ARTICOLO *ITEM CODE* |
|---|---|---|---|---|---|---|---|---|---|---|---|---|---|
| 16A | | | 32A | | | DIFFERENZIALE GENERALE 30 MA *GENERAL RCD 30 MA* | CLASSE *CLASS* | SPINA *PLUG* | Kw | MT/MCB | | | CON CAVALLETTO *WITH STAND* |
| | | | | | | | | | | 16A | | 32A | |
| P+N+E | 3P+E | 3P+N+E | 3P+E | 3P+N+E | P+N+E | | | | | 1P | 3P | 3P | |
| 4 | | | | | | 40A | AC | 16A 2P+E | 3 | 4 | | | VB-P4-TFG40000-C |
| 2 | 2 | | | | | 25A | AC | 16A 3P+N+E | 9 | 2 | 1 | | VB-P4-TFG22000-C |
| 2 | 1 | 1 | | | | 25A | AC | 16A 3P+N+E | 9 | 2 | 1 | | VB-P4-TFG21100-C |
| 3 | 1 | | | | | 25A | AC | 16A 3P+N+E | 9 | 3 | 1 | | VB-P4-TFG31000-C |
| 4 | | | | | | 40A | AC | 32A 2P+E | 9 | 4 | | | VB-P4-TFG40000-40-C |
| 2 | 2 | | | | | 40A | A | 32A 3P+N+E | 18 | 2 | 1 | | VB-P4-TFG22000-40-C |
| 2 | 1 | 1 | | | | 40A | A | 32A 3P+N+E | 18 | 2 | 1 | | VB-P4-TFG21100-40-C |
| 2 | 1 | | 1 | | | 40A | A | 32A 3P+N+E | 18 | 2 | 1 | 1 | VB-P4-TFG21010-40-C |
| 2 | 1 | | | 1 | | 40A | A | 32A 3P+N+E | 18 | 2 | 1 | 1 | VB-P4-TFG21001-40-C |
| 3 | 1 | | | | | 40A | A | 32A 3P+N+E | 18 | 3 | 1 | | VB-P4-TFG31000-40-C |
| 2 | 1 | | 1 | | | 63A | A | 63A 3P+N+E | 35 | 2 | 1 | 1 | VB-P4-TFG21010-63-C |
| 2 | 1 | | | 1 | | 63A | A | 63A 3P+N+E | 35 | 2 | 1 | 1 | VB-P4-TFG21001-63-C |

*VB-P4-TFM 21001*

## Quadri VB-P4 TFM

- Morsettiera
- Cassetta in Vetroresina Autoestinguente V0
- Grado di protezione IP 65
- Prese protette da Interbloccata Differenziale Magnetotermico
- Pulsante di Emergenza sempre presente
- Vite messa a terra
- Maniglia in Termoindurente per uso Portatile
- Staffe per fissaggio a parete

Particolarmente indicato per i cantieri edili ed ambienti disagevoli

All'interno dei quadri VB viene allocata una cartella in plastica trasparente contenente la documentazione relativa alla conformità del quadro alle norme e lo schema elettrico nonché le dimensioni d'ingombro.

**DIFFERENZIALI IN CLASSE A E CLASSE AC**

## *VB-P4 TFM Distribution boxes*

- *Terminal Box*
- *V0 Self-extinguishing Fiberglass box*
- *Protection degree IP 65*
- *2 meters of H07RN-F cable and plug CEE IP 67*
- *Sockets protected by interlocked RCD*
- *Emergency button always present*
- *Earthed screw*
- *Thermosetting resin handle for mobile use*
- *Clamps for wall fastening*

*Especially suited for construction job sites and difficult environments*

*VB places, inside of every distribution box, a transparent plastic folder which contains important documents as the compliance certificate, the rules, the drawing and the sizes.*

***A CLASS AND AC CLASS RCD***

*VB-P4-TFS 21001*

## Quadri VB-P4 TFS

- Spina fissa esterna
- Cassetta in Vetroresina Autoestinguente V0
- Grado di protezione IP 65
- Prese protette da Interbloccata Differenziale Magnetotermico
- Pulsante di Emergenza sempre presente
- Vite messa a terra
- Maniglia in Termoindurente per uso Portatile
- Staffe per fissaggio a parete

Particolarmente indicato per i cantieri edili ed ambienti disagevoli

All'interno dei quadri VB viene allocata una cartella in plastica trasparente contenente la documentazione relativa alla conformità del quadro alle norme e lo schema elettrico nonché le dimensioni d'ingombro.

**DIFFERENZIALI IN CLASSE A E CLASSE AC**

## *VB-P4 TFS Distribution boxes*

- *Fixed external plug*
- *V0 Self-extinguishing Fiberglass box*
- *Protection degree IP 65*
- *2 meters of H07RN-F cable and plug CEE IP 67*
- *Sockets protected by interlocked RCD*
- *Emergency button always present*
- *Earthed screw*
- *Thermosetting resin handle for mobile use*
- *Clamps for wall fastening*

*Especially suited for construction job sites and difficult environments*

*VB places, inside of every distribution box, a transparent plastic folder which contains important documents as the compliance certificate, the rules, the drawing and the sizes.*

***A CLASS AND AC CLASS RCD***

BREVETTO CONTROL LED PATENTED

*New Professional*

**Con la serie LED controlli la linea in arrivo di tutti i quadri**

Ogni prodotto in vetroresina V.B. Electric è dotato del nuovo sistema a LED che ti aiuta ad avere sempre sotto controllo la linea del tuo cantiere e ti consente così di individuare immediatamente dove si trova un eventuale guasto.
Utilizzando la luce verde, il sistema led indica l'arrivo della terra, garantendoti di lavorare in sicurezza.

***With LED series you can control the incoming electricity of all distribution boxes***

*Every V.B. Electric product realised from fiberglass material owns the new led system which helps you to supervise the incoming electricity of your building site's line and allows to immediately pinpoint where the possible breakdown is.*
*Using the green light, the led system pictures you the earth's coming and this lets you to work safely.*

| PRESE INTERBLOCCATE *INTERLOCKED SOCKETS* | | | | | | ALIMENTAZIONE *POWER SUPPLY* | | | | PROTEZIONE IN USCITA *OUTPUT PROTECTION* | | | CODICE ARTICOLO *ITEM CODE* |
|---|---|---|---|---|---|---|---|---|---|---|---|---|---|
| 16A | | | 32A | | | DIFFERENZIALE GENERALE 30 MA *GENERAL RCD 30 MA* | CLASSE *CLASS* | MORSETTIERA *TERMINAL BOX* | Kw | MT/MCB | | | |
| | | | | | | | | | | 16A | | 32A | |
| P+N+E | 3P+E | 3P+N+E | 3P+E | 3P+N+E | P+N+E | | | | | 1P | 3P | 3P | |
| 4 | | | | | | 40A | AC | 16A 2P+E | 3 | 4 | | | VB-P4-TFM40000 |
| 2 | 2 | | | | | 25A | AC | 16A 3P+N+E | 9 | 2 | 1 | | VB-P4-TFM22000 |
| 2 | 1 | 1 | | | | 25A | AC | 16A 3P+N+E | 9 | 2 | 1 | | VB-P4-TFM21100 |
| 3 | 1 | | | | | 25A | AC | 16A 3P+N+E | 9 | 3 | 1 | | VB-P4-TFM31000 |
| 4 | | | | | | 40A | AC | 32A 2P+E | 9 | 4 | | | VB-P4-TFM40000-40 |
| 2 | 2 | | | | | 40A | A | 32A 3P+N+E | 18 | 2 | 1 | | VB-P4-TFM22000-40 |
| 2 | 1 | 1 | | | | 40A | A | 32A 3P+N+E | 18 | 2 | 1 | | VB-P4-TFM21100-40 |
| 2 | 1 | | 1 | | | 40A | A | 32A 3P+N+E | 18 | 2 | 1 | 1 | VB-P4-TFM21010-40 |
| 2 | 1 | | | 1 | | 40A | A | 32A 3P+N+E | 18 | 2 | 1 | 1 | VB-P4-TFM21001-40 |
| 3 | 1 | | | | | 40A | A | 32A 3P+N+E | 18 | 3 | 1 | | VB-P4-TFM31000-40 |
| 2 | 1 | | 1 | | | 63A | A | 63A 3P+N+E | 35 | 2 | 1 | 1 | VB-P4-TFM21010-63 |
| 2 | 1 | | | 1 | | 63A | A | 63A 3P+N+E | 35 | 2 | 1 | 1 | VB-P4-TFM21001-63 |

| PRESE INTERBLOCCATE *INTERLOCKED SOCKETS* | | | | | | ALIMENTAZIONE *POWER SUPPLY* | | | | PROTEZIONE IN USCITA *OUTPUT PROTECTION* | | | CODICE ARTICOLO *ITEM CODE* |
|---|---|---|---|---|---|---|---|---|---|---|---|---|---|
| 16A | | | 32A | | | DIFFERENZIALE GENERALE 30 MA *GENERAL RCD 30 MA* | CLASSE *CLASS* | SPINA *PLUG* | Kw | MT/MCB | | | |
| | | | | | | | | | | 16A | | 32A | |
| P+N+E | 3P+E | 3P+N+E | 3P+E | 3P+N+E | P+N+E | | | | | 1P | 3P | 3P | |
| 4 | | | | | | 40A | AC | 16A 2P+E | 3 | 4 | | | VB-P4-TFS40000 |
| 2 | 2 | | | | | 25A | AC | 16A 3P+N+E | 9 | 2 | 1 | | VB-P4-TFS22000 |
| 2 | 1 | 1 | | | | 25A | AC | 16A 3P+N+E | 9 | 2 | 1 | | VB-P4-TFS21100 |
| 3 | 1 | | | | | 25A | AC | 16A 3P+N+E | 9 | 3 | 1 | | VB-P4-TFS31000 |
| 4 | | | | | | 40A | AC | 32A 2P+E | 9 | 4 | | | VB-P4-TFS40000-40 |
| 2 | 2 | | | | | 40A | A | 32A 3P+N+E | 18 | 2 | 1 | | VB-P4-TFS22000-40 |
| 2 | 1 | 1 | | | | 40A | A | 32A 3P+N+E | 18 | 2 | 1 | | VB-P4-TFS21100-40 |
| 2 | 1 | | 1 | | | 40A | A | 32A 3P+N+E | 18 | 2 | 1 | 1 | VB-P4-TFS21010-40 |
| 2 | 1 | | | 1 | | 40A | A | 32A 3P+N+E | 18 | 2 | 1 | 1 | VB-P4-TFS21001-40 |
| 3 | 1 | | | | | 40A | A | 32A 3P+N+E | 18 | 3 | 1 | | VB-P4-TFS31000-40 |

**A RICHIESTA VERSIONI PERSONALIZZATE** - *PERSONALISED VERSIONS UPON REQUEST*

# QUADRI PRIMARI IN VETRORESINA

## *PRIMARY FIBERGLASS DISTRIBUTION BOXES*

# Quadri VB-P4
## con 4 prese interbloccate e con spina fissa esterna

- Prese interbloccate IP65 protette da magneto-termico
- Staffe per fissaggio a parete
- Fungo d'emergenza
- Maniglie per il trasporto
- Serratura lucchettabile
- Predisposizione per l'applicazione del cavalletto
- Targa identificativa delle informazioni tecniche protetta da vetrino

All'interno dei quadri VB viene allocata una cartella in plastica trasparente contenente la documentazione relativa alla conformità del quadro alle norme e lo schema elettrico nonché le dimensioni d'ingombro.

# *VB-P4 distribution boxes*
## *with 4 interlocked sockets and flanged fixed external plug*

- *IP65 interlocked sockets protected by mcb*
- *Clamps for wall fastening*
- *Emergency button*
- *Handles for transport*
- *Lock with padlock*
- *Set up for stand application*
- *Identification plate for technical information protected by a slide*

*VB places, inside of every distribution box, a transparent plastic folder which contains important documents as the compliance certificate, the rules, the drawing and the sizes.*

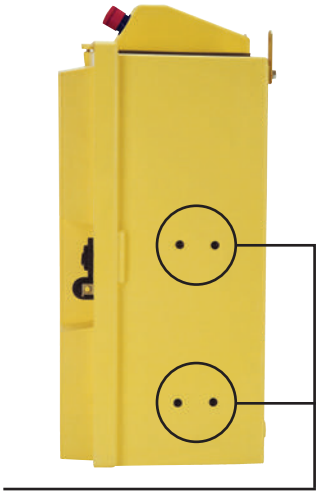

Predisposizione per cavalletto: forare con punta trapano Ø 8
*Set up for the stand application: you have to pierce with a ø8 drill bit*

## DIFFERENZIALI IN CLASSE A

## *A CLASS RCD*

Led luminoso per visione notturna interno ed esterno al quadro. I led indicano anche l'arrivo delle fasi
*Led lights are suited for the night, placed both inside and outside of the distribution box and indicate the phases' coming*

Spina fissa 32/A 63/A
*Flanged fixed external plug 32A 63A*

*VB-P4F-T 22000/63*

**Nella versione a cavalletto la spina fissa esterna è posta sul retro del quadro.**
***If you want to use the stand, the flanged fixed external plug will be placed on the back of the distribution box***

*New Professional*

**Con la serie LED controlli la linea in arrivo di tutti i quadri**

Ogni prodotto in vetroresina V.B. Electric è dotato del nuovo sistema a LED che ti aiuta ad avere sempre sotto controllo la linea del tuo cantiere e ti consente così di individuare immediatamente dove si trova un eventuale guasto.
Utilizzando la luce verde, il sistema led indica l'arrivo della terra, garantendoti di lavorare in sicurezza.

***With LED series you can control the incoming electricity of all distribution boxes***

*Every V.B. Electric product realised from fiberglass material owns the new led system which helps you to supervise the incoming electricity of your building site's line and allows to immediately pinpoint where the possible breakdown is.*
*Using the green light, the led system pictures you the earth's coming and this lets you to work safely.*

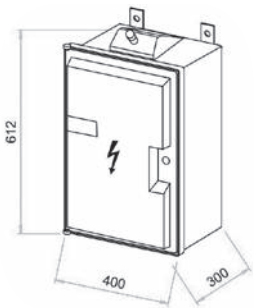

| N. 4 PRESE INTERBLOCCATE *NO. 4 INTERLOCKED SOCKETS* | | | | | | | ALIMENTAZIONE *POWER SUPPLY* | | PROTEZIONE IN USCITA *OUTPUT PROTECTION* | | | | CODICE ARTICOLO *ITEM CODE* |
|---|---|---|---|---|---|---|---|---|---|---|---|---|---|
| 16A | | | 32A | | | 24V | 32A | | MT/MCB | | | | |
| | | | | | | | DIFFERENZIALE GENERALE 30 MA CLASSE A *GENERAL RCD 30 MA A CLASS* | Kw | 16A | | 32A | | |
| P+N+E | 3P+E | 3P+N+E | 3P+E | 3P+N+E | P+N+E | 2P | | | 1P | 3P | 1P | 3P | |
| 2 | 2 | | | | | | 40 A | 18 | 2 | 1 | | | VB-P4F-T22000/40 |
| 2 | 1 | | | 1 | | | 40 A | 18 | 2 | 1 | | 1 | VB-P4F-T21001/40 |
| 2 | 1 | | 1 | | | | 40 A | 18 | 2 | 1 | | 1 | VB-P4F-T21010/40 |
| 2 | 1 | 1 | | | | | 40 A | 18 | 2 | 1 | | | VB-P4F-T21100/40 |
| 3 | 1 | | | | | | 40 A | 18 | 3 | 1 | | | VB-P4F-T3100/40 |

| N. 4 PRESE INTERBLOCCATE *NO. 4 INTERLOCKED SOCKETS* | | | | | | | ALIMENTAZIONE *POWER SUPPLY* | | PROTEZIONE IN USCITA *OUTPUT PROTECTION* | | | | CODICE ARTICOLO *ITEM CODE* |
|---|---|---|---|---|---|---|---|---|---|---|---|---|---|
| 16A | | | 32A | | | 24V | DIFFERENZIALE GENERALE 30 MA CLASSE A *GENERAL RCD 30 MA A CLASS* | Kw | MT/MCB | | | | |
| | | | | | | | | | 16A | | 32A | | |
| P+N+E | 3P+E | 3P+N+E | 3P+E | 3P+N+E | P+N+E | 2P | | | 1P | 3P | 1P | 3P | |
| 2 | 2 | | | | | | 63A | 35 | 2 | 1 | | | VB-P4F-T22000 |
| 2 | 1 | | | 1 | | | 63A | 35 | 2 | 1 | | 1 | VB-P4F-T21001 |
| 2 | 1 | | 1 | | | | 63A | 35 | 2 | 1 | | 1 | VB-P4F-T21010 |
| 2 | 1 | 1 | | | | | 63A | 35 | 2 | 1 | | | VB-P4F-T21100 |
| 3 | 1 | | | | | | 63A | 35 | 3 | 1 | | | VB-P4F-T31000 |
| 2 | | | | 1 | | 1 | 63A | 35 | 3 | | | 1 | VB-P4F-T2000101 |
| 3 | | | | | 1 | | 63A | 35 | 3 | | 1 | | VB-P4F-T3000010 |

**VB-CAV01** | CAVALLETTO PER QUADRO SERIE VB-G VB-P - *STAND FOR VB-G AND VB-P DISTRIBUTION BOXES* |

# Quadri VB-P5
## con 5 prese e con spina fissa esterna

- Prese interbloccate IP65 protette da magneto-termico
- Staffe per fissaggio a parete
- Fungo d'emergenza
- Maniglie per il trasporto
- Serratura lucchettabile
- Predisposizione per l'applicazione del cavalletto
- Targa identificativa delle informazioni tecniche protetta da vetrino

All'interno dei quadri VB viene allocata una cartella in plastica trasparente contenente la documentazione relativa alla conformità del quadro alle norme e lo schema elettrico nonché le dimensioni d'ingombro.

# *VB-P5 distribution boxes*
## *with 5 interlocked sockets and flanged fixed external plug*

- *IP65 interlocked sockets protected by mcb*
- *Clamps for wall fastening*
- *Emergency button*
- *Handles for transport*
- *Lock with padlock*
- *Set up for stand application*
- *Identification plate for technical information protected by a slide*

*VB places, inside of every distribution box, a transparent plastic folder which contains important documents as the compliance certificate, the rules, the drawing and the sizes.*

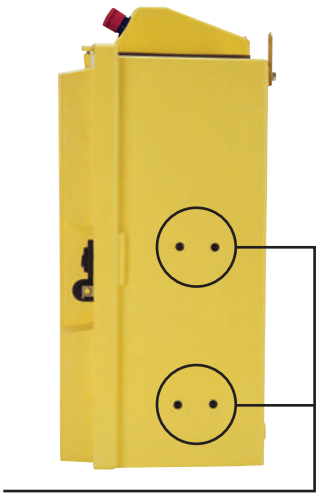

Predisposizione per cavalletto: forare con punta trapano Ø 8
*Set up for the stand application: you have to pierce with a ø8 drill bit*

## DIFFERENZIALI IN CLASSE A

## *A CLASS RCD*

Led luminoso per visione notturna interno ed esterno al quadro. I led indicano anche l'arrivo delle fasi
*Led lights are suited for the night, placed both inside and outside of the distribution box and indicate the phases' coming*

Spina fissa 32/A 63/A
*Flanged fixed external plug 32A 63A*

*VB-P5F-T 22001/40*

**Nella versione a cavalletto la spina fissa esterna è posta sul retro del quadro.**
***If you want to use the stand, the flanged fixed external plug will be placed on the back of the distribution box***

*New Professional*

**Con la serie LED controlli la linea in arrivo di tutti i quadri**

Ogni prodotto in vetroresina V.B. Electric è dotato del nuovo sistema a LED che ti aiuta ad avere sempre sotto controllo la linea del tuo cantiere e ti consente così di individuare immediatamente dove si trova un eventuale guasto.
Utilizzando la luce verde, il sistema led indica l'arrivo della terra, garantendoti di lavorare in sicurezza.

***With LED series you can control the incoming electricity of all distribution boxes***

*Every V.B. Electric product realised from fiberglass material owns the new led system which helps you to supervise the incoming electricity of your building site's line and allows to immediately pinpoint where the possible breakdown is.*
*Using the green light, the led system pictures you the earth's coming and this lets you to work safely.*

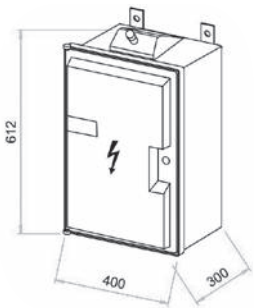

**NORMA EUROPEA EN 61 439-4 CEI 17-13/4 ASC**
**APPARECCHIATURE ASSIEMATE PER CANTIERE**

***EUROPEAN STANDARD EN 61 439-4 CEI 17-13/4 ACS***
***LOW-VOLTAGE SWITCHGEAR AND CONTROLGEAR ASSEMBLIES FOR JOB SITES***

| N.5 PRESE INTERBLOCCATE *NO. 5 INTERLOCKED SOCKETS* | | | | | | | ALIMENTAZIONE *POWER SUPPLY* | | PROTEZIONE IN USCITA *OUTPUT PROTECTION* | | | | CODICE ARTICOLO *ITEM CODE* |
|---|---|---|---|---|---|---|---|---|---|---|---|---|---|
| 16A | | | 32A | | | 24V | 32A | | MT/MCB | | | | |
| | | | | | | | DIFFERENZIALE GENERALE 30 MA CLASSE A *GENERAL RCD 30 MA A CLASS* | Kw | 16A | | 32A | | |
| P+N+E | 3P+E | 3P+N+E | 3P+E | 3P+N+E | P+N+E | 2P | | | 1P | 3P | 1P | 3P | |
| 2 | 2 | | 1 | | | | 40A | 18 | 2 | 1 | | 1 | VB-P5FT22010/40 |
| 2 | 2 | | | 1 | | | 40A | 18 | 2 | 1 | | 1 | VB-P5FT22001/40 |
| 2 | 1 | 1 | | 1 | | | 40A | 18 | 2 | 1 | | 1 | VB-P5FT21101/40 |
| 3 | 1 | | 1 | | | | 40A | 18 | 3 | 1 | | 1 | VB-P5FT31010/40 |
| 3 | 1 | | | 1 | | | 40A | 18 | 3 | 1 | | 1 | VB-P5FT31001/40 |

| N.5 PRESE INTERBLOCCATE *NO. 5 INTERLOCKED SOCKETS* | | | | | | | ALIMENTAZIONE *POWER SUPPLY* | | PROTEZIONE IN USCITA *OUTPUT PROTECTION* | | | | CODICE ARTICOLO *ITEM CODE* |
|---|---|---|---|---|---|---|---|---|---|---|---|---|---|
| 16A | | | 32A | | | 24V | DIFFERENZIALE PURO GENERALE 30 MA CLASSE A *PURE GENERAL DIFFERENTIAL 30 MA CLASS A* | Kw | MT/MCB | | | | |
| | | | | | | | | | 16A | | 32A | | |
| P+N+E | 3P+E | 3P+N+E | 3P+E | 3P+N+E | P+N+E | 2P | | | 1P | 3P | 1P | 3P | |
| 2 | 2 | | | 1 | | | 63A | 35 | 2 | 1 | | 1 | VB-P5FT22001 |
| 2 | 2 | | 1 | | | | 63A | 35 | 2 | 1 | | 1 | VB-P5FT22010 |
| 2 | 1 | 1 | | 1 | | | 63A | 35 | 2 | 1 | | 1 | VB-P5FT21101 |
| 3 | 1 | | 1 | | | | 63A | 35 | 3 | 1 | | 1 | VB-P5FT31010 |
| 3 | 1 | | | 1 | | | 63A | 35 | 3 | 1 | | 1 | VB-P5FT31001 |
| 2 | | 1 | | 1 | | 1 | 63A | 35 | 3 | 1 | | 1 | VB-P5FT2010101 |
| 3 | 1 | | | | 1 | | 63A | 35 | 3 | 1 | 1 | | VB-P5FT3100010 |

**VB-CAV01** | CAVALLETTO PER QUADRO SERIE VB-G VB-P - *STAND FOR VB-G AND VB-P DISTRIBUTION BOXES* |

**A RICHIESTA VERSIONI PERSONALIZZATE** - ***PERSONALISED VERSIONS UPON REQUEST***

# Quadri VB-P6

## con 6 prese e con spina fissa esterna

- Prese interbloccate IP65 protette da magneto-termico
- Staffe per fissaggio a parete
- Fungo d'emergenza
- Maniglie per il trasporto
- Serratura lucchettabile
- Predisposizione per l'applicazione del cavalletto
- Targa identificativa delle informazioni tecniche protetta da vetrino

All'interno dei quadri VB viene allocata una cartella in plastica trasparente contenente la documentazione relativa alla conformità del quadro alle norme e lo schema elettrico nonché le dimensioni d'ingombro.

### DIFFERENZIALI IN CLASSE A

# *VB-P6 distribution boxes*

## *with 6 interlocked sockets and flanged fixed external plug*

- *IP65 interlocked sockets protected by mcb*
- *Clamps for wall fastening*
- *Emergency button*
- *Handles for transport*
- *Lock with padlock*
- *Set up for stand application*
- *Identification plate for technical information protected by a slide*

*VB places, inside of every distribution box, a transparent plastic folder which contains important documents as the compliance certificate, the rules, the drawing and the sizes.*

### *A CLASS RCD*

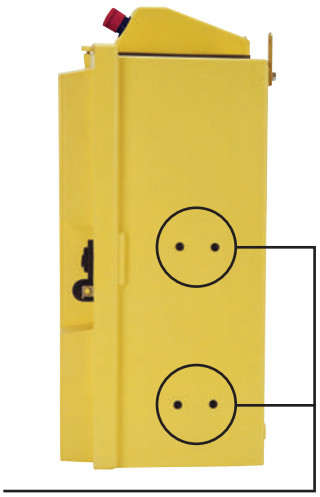

Predisposizione per cavalletto: forare con punta trapano Ø 8
*Set up for the stand application: you have to pierce with a ø8 drill bit*

Led luminoso per visione notturna interno ed esterno al quadro. I led indicano anche l'arrivo delle fasi
*Led lights are suited for the night, placed both inside and outside of the distribution box and indicate the phases' coming*

Spina fissa 32/A 63/A
*Flanged fixed external plug 32A 63A*

*VB-P6F-T 23001/40*

**Nella versione a cavalletto la spina fissa esterna è posta sul retro del quadro.**
***If you want to use the stand, the flanged fixed external plug will be placed on the back of the distribution box***

*New Professional*

**Con la serie LED controlli la linea in arrivo di tutti i quadri**

Ogni prodotto in vetroresina V.B. Electric è dotato del nuovo sistema a LED che ti aiuta ad avere sempre sotto controllo la linea del tuo cantiere e ti consente così di individuare immediatamente dove si trova un eventuale guasto.
Utilizzando la luce verde, il sistema led indica l'arrivo della terra, garantendoti di lavorare in sicurezza.

***With LED series you can control the incoming electricity of all distribution boxes***

*Every V.B. Electric product realised from fiberglass material owns the new led system which helps you to supervise the incoming electricity of your building site's line and allows to immediately pinpoint where the possible breakdown is.*
*Using the green light, the led system pictures you the earth's coming and this lets you to work safely.*

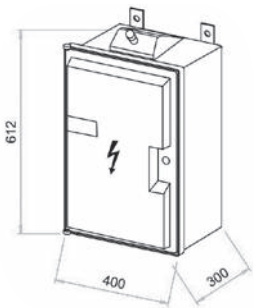

**NORMA EUROPEA EN 61 439-4 CEI 17-13/4 ASC APPARECCHIATURE ASSIEMATE PER CANTIERE**

***EUROPEAN STANDARD EN 61 439-4 CEI 17-13/4 ACS LOW-VOLTAGE SWITCHGEAR AND CONTROLGEAR ASSEMBLIES FOR JOB SITES***

| N. 6 PRESE INTERBLOCCATE *NO. 6 INTERLOCKED SOCKETS* | | | | | | | ALIMENTAZIONE *POWER SUPPLY* | | PROTEZIONE IN USCITA *OUTPUT PROTECTION* | | | | CODICE ARTICOLO *ITEM CODE* |
|---|---|---|---|---|---|---|---|---|---|---|---|---|---|
| 16A | | | 32A | | | 24V | 32A | | MT/MCB | | | | |
| | | | | | | | DIFFERENZIALE GENERALE 30 MA CLASSE A *GENERAL RCD 30 MA A CLASS* | Kw | 16A | | 32A | | |
| P+N+E | 3P+E | 3P+N+E | 3P+E | 3P+N+E | P+N+E | 2P | | | 1P | 3P | 1P | 3P | |
| 2 | 2 | | 2 | | | | 40A | 18 | 2 | 1 | | 1 | VB-P6F-T22020/40 |
| 2 | | 2 | | 2 | | | 40A | 18 | 2 | 1 | | 1 | VB-P6F-T20202/40 |
| 3 | 2 | | | 1 | | | 40A | 18 | 3 | 1 | | 1 | VB-P6F-T32001/40 |
| 3 | 2 | | 1 | | | | 40A | 18 | 3 | 1 | | 1 | VB-P6F-T32010/40 |
| 3 | 1 | 1 | | | 1 | | 40A | 18 | 3 | 1 | 1 | | VB-P6F-T311001/40 |

| N. 6 PRESE INTERBLOCCATE *NO. 6 INTERLOCKED SOCKETS* | | | | | | | ALIMENTAZIONE *POWER SUPPLY* | | PROTEZIONE IN USCITA *OUTPUT PROTECTION* | | | | CODICE ARTICOLO *ITEM CODE* |
|---|---|---|---|---|---|---|---|---|---|---|---|---|---|
| 16A | | | 32A | | | 24V | DIFFERENZIALE GENERALE 30 MA CLASSE A *GENERAL RCD 30 MA A CLASS* | Kw | MT/MCB | | | | |
| | | | | | | | | | 16A | | 32A | | |
| P+N+E | 3P+E | 3P+N+E | 3P+E | 3P+N+E | P+N+E | 2P | | | 1P | 3P | 1P | 3P | |
| 2 | 2 | | 2 | | | | 63A | 35 | 2 | 1 | | 1 | VB-P6F-T22020 |
| 2 | | 2 | | 2 | | | 63A | 35 | 2 | 1 | | 1 | VB-P6F-T20202 |
| 3 | 2 | | 1 | | | | 63A | 35 | 3 | 1 | | 1 | VB-P6F-T32010 |
| 3 | 2 | | | 1 | | | 63A | 35 | 3 | 1 | | 1 | VB-P6F-T32001 |
| 2 | | 1 | 1 | 1 | | 1 | 63A | 35 | 3 | 1 | | 1 | VB-P6F-T2011101 |
| 3 | 1 | 1 | | | 1 | | 63A | 35 | 3 | 1 | 1 | | VB-P6F-T311001 |

| | | |
|---|---|---|
| **VB-CAV01** | CAVALLETTO PER QUADRO SERIE VB-G VB-P - *STAND FOR VB-G AND VB-P DISTRIBUTION BOXES* | **120,75** |

**A RICHIESTA VERSIONI PERSONALIZZATE** - ***PERSONALISED VERSIONS UPON REQUEST***

# QUADRI VB-P con generale da 63A/40A
## *VB-P DISTRIBUTION BOXES with general switch of 63A/40A*

## Quadri VB P

- Prese interbloccate IP65 protette da magneto-termico
- Staffe per fissaggio a parete
- Fungo d'emergenza
- Maniglie per il trasporto
- Serratura lucchettabile
- Predisposizione per l'applicazione del cavalletto
- Targa identificativa delle informazioni tecniche protetta da vetrino

All'interno dei quadri VB viene allocata una cartella in plastica trasparente contenente la documentazione relativa alla conformità del quadro alle norme e lo schema elettrico nonché le dimensioni d'ingombro.

### DIFFERENZIALI IN CLASSE A

## *VB P Distribution boxes*

- *IP65 interlocked sockets protected by mcb*
- *Clamps for wall fastening*
- *Emergency button*
- *Handles for transport*
- *Lock with padlock*
- *Set up for stand application*
- *Identification plate for technical information protected by a slide*

*VB places, inside of every distribution box, a transparent plastic folder which contains important documents as the compliance certificate, the rules, the drawing and the sizes.*

### *A CLASS RCD*

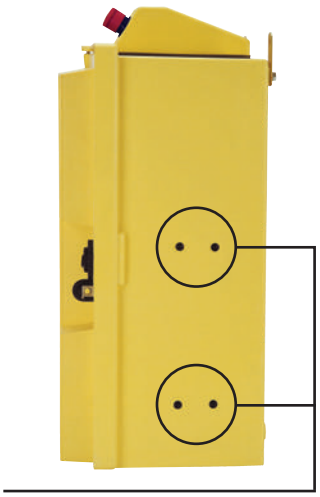

Predisposizione per cavalletto: forare con punta trapano Ø 8
*Set up for the stand application: you have to pierce with a ø8 drill bit*

Led luminoso per visione notturna interno ed esterno al quadro. I led indicano anche l'arrivo delle fasi
*Led lights are suited for the night, placed both inside and outside of the distribution box and indicate the phases' coming*

*VB-P5-T 22001*

**Nella versione a cavalletto la spina fissa esterna è posta sul retro del quadro.**
***If you want to use the stand, the flanged fixed external plug will be placed on the back of the distribution box***

*New Professional*

**Con la serie LED controlli la linea in arrivo di tutti i quadri**

Ogni prodotto in vetroresina V.B. Electric è dotato del nuovo sistema a LED che ti aiuta ad avere sempre sotto controllo la linea del tuo cantiere e ti consente così di individuare immediatamente dove si trova un eventuale guasto.
Utilizzando la luce verde, il sistema led indica l'arrivo della terra, garantendoti di lavorare in sicurezza.

***With LED series you can control the incoming electricity of all distribution boxes***

*Every V.B. Electric product realised from fiberglass material owns the new led system which helps you to supervise the incoming electricity of your building site's line and allows to immediately pinpoint where the possible breakdown is.*
*Using the green light, the led system pictures you the earth's coming and this lets you to work safely.*

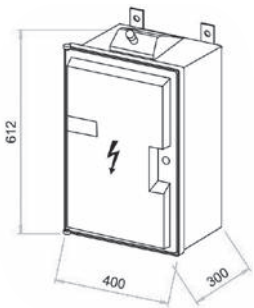

| N. 4 PRESE INTERBLOCCATE *NO. 4 INTERLOCKED SOCKETS* | | | | | | | ALIMENTAZIONE *POWER SUPPLY* | | PROTEZIONE IN USCITA *OUTPUT PROTECTION* | | | | CODICE ARTICOLO *ITEM CODE* |
|---|---|---|---|---|---|---|---|---|---|---|---|---|---|
| 16A | | | 32A | | | 24V | DIFFERENZIALE GENERALE 30 MA CLASSE A *GENERAL RCD 30 MA A CLASS* | Kw | MT/MCB | | | | |
| | | | | | | | | | 16A | | 32A | | |
| P+N+E | 3P+E | 3P+N+E | 3P+E | 3P+N+E | P+N+E | 2P | | | 1P | 3P | 1P | 3P | |
| 2 | 1 | | 1 | | | | 63A | 35 | 2 | 1 | | 1 | VB-P4-T21010 |
| 2 | 1 | | | 1 | | | 63A | 35 | 2 | 1 | | 1 | VB-P4-T21001 |
| 2 | 1 | 1 | | | | | 63A | 35 | 2 | 1 | | | VB-P4-T21100 |
| 2 | | | 1 | 1 | | | 63A | 35 | 2 | | | 1 | VB-P4-T20011 |
| 3 | 1 | | | | | | 63A | 35 | 3 | 1 | 1 | | VB-P4-T31000 |
| 2 | | 1 | | 1 | | | 63A | 35 | 2 | 1 | | 1 | VB-P4-T20101 |
| 2 | 2 | | | | | | 63A | 35 | 2 | 1 | | | VB-P4-T22000 |
| 2 | 2 | | | | | | 40A | 18 | 2 | 1 | | | VB-P4-T22000/40 |
| 4 | | | | | | | 40A | 9 | 4 | | | | VB-P4-T40000 |
| 4 | | | | | | | 40A | 18 | 4 | | | | VB-P4-T40000/4P |
| 4 | | | | | | | 25A | 3 | 4 | | | | VB-P4-T4000025 |
| 4 | | | | | | | 25A 400V | 9 | 4 | | | | VB-P4-T40000254 |
| 3 | | | | | 1 | | 40A | 6 | 3 | | 1 | | VB-P4-T300001 |
| 1 | 1 | | 1 | | | 1 | 63A | 35 | 2 | 1 | | 1 | VB-P4-T1101001 |
| 4 | | | | | | | 63A | 15 | 4 | | | | VB-P4-T40000/63 |
| 3 | | | | | 1 | | 63A | 15 | 3 | | 1 | | VB-P4-T300001/63 |

| N. 5 PRESE INTERBLOCCATE *NO. 5 INTERLOCKED SOCKETS* | | | | | | | ALIMENTAZIONE *POWER SUPPLY* | | PROTEZIONE IN USCITA *OUTPUT PROTECTION* | | | | CODICE ARTICOLO *ITEM CODE* |
|---|---|---|---|---|---|---|---|---|---|---|---|---|---|
| 16A | | | 32A | | | 24V | DIFFERENZIALE GENERALE 30 MA CLASSE A *GENERAL RCD 30 MA A CLASS* | Kw | MT/MCB | | | | |
| | | | | | | | | | 16A | | 32A | | |
| P+N+E | 3P+E | 3P+N+E | 3P+E | 3P+N+E | P+N+E | 2P | | | 1P | 3P | 1P | 3P | |
| 2 | 2 | | 1 | | | | 63A | 35 | 2 | 1 | | 1 | VB-P5-T22010 |
| 2 | 2 | | | 1 | | | 63A | 35 | 2 | 1 | | 1 | VB-P5-T22001 |
| 2 | 1 | 1 | | 1 | | | 63A | 35 | 2 | 1 | | 1 | VB-P5-T21101 |
| 2 | | 2 | | 1 | | | 63A | 35 | 2 | 1 | | 1 | VB-P5-T20201 |
| 2 | 1 | 1 | 1 | | | | 63A | 35 | 2 | 1 | | 1 | VB-P5-T21110 |
| 3 | 1 | | 1 | | | | 63A | 35 | 3 | 1 | | 1 | VB-P5-T31010 |
| 3 | 1 | | | 1 | | | 63A | 35 | 3 | 1 | | 1 | VB-P5-T31001 |
| 2 | | 1 | | 1 | 1 | | 63A | 35 | 2 | 1 | 1 | 1 | VB-P5-T201011 |
| 5 | | | | | | | 63A | 15 | 5 | | | | VB-P5-T50000/63 |
| 4 | | | | | 1 | | 63A | 15 | 4 | | 1 | | VB-P5-T400001/63 |

**VB-CAV01** | CAVALLETTO PER QUADRO SERIE VB-G VB-P - *STAND FOR VB-G AND VB-P DISTRIBUTION BOXES* |

**A RICHIESTA VERSIONI PERSONALIZZATE** - ***PERSONALISED VERSIONS UPON REQUEST***

## Quadri Serie VB-G 63A

- Prese interbloccate IP65 protette da magneto-termico
- Staffe per fissaggio a parete
- Fungo d'emergenza
- Maniglie per il trasporto
- Serratura lucchettabile
- Predisposizione per l'applicazione del cavalletto
- Targa identificativa delle informazioni tecniche protetta da vetrino

All'interno dei quadri VB viene allocata una cartella in plastica trasparente contenente la documentazione relativa alla conformità del quadro alle norme e lo schema elettrico nonché le dimensioni d'ingombro.

## *VB-G 63A distribution boxes*

- *IP65 interlocked sockets protected by mcb*
- *Clamps for wall fastening*
- *Emergency button*
- *Handles for transport*
- *Lock with padlock*
- *Set up for stand application*
- *Identification plate for technical information protected by a slide*

*VB places, inside of every distribution box, a transparent plastic folder which contains important documents as the compliance certificate, the rules, the drawing and the sizes.*

### DIFFERENZIALI IN CLASSE A

### *A CLASS RCD*

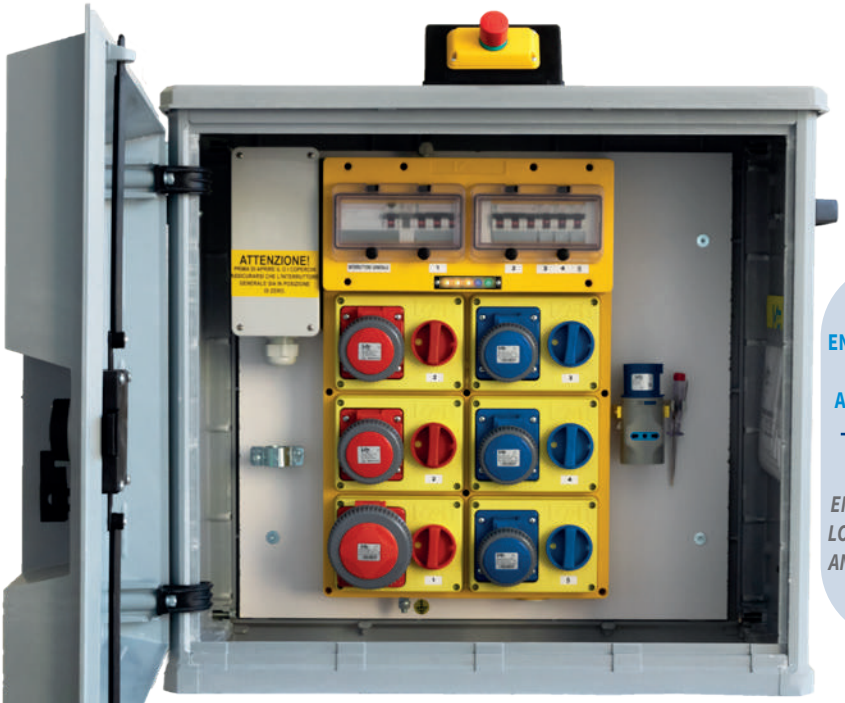


*VB-G6-T23001*

**NORMA EUROPEA EN 61 439-4 CEI 17-13/4 ASC APPARECCHIATURE ASSIEMATE PER CANTIERE**

***EUROPEAN STANDARD EN 61 439-4 CEI 17-13/4 ACS LOW-VOLTAGE SWITCHGEAR AND CONTROLGEAR ASSEMBLIES FOR JOB SITES***

BREVETTO CONTROL LED PATENTED

*New Professional*

**Con la serie LED controlli la linea in arrivo di tutti i quadri**

Ogni prodotto in vetroresina V.B. Electric è dotato del nuovo sistema a LED che ti aiuta ad avere sempre sotto controllo la linea del tuo cantiere e ti consente così di individuare immediatamente dove si trova un eventuale guasto.
Utilizzando la luce verde, il sistema led indica l'arrivo della terra, garantendoti di lavorare in sicurezza.

***With LED series you can control the incoming electricity of all distribution boxes***

*Every V.B. Electric product realised from fiberglass material owns the new led system which helps you to supervise the incoming electricity of your building site's line and allows to immediately pinpoint where the possible breakdown is.*
*Using the green light, the led system pictures you the earth's coming and this lets you to work safely.*

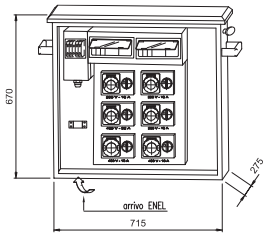


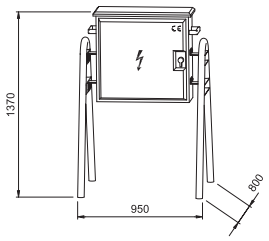

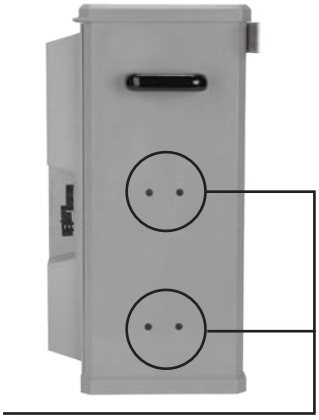

Predisposizione per cavalletto: forare con punta trapano Ø 8
*Set up for the stand application: you have to pierce with a ø8 drill bit*

**Possibilità spina fissa da 125A**
***Optional flanged fixed external plug 125A***

| N. 6 PRESE INTERBLOCCATE *NO. 6 INTERLOCKED SOCKETS* | | | | | | | INTERRUTTORE GEN. *GENERAL SWITCH* | | PROTEZIONE IN USCITA *OUTPUT PROTECTION* | | | | CODICE ARTICOLO *ITEM CODE* |
|---|---|---|---|---|---|---|---|---|---|---|---|---|---|
| 16A | | | 32A | | | 24V | DIFFERENZIALE GENERALE 30 MA CLASSE A *GENERAL RCD 30 MA A CLASS* | Kw | MT/MCB | | | | |
| | | | | | | | | | 16A | | 32A | | |
| P+N+E | 3P+E | 3P+N+E | 3P+E | 3P+N+E | P+N+E | 2P | | | 1P | 3P | 1P | 3P | |
| 2 | 2 | | 2 | | | | 63A | 35 | 2 | 1 | | 1 | VB-G6-T22020 |
| 2 | | 2 | | 2 | | | 63A | 35 | 2 | 1 | | 1 | VB-G6-T20202 |
| 3 | 2 | | 1 | | | | 63A | 35 | 3 | 1 | | 1 | VB-G6-T32010 |
| 3 | 2 | | | 1 | | | 63A | 35 | 3 | 1 | | 1 | VB-G6-T32001 |
| 2 | | 1 | 1 | 1 | | 1 | 63A | 35 | 3 | 1 | | 1 | VB-G6-T2011101 |
| 3 | 1 | 1 | | | 1 | | 63A | 35 | 3 | 1 | 1 | | VB-G6-T311001 |

| N. 7 PRESE INTERBLOCCATE *NO. 7 INTERLOCKED SOCKETS* | | | | | | | INTERRUTTORE GEN. *GENERAL SWITCH* | | PROTEZIONE IN USCITA *OUTPUT PROTECTION* | | | | CODICE ARTICOLO *ITEM CODE* |
|---|---|---|---|---|---|---|---|---|---|---|---|---|---|
| 16A | | | 32A | | | 24V | DIFFERENZIALE GENERALE 30 MA CLASSE A *GENERAL RCD 30 MA A CLASS* | Kw | MT/MCB | | | | |
| | | | | | | | | | 16A | | 32A | | |
| P+N+E | 3P+E | 3P+N+E | 3P+E | 3P+N+E | P+N+E | 2P | | | 1P | 3P | 1P | 3P | |
| 2 | 2 | 1 | 1 | 1 | | | 63A | 35 | 2 | 2 | | 1 | VB-G7-T22111 |
| 3 | 3 | | 1 | | | | 63A | 35 | 3 | 2 | | 1 | VB-G7-T33010 |
| 4 | 2 | | 1 | | | | 63A | 35 | 4 | 1 | | 1 | VB-G7-T42010 |
| 4 | 1 | | 1 | 1 | | | 63A | 35 | 4 | 1 | | 1 | VB-G7-T41011 |
| 4 | 1 | 1 | | 1 | | | 63A | 35 | 4 | 1 | | 1 | VB-G7-T41101 |
| 2 | | 2 | | 1 | 1 | 1 | 63A | 35 | 3 | 1 | 1 | 1 | VB-G7-T2020111 |

| N. 8 PRESE INTERBLOCCATE *NO. 8 INTERLOCKED SOCKETS* | | | | | | | INTERRUTTORE GEN. *GENERAL SWITCH* | | PROTEZIONE IN USCITA *OUTPUT PROTECTION* | | | | CODICE ARTICOLO *ITEM CODE* |
|---|---|---|---|---|---|---|---|---|---|---|---|---|---|
| 16A | | | 32A | | | 24V | DIFFERENZIALE GENERALE 30 MA CLASSE A *GENERAL RCD 30 MA A CLASS* | Kw | MT/MCB | | | | |
| | | | | | | | | | 16A | | 32A | | |
| P+N+E | 3P+E | 3P+N+E | 3P+E | 3P+N+E | P+N+E | 2P | | | 1P | 3P | 1P | 3P | |
| 3 | 3 | | 1 | 1 | | | 63A | 35 | 3 | 2 | | 1 | VB-G8-T33011 |
| 3 | 2 | 1 | 1 | 1 | | | 63A | 35 | 3 | 2 | | 1 | VB-G8-T32111 |
| 4 | 1 | 1 | 1 | 1 | | | 63A | 35 | 4 | 1 | | 1 | VB-G8-T4111 |
| 5 | 2 | | 1 | | | | 63A | 35 | 5 | 1 | | 1 | VB-G8-T52010 |
| 5 | 1 | | 1 | 1 | | | 63A | 35 | 5 | 1 | | 1 | VB-G8-T51011 |

| N. 9 PRESE INTERBLOCCATE *NO. 9 INTERLOCKED SOCKETS* | | | | | | | INTERRUTTORE GEN. *GENERAL SWITCH* | | PROTEZIONE IN USCITA *OUTPUT PROTECTION* | | | | CODICE ARTICOLO *ITEM CODE* |
|---|---|---|---|---|---|---|---|---|---|---|---|---|---|
| 16A | | | 32A | | | 24V | DIFFERENZIALE GENERALE 30 MA CLASSE A *GENERAL RCD 30 MA A CLASS* | Kw | MT/MCB | | | | |
| | | | | | | | | | 16A | | 32A | | |
| P+N+E | 3P+E | 3P+N+E | 3P+E | 3P+N+E | P+N+E | 2P | | | 1P | 3P | 1P | 3P | |
| 3 | 3 | 1 | 1 | 1 | | | 63A | 35 | 3 | 2 | | 2 | VB-G9-T33111 |
| 3 | 2 | 1 | 2 | 1 | | | 63A | 35 | 3 | 2 | | 1 | VB-G9-T32121 |
| 4 | 2 | 1 | 1 | 1 | | | 63A | 35 | 3 | 2 | | 1 | VB-G9-T42111 |
| 6 | 2 | | 1 | | | | 63A | 35 | 6 | 1 | | 1 | VB-G9-T62010 |
| 5 | 1 | 1 | 1 | 1 | | | 63A | 35 | 5 | 1 | | 1 | VB-G9-T51111 |

**VB-CAV01** | CAVALLETTO PER QUADRO SERIE VB-G VB-P - *STAND FOR VB-G AND VB-P DISTRIBUTION BOXES* |

**A RICHIESTA VERSIONI PERSONALIZZATE** - ***PERSONALISED VERSIONS UPON REQUEST***

## Quadri Serie VB-G 100A

- Prese interbloccate IP65 protette da magneto-termico
- Staffe per fissaggio a parete
- Fungo d'emergenza
- Maniglie per il trasporto
- Serratura lucchettabile
- Predisposizione per l'applicazione del cavalletto
- Targa identificativa delle informazioni tecniche protetta da vetrino

All'interno dei quadri VB viene allocata una cartella in plastica trasparente contenente la documentazione relativa alla conformità del quadro alle norme e lo schema elettrico nonché le dimensioni d'ingombro.

## *VB-G 100A distribution boxes*

- *IP65 interlocked sockets protected by mcb*
- *Clamps for wall fastening*
- *Emergency button*
- *Handles for transport*
- *Lock with padlock*
- *Set up for stand application*
- *Identification plate for technical information protected by a slide*

*VB places, inside of every distribution box, a transparent plastic folder which contains important documents as the compliance certificate, the rules, the drawing and the sizes.*

### DIFFERENZIALI IN CLASSE A

### *A CLASS RCD*

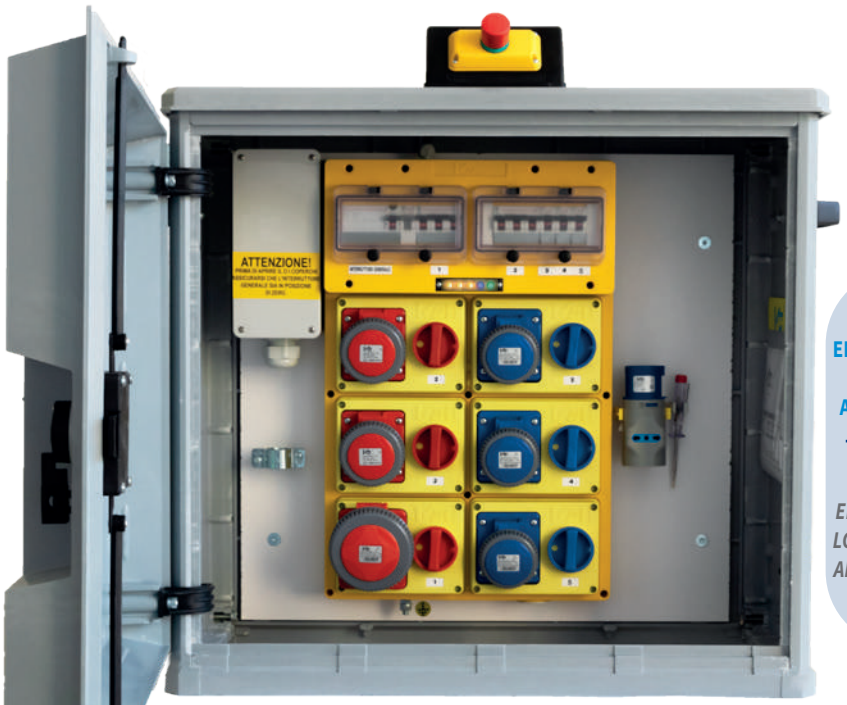


**NORMA EUROPEA EN 61 439-4 CEI 17-13/4 ASC APPARECCHIATURE ASSIEMATE PER CANTIERE**

*EUROPEAN STANDARD EN 61 439-4 CEI 17-13/4 ACS LOW-VOLTAGE SWITCHGEAR AND CONTROLGEAR ASSEMBLIES FOR JOB SITES*

*VB-G6-T23001/A*

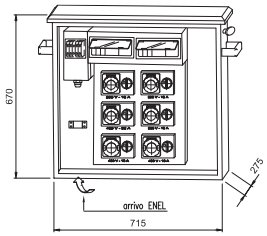


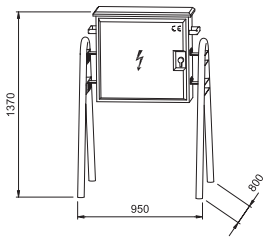


*New Professional*

**Con la serie LED controlli la linea in arrivo di tutti i quadri**

Ogni prodotto in vetroresina V.B. Electric è dotato del nuovo sistema a LED che ti aiuta ad avere sempre sotto controllo la linea del tuo cantiere e ti consente così di individuare immediatamente dove si trova un eventuale guasto.
Utilizzando la luce verde, il sistema led indica l'arrivo della terra, garantendoti di lavorare in sicurezza.

***With LED series you can control the incoming electricity of all distribution boxes***

*Every V.B. Electric product realised from fiberglass material owns the new led system which helps you to supervise the incoming electricity of your building site's line and allows to immediately pinpoint where the possible breakdown is.*
*Using the green light, the led system pictures you the earth's coming and this lets you to work safely.*

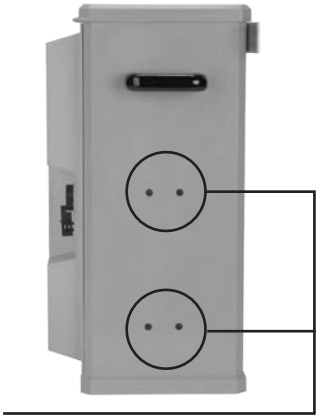

Predisposizione per cavalletto: forare con punta trapano Ø 8
*Set up for the stand application: you have to pierce with a ø8 drill bit*

**Possibilità spina fissa da 125A**
***Optional flanged fixed external plug 125A***

| N. 6 PRESE INTERBLOCCATE<br>*NO. 6 INTERLOCKED SOCKETS* | | | | | | | ALIMENTAZIONE<br>*POWER SUPPLY* | | PROTEZIONE IN USCITA<br>*OUTPUT PROTECTION* | | | | CODICE ARTICOLO<br>*ITEM CODE* |
|---|---|---|---|---|---|---|---|---|---|---|---|---|---|
| 16A | | | 32A | | | 24V | DIFFERENZIALE GENERALE 30 MA CLASSE A<br>*GENERAL RCD 30 MA A CLASS* | Kw | MT/MCB | | | | |
| | | | | | | | | | 16A | | 32A | | |
| P+N+E | 3P+E | 3P+N+E | 3P+E | 3P+N+E | P+N+E | 2P | | | 1P | 3P | 1P | 3P | |
| 2 | 2 | | 2 | | | | 100A | 55 | 2 | 1 | | 1 | VB-G6-T22020/A |
| 2 | | 2 | | 2 | | | 100A | 55 | 2 | 1 | | 1 | VB-G6-T20202/A |
| 3 | 2 | | 1 | | | | 100A | 55 | 3 | 1 | | 1 | VB-G6-T32010/A |
| 3 | 2 | | | 1 | | | 100A | 55 | 3 | 1 | | 1 | VB-G6-T32001/A |
| 2 | | 1 | 1 | 1 | | 1 | 100A | 55 | 3 | 1 | | 1 | VB-G6-T2011101/A |
| 3 | 1 | 1 | | | 1 | | 100A | 55 | 3 | 1 | 1 | | VB-G6-T311001/A |

| N. 7 PRESE INTERBLOCCATE<br>*NO. 7 INTERLOCKED SOCKETS* | | | | | | | ALIMENTAZIONE<br>*POWER SUPPLY* | | PROTEZIONE IN USCITA<br>*OUTPUT PROTECTION* | | | | CODICE ARTICOLO<br>*ITEM CODE* |
|---|---|---|---|---|---|---|---|---|---|---|---|---|---|
| 16A | | | 32A | | | 24V | DIFFERENZIALE GENERALE 30 MA CLASSE A<br>*GENERAL RCD 30 MA A CLASS* | Kw | MT/MCB | | | | |
| | | | | | | | | | 16A | | 32A | | |
| P+N+E | 3P+E | 3P+N+E | 3P+E | 3P+N+E | P+N+E | 2P | | | 1P | 3P | 1P | 3P | |
| 2 | 2 | 1 | 1 | 1 | | | 100A | 55 | 2 | 2 | | 1 | VB-G7-T22111/A |
| 3 | 3 | | 1 | | | | 100A | 55 | 3 | 2 | | 1 | VB-G7-T33010/A |
| 4 | 2 | | 1 | | | | 100A | 55 | 4 | 1 | | 1 | VB-G7-T42010/A |
| 4 | 1 | | 1 | 1 | | | 100A | 55 | 4 | 1 | | 1 | VB-G7-T41011/A |
| 4 | 1 | 1 | | 1 | | | 100A | 55 | 4 | 1 | | 1 | VB-G7-T41101/A |
| 2 | | 2 | | 1 | 1 | 1 | 100A | 55 | 3 | 1 | 1 | 1 | VB-G7-T2020111/A |

| N. 8 PRESE INTERBLOCCATE<br>*NO. 8 INTERLOCKED SOCKETS* | | | | | | | ALIMENTAZIONE<br>*POWER SUPPLY* | | PROTEZIONE IN USCITA<br>*OUTPUT PROTECTION* | | | | CODICE ARTICOLO<br>*ITEM CODE* |
|---|---|---|---|---|---|---|---|---|---|---|---|---|---|
| 16A | | | 32A | | | 24V | DIFFERENZIALE GENERALE 30 MA CLASSE A<br>*GENERAL RCD 30 MA A CLASS* | Kw | MT/MCB | | | | |
| | | | | | | | | | 16A | | 32A | | |
| P+N+E | 3P+E | 3P+N+E | 3P+E | 3P+N+E | P+N+E | 2P | | | 1P | 3P | 1P | 3P | |
| 3 | 3 | | 1 | 1 | | | 100A | 55 | 3 | 2 | | 1 | VB-G8-T33011/A |
| 3 | 2 | 1 | 1 | 1 | | | 100A | 55 | 3 | 2 | | 1 | VB-G8-T32111/A |
| 4 | 1 | 1 | 1 | 1 | | | 100A | 55 | 4 | 1 | | 1 | VB-G8-T4111/A |
| 5 | 2 | | 1 | | | | 100A | 55 | 5 | 1 | | 1 | VB-G8-T52010/A |
| 5 | 1 | | 1 | 1 | | | 100A | 55 | 5 | 1 | | 1 | VB-G8-T51011/A |

| N. 9 PRESE INTERBLOCCATE<br>*NO. 9 INTERLOCKED SOCKETS* | | | | | | | ALIMENTAZIONE<br>*POWER SUPPLY* | | PROTEZIONE IN USCITA<br>*OUTPUT PROTECTION* | | | | CODICE ARTICOLO<br>*ITEM CODE* |
|---|---|---|---|---|---|---|---|---|---|---|---|---|---|
| 16A | | | 32A | | | 24V | DIFFERENZIALE GENERALE 30 MA CLASSE A<br>*GENERAL RCD 30 MA A CLASS* | Kw | MT/MCB | | | | |
| | | | | | | | | | 16A | | 32A | | |
| P+N+E | 3P+E | 3P+N+E | 3P+E | 3P+N+E | P+N+E | 2P | | | 1P | 3P | 1P | 3P | |
| 3 | 3 | 1 | 1 | 1 | | | 100A | 55 | 3 | 2 | | 2 | VB-G9-T33111/A |
| 3 | 2 | 1 | 2 | 1 | | | 100A | 55 | 3 | 2 | | 1 | VB-G9-T32121/A |
| 4 | 2 | 1 | 1 | 1 | | | 100A | 55 | 3 | 2 | | 1 | VB-G9-T42111/A |
| 6 | 2 | | 1 | | | | 100A | 55 | 6 | 1 | | 1 | VB-G9-T62010/A |
| 5 | 1 | 1 | 1 | 1 | | | 100A | 55 | 5 | 1 | | 1 | VB-G9-T51111/A |

**VB-CAV01** | CAVALLETTO PER QUADRO SERIE VB-G VB-P - *STAND FOR VB-G AND VB-P DISTRIBUTION BOXES* |

**A RICHIESTA VERSIONI PERSONALIZZATE** - ***PERSONALISED VERSIONS UPON REQUEST***

## Quadri Serie VB-G 125A

- Prese interbloccate IP65 protette da magneto-termico
- Staffe per fissaggio a parete
- Fungo d'emergenza
- Maniglie per il trasporto
- Serratura lucchettabile
- Predisposizione per l'applicazione del cavalletto
- Targa identificativa delle informazioni tecniche protetta da vetrino

All'interno dei quadri VB viene allocata una cartella in plastica trasparente contenente la documentazione relativa alla conformità del quadro alle norme e lo schema elettrico nonché le dimensioni d'ingombro.

## *VB-G 125A distribution boxes*

- *IP65 interlocked sockets protected by mcb*
- *Clamps for wall fastening*
- *Emergency button*
- *Handles for transport*
- *Lock with padlock*
- *Set up for stand application*
- *Identification plate for technical information protected by a slide*

*VB places, inside of every distribution box, a transparent plastic folder which contains important documents as the compliance certificate, the rules, the drawing and the sizes.*

### DIFFERENZIALI IN CLASSE A

### *A CLASS RCD*

*VB-G6-T23001/B*

**NORMA EUROPEA EN 61 439-4 CEI 17-13/4 ASC APPARECCHIATURE ASSIEMATE PER CANTIERE**

***EUROPEAN STANDARD EN 61 439-4 CEI 17-13/4 ACS LOW-VOLTAGE SWITCHGEAR AND CONTROLGEAR ASSEMBLIES FOR JOB SITES***

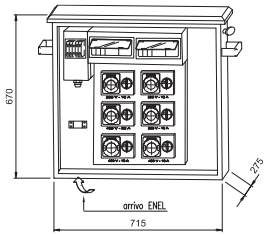


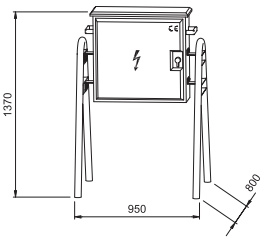

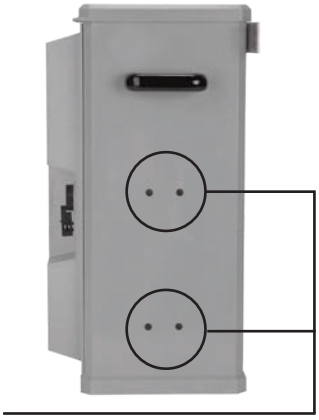

Predisposizione per cavalletto: forare con punta trapano Ø 8
*Set up for the stand application: you have to pierce with a ø8 drill bit*

**Possibilità spina fissa da 125A**
***Optional flanged fixed external plug 125A***

BREVETTO CONTROL LED PATENTED

*New Professional*

**Con la serie LED controlli la linea in arrivo di tutti i quadri**

Ogni prodotto in vetroresina V.B. Electric è dotato del nuovo sistema a LED che ti aiuta ad avere sempre sotto controllo la linea del tuo cantiere e ti consente così di individuare immediatamente dove si trova un eventuale guasto.
Utilizzando la luce verde, il sistema led indica l'arrivo della terra, garantendoti di lavorare in sicurezza.

***With LED series you can control the incoming electricity of all distribution boxes***

*Every V.B. Electric product realised from fiberglass material owns the new led system which helps you to supervise the incoming electricity of your building site's line and allows to immediately pinpoint where the possible breakdown is.*
*Using the green light, the led system pictures you the earth's coming and this lets you to work safely.*

| N. 6 PRESE INTERBLOCCATE *NO. 6 INTERLOCKED SOCKETS* | | | | | | | INTERRUTTORE GEN. *GENERAL SWITCH* | | PPROTEZIONE IN USCITA *OUTPUT PROTECTION* | | | | CODICE ARTICOLO *ITEM CODE* |
|---|---|---|---|---|---|---|---|---|---|---|---|---|---|
| 16A | | | 32A | | | 24V | DIFFERENZIALE GENERALE 30 MA CLASSE A *GENERAL DIFFERENTIAL 30 MA CLASS A* | Kw | MT/MCB | | | | |
| | | | | | | | | | 16A | | 32A | | |
| P+N+E | 3P+E | 3P+N+E | 3P+E | 3P+N+E | P+N+E | 2P | | | 1P | 3P | 1P | 3P | |
| 2 | 2 | | 2 | | | | 125 A | 70 | 2 | 1 | | 1 | VB-G6-T22020/B |
| 2 | | 2 | | 2 | | | 125 A | 70 | 2 | 1 | | 1 | VB-G6-T20202/B |
| 3 | 2 | | 1 | | | | 125 A | 70 | 3 | 1 | | 1 | VB-G6-T32010/B |
| 3 | 2 | | | 1 | | | 125 A | 70 | 3 | 1 | | 1 | VB-G6-T32001/B |
| 2 | | 1 | 1 | 1 | | 1 | 125 A | 70 | 3 | 1 | | 1 | VB-G6-T2011101/B |
| 3 | 1 | 1 | | | 1 | | 125 A | 70 | 3 | 1 | 1 | | VB-G6-T311001/B |

| N. 7 PRESE INTERBLOCCATE *NO. 7 INTERLOCKED SOCKETS* | | | | | | | INTERRUTTORE GEN. *GENERAL SWITCH* | | PROTEZIONE IN USCITA *OUTPUT PROTECTION* | | | | CODICE ARTICOLO *ITEM CODE* |
|---|---|---|---|---|---|---|---|---|---|---|---|---|---|
| 16A | | | 32A | | | 24V | DIFFERENZIALE GENERALE 30 MA CLASSE A *GENERAL DIFFERENTIAL 30 MA CLASS A* | Kw | MT/MCB | | | | |
| | | | | | | | | | 16A | | 32A | | |
| P+N+E | 3P+E | 3P+N+E | 3P+E | 3P+N+E | P+N+E | 2P | | | 1P | 3P | 1P | 3P | |
| 2 | 2 | 1 | 1 | 1 | | | 125 A | 70 | 2 | 2 | | 1 | VB-G7-T22111/B |
| 3 | 3 | | 1 | | | | 125 A | 70 | 3 | 2 | | 1 | VB-G7-T33010/B |
| 4 | 2 | | 1 | | | | 125 A | 70 | 4 | 1 | | 1 | VB-G7-T42010/B |
| 4 | 1 | | 1 | 1 | | | 125 A | 70 | 4 | 1 | | 1 | VB-G7-T41011/B |
| 4 | 1 | 1 | | 1 | | | 125 A | 70 | 4 | 1 | | 1 | VB-G7-T41101/B |
| 2 | | 2 | | 1 | 1 | 1 | 125 A | 70 | 3 | 1 | 1 | 1 | VB-G7-T2020111/B |

| N. 8 PRESE INTERBLOCCATE *NO. 8 INTERLOCKED SOCKETS* | | | | | | | INTERRUTTORE GEN. *GENERAL SWITCH* | | PROTEZIONE IN USCITA *OUTPUT PROTECTION* | | | | CODICE ARTICOLO *ITEM CODE* |
|---|---|---|---|---|---|---|---|---|---|---|---|---|---|
| 16A | | | 32A | | | 24V | DIFFERENZIALE GENERALE 30 MA CLASSE A *GENERAL DIFFERENTIAL 30 MA CLASS A* | Kw | MT/MCB | | | | |
| | | | | | | | | | 16A | | 32A | | |
| P+N+E | 3P+E | 3P+N+E | 3P+E | 3P+N+E | P+N+E | 2P | | | 1P | 3P | 1P | 3P | |
| 3 | 3 | | 1 | 1 | | | 125 A | 70 | 3 | 2 | | 1 | VB-G8-T33011/B |
| 3 | 2 | 1 | 1 | 1 | | | 125 A | 70 | 3 | 2 | | 1 | VB-G8-T32111/B |
| 4 | 1 | 1 | 1 | 1 | | | 125 A | 70 | 4 | 1 | | 1 | VB-G8-T4111/B |
| 5 | 2 | | 1 | | | | 125 A | 70 | 5 | 1 | | 1 | VB-G8-T52010/B |
| 5 | 1 | | 1 | 1 | | | 125 A | 70 | 5 | 1 | | 1 | VB-G8-T51011/B |

| N. 9 PRESE INTERBLOCCATE *NO. 9 INTERLOCKED SOCKETS* | | | | | | | INTERRUTTORE GEN. *GENERAL SWITCH* | | PROTEZIONE IN USCITA *OUTPUT PROTECTION* | | | | CODICE ARTICOLO *ITEM CODE* |
|---|---|---|---|---|---|---|---|---|---|---|---|---|---|
| 16A | | | 32A | | | 24V | DIFFERENZIALE GENERALE 30 MA CLASSE A *GENERAL DIFFERENTIAL 30 MA CLASS A* | Kw | MT/MCB | | | | |
| | | | | | | | | | 16A | | 32A | | |
| P+N+E | 3P+E | 3P+N+E | 3P+E | 3P+N+E | P+N+E | 2P | | | 1P | 3P | 1P | 3P | |
| 3 | 3 | 1 | 1 | 1 | | | 125A | 70 | 3 | 2 | | 2 | VB-G9-T33111/B |
| 3 | 2 | 1 | 2 | 1 | | | 125A | 70 | 3 | 2 | | 1 | VB-G9-T32121/B |
| 4 | 2 | 1 | 1 | 1 | | | 125A | 70 | 3 | 2 | | 1 | VB-G9-T42111/B |
| 6 | 2 | | 1 | | | | 125A | 70 | 6 | 1 | | 1 | VB-G9-T62010/B |
| 5 | 1 | 1 | 1 | 1 | | | 125A | 70 | 5 | 1 | | 1 | VB-G9-T51111/B |

**VB-CAV01** | CAVALLETTO PER QUADRO SERIE VB-G VB-P - *STAND FOR VB-G AND VB-P DISTRIBUTION BOXES* | **120,75**

**A RICHIESTA VERSIONI PERSONALIZZATE** - ***PERSONALISED VERSIONS UPON REQUEST***

## Quadri Serie VBTG63 100 A

- Prese interbloccate IP65 protette da magneto-termico
- Staffe per fissaggio a parete
- Fungo d'emergenza
- Maniglie per il trasporto
- Serratura lucchettabile
- Predisposizione per l'applicazione del cavalletto
- Targa identificativa delle informazioni tecniche protetta da vetrino

All'interno dei quadri VB viene allocata una cartella in plastica trasparente contenente la documentazione relativa alla conformità del quadro alle norme e lo schema elettrico nonché le dimensioni d'ingombro.

## *VB-TG63 100 A distribution boxes*

- *IP65 interlocked sockets protected by mcb*
- *Clamps for wall fastening*
- *Emergency button*
- *Handles for transport*
- *Lock with padlock*
- *Set up for stand application*
- *Identification plate for technical information protected by a slide*

*VB places, inside of every distribution box, a transparent plastic folder which contains important documents as the compliance certificate, the rules, the drawing and the sizes.*

### DIFFERENZIALI IN CLASSE A

### *A CLASS RCD*

*VBTG63 2300101*

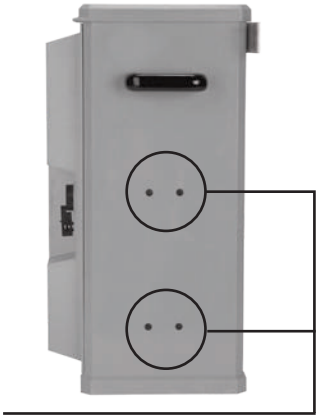

Predisposizione per cavalletto: forare con punta trapano Ø 8
*Set up for the stand application: you have to pierce with a ø8 drill bit*

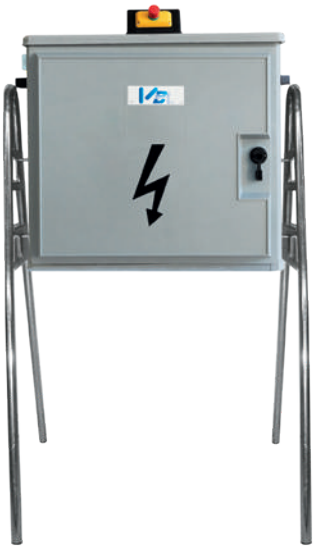

Possibilità spina fissa da 125A
*Optional flanged fixed external plug 125A*

BREVETTO CONTROL LED PATENTED

*New Professional*

**Con la serie LED controlli la linea in arrivo di tutti i quadri**

Ogni prodotto in vetroresina V.B. Electric è dotato del nuovo sistema a LED che ti aiuta ad avere sempre sotto controllo la linea del tuo cantiere e ti consente così di individuare immediatamente dove si trova un eventuale guasto.
Utilizzando la luce verde, il sistema led indica l'arrivo della terra, garantendoti di lavorare in sicurezza.

***With LED series you can control the incoming electricity of all distribution boxes***

*Every V.B. Electric product realised from fiberglass material owns the new led system which helps you to supervise the incoming electricity of your building site's line and allows to immediately pinpoint where the possible breakdown is.*
*Using the green light, the led system pictures you the earth's coming and this lets you to work safely.*

**NORMA EUROPEA EN 61 439-4 CEI 17-13/4 ASC APPARECCHIATURE ASSIEMATE PER CANTIERE**

***EUROPEAN STANDARD EN 61 439-4 CEI 17-13/4 ACS LOW-VOLTAGE SWITCHGEAR AND CONTROLGEAR ASSEMBLIES FOR JOB SITES***

| N. 5 PRESE INTERBLOCCATE *NO. 5 INTERLOCKED SOCKETS* | | | | | | | INTERRUTTORE GEN. *GENERAL SWITCH* | | PROTEZIONE IN USCITA *OUTPUT PROTECTION* | | | | | CODICE ARTICOLO *ITEM CODE* |
|---|---|---|---|---|---|---|---|---|---|---|---|---|---|---|
| 16A | | | 32A | | 63A | | MT/MCB 100A | Kw | Diff/RCD 63 0,03 Classe A | | | Diff/RCD 63 0,3 Classe A | | |
| | | | | | | | | | 16A | | 32A | 63A | | |
| P+N+E | 3P+E | 3P+N+E | 3P+E | 3P+N+E | 3P+E | 3P+N+E | | | 1P | 3P | 3P | 3P | 4P | |
| 2 | 1 | | 1 | | 1 | | 100A | 55 | 2 | 1 | 1 | 1 | | VBTG63-2101010 |
| 2 | 1 | | 1 | | | 1 | 100A | 55 | 2 | 1 | 1 | | 1 | VBTG63-2101001 |
| 2 | | 1 | | 1 | 1 | | 100A | 55 | 2 | 1 | 1 | 1 | | VBTG63-2010110 |
| 2 | 1 | | | 1 | | 1 | 100A | 55 | 2 | 1 | 1 | | 1 | VBTG63-2100101 |

| N. 6 PRESE INTERBLOCCATE *NO. 6 INTERLOCKED SOCKETS* | | | | | | | INTERRUTTORE GEN. *GENERAL SWITCH* | | PROTEZIONE IN USCITA *OUTPUT PROTECTION* | | | | | CODICE ARTICOLO *ITEM CODE* |
|---|---|---|---|---|---|---|---|---|---|---|---|---|---|---|
| 16A | | | 32A | | 63A | | MT/MCB 100A | Kw | Diff/RCD 63 0,03 Classe A | | | Diff/RCD 63 0,3 Classe A | | |
| | | | | | | | | | 16A | | 32A | 63A | | |
| P+N+E | 3P+E | 3P+N+E | 3P+E | 3P+N+E | 3P+E | 3P+N+E | | | 1P | 3P | 3P | 3P | 4P | |
| 3 | 1 | | 1 | | 1 | | 100A | 55 | 3 | 1 | 1 | 1 | | VBTG63-3101010 |
| 3 | | 1 | | 1 | | 1 | 100A | 55 | 3 | 1 | 1 | | 1 | VBTG63-3010101 |
| 2 | 1 | 1 | 1 | | 1 | | 100A | 55 | 2 | 1 | 1 | 1 | | VBTG63-2111010 |
| 2 | 1 | 1 | | 1 | | 1 | 100A | 55 | 2 | 1 | 1 | | 1 | VBTG63-2110101 |

| N. 7 PRESE INTERBLOCCATE *NO. 7 INTERLOCKED SOCKETS* | | | | | | | INTERRUTTORE GEN. *GENERAL SWITCH* | | PROTEZIONE IN USCITA *OUTPUT PROTECTION* | | | | | CODICE ARTICOLO *ITEM CODE* |
|---|---|---|---|---|---|---|---|---|---|---|---|---|---|---|
| 16A | | | 32A | | 63A | | MT/MCB 100A | Kw | Diff/RCD 63 0,03 Classe A | | | Diff/RCD 63 0,3 Classe A | | |
| | | | | | | | | | 16A | | 32A | 63A | | |
| P+N+E | 3P+E | 3P+N+E | 3P+E | 3P+N+E | 3P+E | 3P+N+E | | | 1P | 3P | 3P | 3P | 4P | |
| 3 | 2 | | 1 | | 1 | | 100A | 55 | 3 | 1 | 1 | 1 | | VBTG63-3201010 |
| 2 | 2 | | | 2 | | 1 | 100A | 55 | 2 | | 1 | | 1 | VBTG63-2200201 |
| 3 | 1 | 1 | | 1 | 1 | | 100A | 55 | 4 | 1 | 1 | 1 | | VBTG63-3110110 |
| 2 | 1 | 2 | | 1 | | 1 | 100A | 55 | 2 | 2 | 1 | | 1 | VBTG63-2120101 |

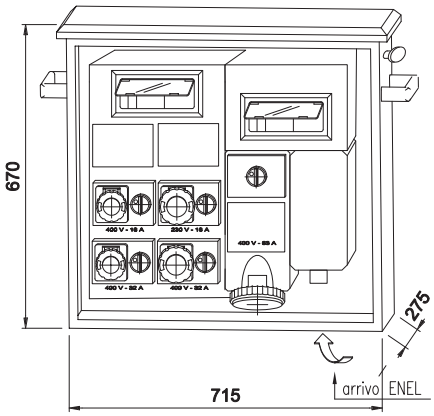


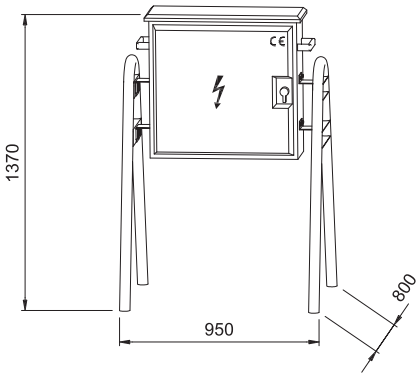


**VB-CAV01** | CAVALLETTO PER QUADRO SERIE VB-G VB-P - *STAND FOR VB-G AND VB-P DISTRIBUTION BOXES* |

**A RICHIESTA VERSIONI PERSONALIZZATE** - ***PERSONALISED VERSIONS UPON REQUEST***

## Quadri Serie VBTG63 125A

- Prese interbloccate IP65 protette da magneto-termico
- Staffe per fissaggio a parete
- Fungo d'emergenza
- Maniglie per il trasporto
- Serratura lucchettabile
- Predisposizione per l'applicazione del cavalletto
- Targa identificativa delle informazioni tecniche protetta da vetrino

All'interno dei quadri VB viene allocata una cartella in plastica trasparente contenente la documentazione relativa alla conformità del quadro alle norme e lo schema elettrico nonché le dimensioni d'ingombro.

## *VBTG63 125A distribution boxes*

- *IP65 interlocked sockets protected by mcb*
- *Clamps for wall fastening*
- *Emergency button*
- *Handles for transport*
- *Lock with padlock*
- *Set up for stand application*
- *Identification plate for technical information protected by a slide*

*VB places, inside of every distribution box, a transparent plastic folder which contains important documents as the compliance certificate, the rules, the drawing and the sizes.*

### DIFFERENZIALI IN CLASSE A

### *A CLASS RCD*

*VBTG63 2300101/B*

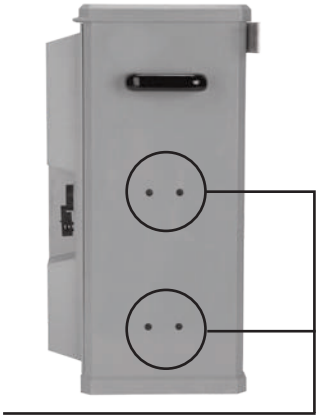

Predisposizione per cavalletto: forare con punta trapano Ø 8
*Set up for the stand application: you have to pierce with a ø8 drill bit*

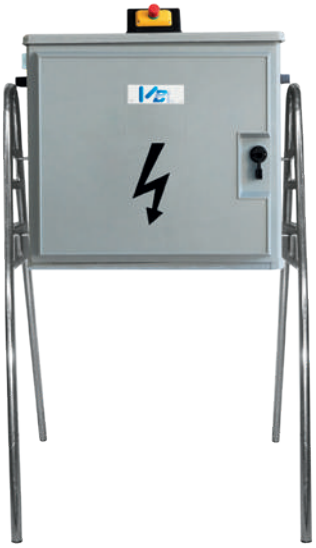

Possibilità spina fissa da 125A
*Optional flanged fixed external plug 125A*

BREVETTO CONTROL LED PATENTED

*New Professional*

**Con la serie LED controlli la linea in arrivo di tutti i quadri**

Ogni prodotto in vetroresina V.B. Electric è dotato del nuovo sistema a LED che ti aiuta ad avere sempre sotto controllo la linea del tuo cantiere e ti consente così di individuare immediatamente dove si trova un eventuale guasto.
Utilizzando la luce verde, il sistema led indica l'arrivo della terra, garantendoti di lavorare in sicurezza.

***With LED series you can control the incoming electricity of all distribution boxes***

*Every V.B. Electric product realised from fiberglass material owns the new led system which helps you to supervise the incoming electricity of your building site's line and allows to immediately pinpoint where the possible breakdown is.*
*Using the green light, the led system pictures you the earth's coming and this lets you to work safely.*

**NORMA EUROPEA EN 61 439-4 CEI 17-13/4 ASC APPARECCHIATURE ASSIEMATE PER CANTIERE**

***EUROPEAN STANDARD EN 61 439-4 CEI 17-13/4 ACS LOW-VOLTAGE SWITCHGEAR AND CONTROLGEAR ASSEMBLIES FOR JOB SITES***

| N. 5 PRESE INTERBLOCCATE *NO. 5 INTERLOCKED SOCKETS* | | | | | | | INTERRUTTORE GEN. *GENERAL SWITCH* | | PROTEZIONE IN USCITA *OUTPUT PROTECTION* | | | | | CODICE ARTICOLO *ITEM CODE* |
|---|---|---|---|---|---|---|---|---|---|---|---|---|---|---|
| 16A | | | 32A | | 63A | | MT/MCB 125A | Kw | Diff/RCD 63 0,03 Classe A | | | Diff/RCD 63 0,3 Classe A | | |
| | | | | | | | | | 16A | | 32A | 63A | | |
| P+N+E | 3P+E | 3P+N+E | 3P+E | 3P+N+E | 3P+E | 3P+N+E | | | 1P | 3P | 3P | 3P | 4P | |
| 2 | 1 | | 1 | | 1 | | 125A | 70 | 2 | 1 | 1 | 1 | | VBTG63-2101010/B |
| 2 | 1 | | 1 | | | 1 | 125A | 70 | 2 | 1 | 1 | | 1 | VBTG63-2101001/B |
| 2 | | 1 | | 1 | 1 | | 125A | 70 | 2 | 1 | 1 | 1 | | VBTG63-2010110/B |
| 2 | 1 | | | 1 | | 1 | 125A | 70 | 2 | 1 | 1 | | 1 | VBTG63-2100101/B |

| N. 6 PRESE INTERBLOCCATE *NO. 6 INTERLOCKED SOCKETS* | | | | | | | INTERRUTTORE GEN. *GENERAL SWITCH* | | PROTEZIONE IN USCITA *OUTPUT PROTECTION* | | | | | CODICE ARTICOLO *ITEM CODE* |
|---|---|---|---|---|---|---|---|---|---|---|---|---|---|---|
| 16A | | | 32A | | 63A | | MT/MCB 125A | Kw | Diff/RCD 63 0,03 Classe A | | | Diff/RCD 63 0,3 Classe A | | |
| | | | | | | | | | 16A | | 32A | 63A | | |
| P+N+E | 3P+E | 3P+N+E | 3P+E | 3P+N+E | 3P+E | 3P+N+E | | | 1P | 3P | 3P | 3P | 4P | |
| 3 | 1 | | 1 | | 1 | | 125A | 70 | 3 | 1 | 1 | 1 | | VBTG63-3101010/B |
| 3 | | 1 | | 1 | | 1 | 125A | 70 | 3 | 1 | 1 | | 1 | VBTG63-3010101/B |
| 2 | 1 | 1 | 1 | | 1 | | 125A | 70 | 2 | 1 | 1 | 1 | | VBTG63-2111010/B |
| 2 | 1 | 1 | | 1 | | 1 | 125A | 70 | 2 | 1 | 1 | | 1 | VBTG63-2110101/B |

| N. 7 PRESE INTERBLOCCATE *NO. 7 INTERLOCKED SOCKETS* | | | | | | | INTERRUTTORE GEN. *GENERAL SWITCH* | | PROTEZIONE IN USCITA *OUTPUT PROTECTION* | | | | | CODICE ARTICOLO *ITEM CODE* |
|---|---|---|---|---|---|---|---|---|---|---|---|---|---|---|
| 16A | | | 32A | | 63A | | MT/MCB 125A | Kw | Diff/RCD 63 0,03 Classe A | | | Diff/RCD 63 0,3 Classe A | | |
| | | | | | | | | | 16A | | 32A | 63A | | |
| P+N+E | 3P+E | 3P+N+E | 3P+E | 3P+N+E | 3P+E | 3P+N+E | | | 1P | 3P | 3P | 3P | 4P | |
| 3 | 2 | | 1 | | 1 | | 125A | 70 | 3 | 1 | 1 | 1 | | VBTG63-3201010/B |
| 2 | 2 | | | 2 | | 1 | 125A | 70 | 2 | | 1 | | 1 | VBTG63-2200201/B |
| 3 | 1 | 1 | | 1 | 1 | | 125A | 70 | 4 | 1 | 1 | 1 | | VBTG63-3110110/B |
| 2 | 1 | 2 | | 1 | | 1 | 125A | 70 | 2 | 2 | 1 | | 1 | VBTG63-2120101/B |

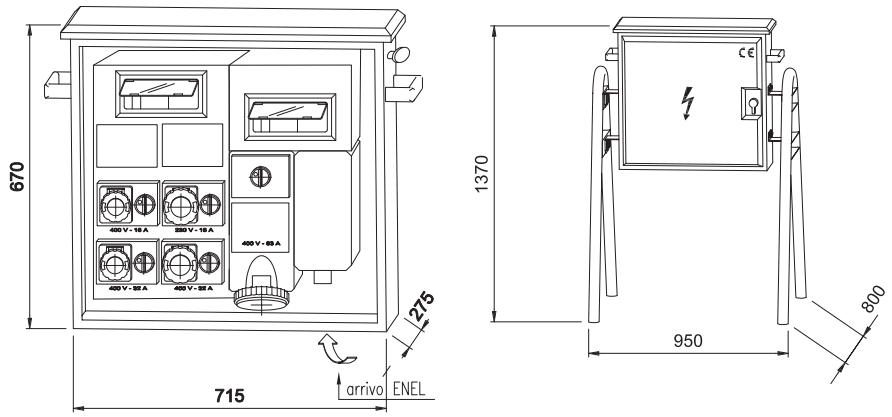


**VB-CAV01** | CAVALLETTO PER QUADRO SERIE VB-G VB-P - *STAND FOR VB-G AND VB-P DISTRIBUTION BOXES* |

**A RICHIESTA VERSIONI PERSONALIZZATE** - ***PERSONALISED VERSIONS UPON REQUEST***

## Quadri GU

- Prese interbloccate IP65 protette da magneto-termico
- Staffe per fissaggio a parete
- Maniglie per il trasporto
- Serratura lucchettabile
- Predisposizione per l'applicazione del cavalletto
- Targa identificativa delle informazioni tecniche protetta da vetrino

All'interno dei quadri VB viene allocata una cartella in plastica trasparente contenente la documentazione relativa alla conformità del quadro alle norme e lo schema elettrico nonché le dimensioni d'ingombro.

## *GU distribution boxes*

- *IP65 interlocked sockets protected by mcb*
- *Clamps for wall fastening*
- *Handles for transport*
- *Lock with padlock*
- *Set up for stand application*
- *Identification plate for technical information protected by a slide*

*VB places, inside of every distribution box, a transparent plastic folder which contains important documents as the compliance certificate, the rules, the drawing and the sizes.*

Predisposizione per cavalletto: forare con punta trapano Ø 8
*Set up for the stand application: you have to pierce with a ø8 drill bit*

**NORMA EUROPEA**
**EN 61 439-4 CEI 17-13/4**

**ASC**
**APPARECCHIATURE ASSIEMATE PER CANTIERE**

***EUROPEAN STANDARD***
***EN 61 439-4 CEI 17-13/4***

***ACS***
***LOW-VOLTAGE SWITCHGEAR AND CONTROLGEAR ASSEMBLIES FOR JOB SITES***

| ALIMENTAZIONE *POWER SUPPLY* INTERRUTTORE GENERALE MAGNETOTERMICO *GENERAL SWITCH MT/ MCB* | N° USCITE *N° OUTPUTS* | 230 V | | 400 V | | | CODICE *CODE* |
|---|---|---|---|---|---|---|---|
| | | 16A | 25A | 40A | 63A | 100A | |
| | | MAGN. P+N+E DIF 0,03 | MAGN. 3P+N+E DIF 0,03 | MAGN. 3P+N+E DIF 0,3 | MAGN. 3P+N+E DIF 0,3 | MAGN. 3P+N+E DIF 0,3 | |
| 125A | | 1 | 1 | 1 | 1 | 1 | VB-GU-11111 |
| 100A | 5 | 2 | 1 | 1 | 1 | | VB-GU-2111 |
| 63A | | 2 | 1 | 1 | 1 | | VB-GU-2111 |

**VB-CAV01** | CAVALLETTO PER QUADRO SERIE VB-G VB-P - *STAND FOR VB-G AND VB-P DISTRIBUTION BOXES* |

**ESEMPI DI MODELLI FATTIBILI**
**A RICHIESTA VERSIONI PERSONALIZZATE**

***EXAMPLES OF POSSIBLE MODELS***
***PERSONALISED VERSION UPON REQUEST***

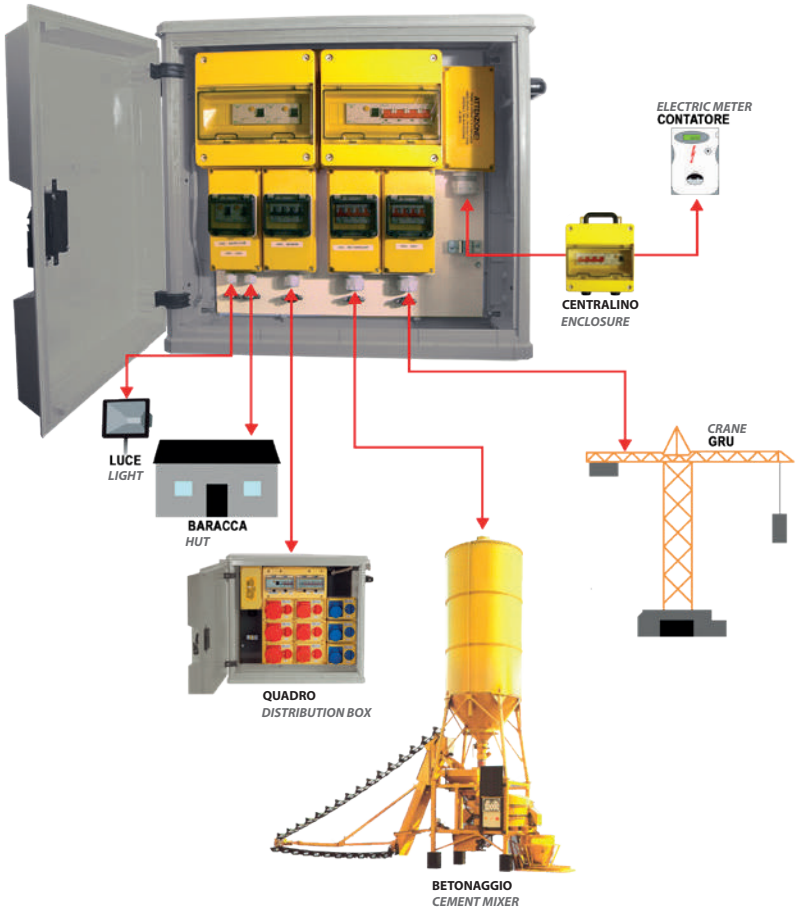

## Quadri MU

- Prese interbloccate IP65 protette da magneto-termico
- Staffe per fissaggio a parete
- Maniglie per il trasporto
- Serratura lucchettabile
- Predisposizione per l'applicazione del cavalletto
- Targa identificativa delle informazioni tecniche protetta da vetrino

All'interno dei quadri VB viene allocata una cartella in plastica trasparente contenente la documentazione relativa alla conformità del quadro alle norme e lo schema elettrico nonché le dimensioni d'ingombro.

## *MU distribution boxes*

- *IP65 interlocked sockets protected by mcb*
- *Clamps for wall fastening*
- *Handles for transport*
- *Lock with padlock*
- *Set up for stand application*
- *Identification plate for technical information protected by a slide*

*VB places, inside of every distribution box, a transparent plastic folder which contains important documents as the compliance certificate, the rules, the drawing and the sizes.*

**NORMA EUROPEA**
**EN 61 439-4 CEI 17-13/4**

**ASC**
**APPARECCHIATURE ASSIEMATE PER CANTIERE**

***EUROPEAN STANDARD***
***EN 61 439-4 CEI 17-13/4***

***ACS***
***LOW-VOLTAGE SWITCHGEAR AND CONTROLGEAR ASSEMBLIES FOR JOB SITES***

| ALIMENTAZIONE *POWER SUPPLY* | | USCITA DIRETTA *DIRECT OUTPUT* | | | | | | | | CODICE ARTICOLO *ITEM CODE* |
|---|---|---|---|---|---|---|---|---|---|---|
| INTERRUTTORE GENERALE *GENERAL SWITCH* | N° USCITE N° OUTPUTS | 230 V | | 400 V | | | | | | |
| | | 16 A | 25 A | 40 A | 63 A | 100 A | 125A | 160A | 250A | |
| | | DIF 0,3 MAGN. 3P+N+E | DIF 0,3 MAGN. 3P+N+E | DIF 0,3 MAGN. 3P+N+E | DIF 0,3 MAGN. 3P+N+E | DIF 0,3 MAGN. 3P+N+E | DIF 0,3 MAGN. 3P+N+E | DIF 0,3 MAGN. 3P+N+E | DIF 0,3 MAGN. 3P+N+E | |
| 160 A | 7 | | | | 6 | | 1 | | | MU160A00060100 |
| 160 A | 7 | 2 | | 2 | 2 | 1 | | | | MU160A20221000 |
| 160 A | 8 | 2 | 2 | 2 | 2 | | | | | MU160A22220000 |
| 250 A | 6 | 2 | | 2 | 1 | | | 1 | | MU250A20210010 |
| 400 A | 8 | 2 | 2 | 1 | 2 | | | | 1 | MU400A22120001 |
| VB-CAV01 | CAVALLETTO PER QUADRO SERIE VB-G VB-P - *STAND FOR SERIES VB-G AND VB-P DISTRIBUTION BOXES* | | | | | | | | | |

**A RICHIESTA VERSIONI PERSONALIZZATE** - ***PERSONALISED VERSIONS UPON REQUEST***

## Quadri MP

- Prese interbloccate IP65 protette da magneto-termico
- Staffe per fissaggio a parete
- Maniglie per il trasporto
- Serratura lucchettabile
- Predisposizione per l'applicazione del cavalletto
- Targa identificativa delle informazioni tecniche protetta da vetrino

All'interno dei quadri VB viene allocata una cartella in plastica trasparente contenente la documentazione relativa alla conformità del quadro alle norme e lo schema elettrico nonché le dimensioni d'ingombro.

## *MP distribution boxes*

- *IP65 interlocked sockets protected by mcb*
- *Clamps for wall fastening*
- *Handles for transport*
- *Lock with padlock*
- *Set up for stand application*
- *Identification plate for technical information protected by a slide*

*VB places, inside of every distribution box, a transparent plastic folder which contains important documents as the compliance certificate, the rules, the drawing and the sizes.*

**NORMA EUROPEA**
**EN 61 439-4 CEI 17-13/4**

**ASC**
**APPARECCHIATURE ASSIEMATE PER CANTIERE**

***EUROPEAN STANDARD***
***EN 61 439-4 CEI 17-13/4***

***ACS***
***LOW-VOLTAGE SWITCHGEAR AND CONTROLGEAR ASSEMBLIES FOR JOB SITES***

| ALIMENTAZIONE *POWER SUPPLY* | PRESE *SOCKETS* | | | | | | | USCITA DIRETTA *DIRECT OUTPUT* | CODICE ARTICOLO *ITEM CODE* |
|---|---|---|---|---|---|---|---|---|---|
| INTERRUTTORE GENERALE MAGNETOTERMICO *GENERAL SWITCH* | 16A | | | 32A | | 63A | | DIFF. 0,3 MAGNETOTERMICO 3P+N+E *RCD 0,3 3P+N+E* | |
| | 16 A | 25 A | 40 A | 63 A | 100 A | 125A | 160A | | |
| | 2P+E | 3P+E | 3P+N+E | 3P+E | 3P+N+E | 3P+E | 3P+N+E | | |
| 160 A | 3 | 2 | | 1 | | 1 | | 63A | MP160A320101063 |
| 160 A | 2 | 2 | | | 2 | | 1 | 100A | MP160A2200201100 |
| 160 A | 2 | 1 | 1 | | 1 | | 1 | 125A | MP160A2110101125 |
| 250 A | 2 | 2 | | | 2 | | 1 | 125A | MP250A2200201125 |
| 400 A | 2 | 2 | | | 2 | | 1 | 125A | MP400A2200201125 |
| VB-CAV01 | CAVALLETTO PER QUADRO SERIE VB-G VB-P - *STAND FOR SERIES VB-G AND VB-P DISTRIBUTION BOXES* | | | | | | | | |

**A RICHIESTA VERSIONI PERSONALIZZATE** - ***PERSONALISED VERSIONS UPON REQUEST***

## CENTRALINO

I quadri sotto contatori sono quadri posti all'origine della fornitura elettrica esattamente sotto il contatore adibiti alla protezione di quel tratto di linea tra il contatore ed il primo quadro con protezioni differenziali e magnetotermici.

Ogni quadro è targato in modo duraturo.
Tale targa riporta i dati previsti dalla Normativa EN 61439-4 tra cui la matricola la quale consente l'identificazione e le informazioni pertinenti.

All'interno dei quadri VB viene allocata una cartella in plastica trasparente contenente la documentazione relativa alla conformità del quadro alle norme e lo schema elettrico nonché le dimensioni di ingombro.

## *ENCLOSURES*

*The under meter distribution boxes are boxes which should be placed at the beginning of electrical supply (precisely under the meter) and have the task to protect the line between the meter and the first distribution box with MCB and RCD protection.*

*Every distribution box has its own plate, which is long-lasting. This plate reports the information required by EN 61439-4 Standard, including the identification number which allows the identification and to obtain important information.*

*VB places, inside of every distribution box, a transparent plastic folder which contains important documents as the compliance certificate, the rules, the drawing and the sizes*

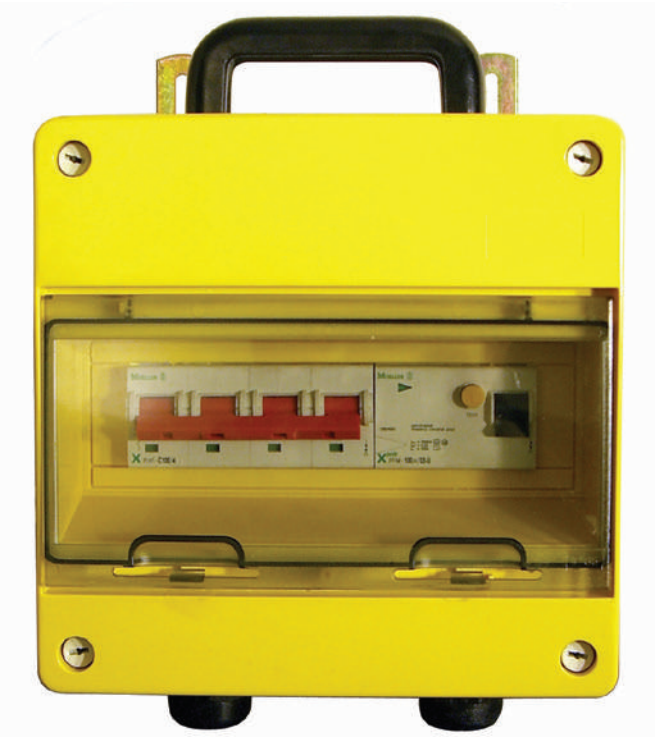

## Centralini sotto contatore
*Under meter enclosures*

| CORRENTE NOMINALE<br>RATED CURRENT | ALIMENTAZIONE<br>POWER SUPPLY | SENSIBILITÀ DIFFERENZIALE<br>RCD SENSIBILITY | POTERE D'INTERRUZIONE<br>INTERRUPTION POWER | POTENZA<br>POWER | CODICE ARTICOLO<br>ITEM CODE |
|---|---|---|---|---|---|
| 125 A | 3P+N 400V | 0,3 A | 15 KA | 70 KW | VB-ZSC-125 |
| 100 A | 3P+N 400V | 0,3 A | 10 KA | 55 KW | VB-ZSC-100 |
| 63 A | 3P+N 400V | 0,3 A | 10 KA | 35 KW | VB-ZSC-63 |
| 40 A | 3P+N 400V | 0,3 A | 10 KA | 22 KW | VB-ZSC-40 |
| 40 A | P+N 230V | 0,3 A | 10 KA | 7,5 KW | VB-ZSC-M40 |

## Centralini sotto contatore con pulsantiera di emergenza
*Under meter enclosures with emergency button*

| CORRENTE NOMINALE<br>RATED CURRENT | ALIMENTAZIONE<br>POWER SUPPLY | SENSIBILITÀ DIFFERENZIALE<br>DIFFERENTIAL SENSITIVITY | POTERE D'INTERRUZIONE<br>INTERRUPTION POWER | POTENZA<br>POWER | CODICE ARTICOLO<br>ITEM CODE |
|---|---|---|---|---|---|
| 125 A | 3P+N 400V | 0,3 A | 15 KA | 70 KW | VB-ZSC-125F |
| 100 A | 3P+N 400V | 0,3 A | 10 KA | 55 KW | VB-ZSC-100F |
| 63 A | 3P+N 400V | 0,3 A | 10 KA | 35 KW | VB-ZSC-63F |
| 40 A | 3P+N 400V | 0,3 A | 10 KA | 22 KW | VB-ZSC-40F |
| 40 A | P+N 230V | 0,3 A | 10 KA | 7,5 KW | VB-ZSC-M40F |

| ARTICOLO<br>ITEM | DESCRIZIONE<br>DESCRIPTION |
|---|---|
| **VB-CASS-G** | SPORTELLO QUADRO SERIE VB-G<br>*VB-G DISTRIBUTION BOX DOOR* |
| **VB-SPORT-P** | SPORTELLO QUADRO SERIE VB-P<br>*VB-P DISTRIBUTION BOX DOOR* |
| **VB-CASS-P** | CASSONE QUADRO SERIE VB-P<br>*VB-P DISTRIBUTION BOX CASING* |
| **VB-SERR-G** | SERRATURA QUADRO SERIE VB-G<br>*VB-G DISTRIBUTION BOX LOCK* |
| **VB-SERR-P** | SERRATURA QUADRO SERIE VB-P<br>*VB-P DISTRIBUTION BOX LOCK* |
| **VB-FUN** | FUNGO QUADRI SERIE VB-P E VB-G<br>*EMERGENCY BUTTON FOR VB-P & VB-G DISTRIBUTION BOXES* |

# QUADRI PORTATILI IN TERMOPLASTICO

## *THERMOPLASTIC DISTRIBUTION BOXES – MOBILE*

# ARCHIMEDE

## Il nuovo quadro elettrico INTELLIGENTE

### The new INTELLIGENT distribution box

**LED VERDE:**
**Corretto funzionamento**
Green light:
Proper functioning



**LED Rosso:**
**ASSENZA TERRA**
Red light: EARTH'S LACK

## Specifiche

I quadri elettrici ARCHIMEDE by VB ELECTRIC ti permettono di lavorare in totale sicurezza grazie al **monitoraggio sia visivo che acustico** della presenza di scarico TERRA del tuo cantiere.
Grazie ad un sistema installato su tutti i quadri elettrici in termoplastico VB, Archimede ti avviserà in tempo reale attraverso un sistema **d'allarme** molto efficace oltre a segnalarti il guasto attraverso un **LED** luminoso di colore ROSSO.

## *Features*

*ARCHIMEDE distribution boxes, realised by V.B. Electric, let you to work safely thanks to both an acoustic and visual monitoring of earth's unloading at your building site.*
*Thanks to a system, which on all V.B. thermoplastic distribution boxes has been placed, ARCHIMEDE will immediately get your attention through a very successful alarm system and will also pinpoint the breakdown through the red light.*

Tutti con pulsante di emergenza
*All with emergency button*

**DISPONIBILE SU TUTTA LA GAMMA QUADRI TERMOPLASTICO VB ELECTRIC**
**IT'S AVAILABLE ON ALL VB ELECTRIC THERMOPLASTIC DISTRIBUTION BOXES**

## Serie ARCHIMEDE – 3 prese IP67
*ARCHIMEDE Series – 3 sockets IP67*

NEW!

| Codice<br>*Code* | Spina IP67<br>*IP67 Plug* | Prese IP67<br>*IP67 Sockets* | Int.diff.magnet.<br>*RCD* | Kw<br>*Kw* | Imballo<br>*Packaging* |
|---|---|---|---|---|---|
| VB-PL220/3/A | 2P+E 16A<br>230V | 3x 2P+E 16A 230V | INT DIFF. MAGN,<br>16 A 1P+N 0,03 4,5KA | 3 | 1 |
| VB-PL220/1/2CV/A | 2P+E 16A<br>230V | 2x 2P+E 16A 230V<br>1x 2P+E 16A 230V<br>Schuko IP55 | INT DIFF. MAGN,<br>16 A 1P+N 0,03 4,5KA | 3 | 1 |
| VB-PL220/3-F/A | 2P+E 16A<br>230V | 3X 2P+E 16A 230V | INT DIFF. MAGN,<br>16 A 1P+N 0,03 4,5KA<br>con pulsante di emergenza<br>with emergency button | 3 | 1 |

## Serie ARCHIMEDE – 4 prese IP67
*ARCHIMEDE Series – 4 sockets IP67*

| Codice<br>*Code* | Spina IP67<br>*IP67 Plug* | Prese IP67<br>*IP67 Sockets* | Int.diff.magnet.<br>*RCD* | Kw<br>*Kw* | Imballo<br>*Packaging* |
|---|---|---|---|---|---|
| VB-PL220/4/A | 2P+E 16A<br>230V | 4x 2P+E 16A 230V | INT DIFF. MAGN,<br>16 A 1P+N 0,03 4,5KA | 3 | 1 |
| VB-PL220/2/2CV/A | 2P+E 16A<br>230V | 2X 2P+E 16A 230V<br>2X 2P+E 16A 230V<br>Schuko IP55 | INT DIFF. MAGN,<br>16 A 1P+N 0,03 4,5KA | 3 | 1 |
| VB-PL220/4-F/A | 2P+E 16A<br>230V | 4X 2P+E 16A 230V | INT DIFF. MAGN,<br>16 A 1P+N 0,03 4,5KA<br>con pulsante di emergenza<br>with emergency button | 3 | 1 |
| VB-PL380/2/2/A | 3P+N+E 16A<br>400V | 2X 2P+E 16A 230V<br>2X 3P+E 16A 400V | INT. DIFF. 4P 25A<br>0,03 MT 16A<br>3P 6KA | 9 | 1 |
| VB-PL380/1/3/A | 3P+N+E 16A<br>400V | 3X 2P+E 16A 230V<br>1X 3P+E 16A 400V | INT. DIFF. 4P 25A<br>0,03 MT 16A<br>3P 6KA | 9 | 1 |

## Serie ARCHIMEDE – 4 prese interbloccate P67
*ARCHIMEDE Series – 4 interlocked sockets IP67*

| Codice<br>*Code* | Alimentazione<br>*Power supply* | Prese IP67<br>*IP67 Sockets* | Int.diff.magnet.<br>*RCD* | Kw<br>*Kw* | Imballo<br>*Packaging* |
|---|---|---|---|---|---|
| VB-PLG40000-4M/A | Morsettiera<br>Terminal box | 4X 2P+E 16A 230V<br>interbloccate | 4X MAGNETO TERMICI 16A<br>1P+N DIFF. 0,03 40A 1P+N | 9 | 1 |
| VB-PLG40000-2M/A | Morsettiera<br>Terminal box | 4X 2P+E 16A 230V<br>interbloccate | 2X MAGNETO TERMICI 16A<br>1P+N DIFF. 0,03 40A 1P+N | 9 | 1 |
| VB-PLG31000/A | Morsettiera<br>Terminal box | 3X 2P+E 16A 230V<br>1X 3P+E 16A 400V<br>interbloccate | DIFFERNZIALE 40A<br>QUADRIPOLARE N° 3<br>MAGNETO TERMICI 1P+N 16A<br>1X MAGNETO TERMICO TRIPO-<br>LARE 16A | 18 | 1 |

# QUADRI PORTATILI TERMOPLASTICO 3 prese
## *THERMOPLASTIC DISTRIBUTION BOXES – MOBILE with 3 sockets*

*VB-PL220/1/2CV*

*VB-PL220/3*

*VB-PL220/3-F*

| Prodotto<br>*Product* | Spina<br>IP67<br>*Plug* | Prese<br>IP67<br>*Sockets* | Int.diff.magnet.<br>*RCD* | Kw<br>*Kw* | Imballo<br>*Packaging* |
|---|---|---|---|---|---|
| VB-PL220/3 | 2P+E 16A 230V | 3X<br>2P+E 16A 230V | Int.diff. Magn.<br>16A 1P+N 0,03 4,5KA | 3 | 1 |
| VB-PL220/1/2CV | 2P+E 16A<br>230V | 2X 2P+E 16A 230V<br>1X 2P+E 16A 230V<br>Schuko | Int.diff. Magn.<br>16A 1P+N 0,03 4,5KA | 3 | 1 |
| VB-PL220/3-F | 2P+E 16A<br>230V | 3X<br>2P+E 16A 230V | Int.diff. Magn.<br>16A 1P+N 0,03 4,5 KA<br>con pulsante di emergenza<br>with emergency button | 3 | 1 |

**A RICHIESTA VERSIONI PERSONALIZZATE** - ***PERSONALISED VERSIONS UPON REQUEST***

# QUADRI PORTATILI TERMOPLASTICO 4 PRESE
## *THERMOPLASTIC DISTRIBUTION BOXES – MOBILE with 4 sockets*

*VB-PL220/2/2CV*

*VB-PL220/4*

*VB-PL380/1/3*

*VB-PL380/2/2*

*VB-PL220/4-F*

| Prodotto *Product* | Spina IP67 *Plug* | Prese IP67 *Sockets* | Int.diff.magnet. *RCD* | Kw *Kw* | Imballo *Packaging* |
|---|---|---|---|---|---|
| VB-PL220/4 | 2P+E 16A 230V | 4X 2P+E 16A 230V | Int. diff. Magn. 16A 1P+N 0,03 4,5KA | 3 | 1 |
| VB-PL220/2/2CV | 2P+E 16A 230V | 2X 2P+E 16A 230V 2X 2P+E 16A 230V Schuko | Int. diff. Magn. 16A 1P+N 0,03 4,5KA | 3 | 1 |
| VB-PL380/2/2 | 400V 16 3P+N+E | 2X 2P+E 16A 230V 2X 3P+E 16A 400V | Int.diff. 4P 25A 0,03 MT 16A 3P 6KA | 9 | 1 |
| VB-PL380/1/3 | 400V 16A 3P+N+E | 1X 3P+E 16A 400V 3X 2P+E 16A 230V | Int.diff. 4P 25A 0,03 MT 16A 3P 6KA | 9 | 1 |
| VB-PL220/4-F | 2P+E 16A 230V | 4X 2P+E 16A 230V | Int. diff. Magn. 16A 1P+N 0,03 4,5 KA con pulsante di emergenza with emergency button | 3 | 1 |

**A RICHIESTA VERSIONI PERSONALIZZATE** - ***PERSONALISED VERSIONS UPON REQUEST***

# QUADRI PORTATILI TERMOPLASTICO 4 prese interbloccate
## *THERMOPLASTIC DISTRIBUTION BOXES – MOBILE with 4 interlocked sockets*

*VB-PL220/4-I*

*VB-PL380/2-2-I*

| Prodotto *Product* | Spina IP67 *IP67 Plug* | Prese IP67 *IP67 Sockets* | Int.diff.magnet. *RCD* | Kw *Kw* | Imballo *Packaging* | P. Emer. *E. Button* |
|---|---|---|---|---|---|---|
| VB-PL220/4I | 2P+E 16A 230V | 4X 2P+E 16A 230V | Int.diff. Magn. 16A 1P+N Differenziale 230V 16A 0,03A 4,5KA | 3 | 1 | no |
| VB-PL220/4I-F | 2P+E 16A 230V | 4X 2P+E 16A 230V | Int.diff. Magn. 16A 1P+N Differenziale 230V 16A 0,03A | 3 | 1 | yes |
| VB-PL380/2/2/I | 400V 16 3P+N+E | 2X 2P+E 16A 230V 2X 3P+E 16A 400V | Interr.magnetotermico 3P Differenziale 400V 25A 0,03A 6KA | 9 | 1 | no |
| VB-PL380/2/2/I-F | 400V 16A 3P+N+E | 2X 2P+E 16A 230V 2X 3P+E 16A 400V | Interr.magnetotermico 3P Differenziale 400V 25A 0,03A 6KA | 9 | 1 | yes |
| VB-PL380/1/3I | 400V 16A 3P+N+E | 1X 3P+E 16A 400V 3X 2P+E 16A 230V | Interr.magnetotermico 3P Differenziale 400V 25A 0,03A 6KA | 9 | 1 | no |
| VB-PL380/1/3I-F | 400V 16A 3P+N+E | 1X 3P+E 16A 400V 3X 2P+E 16A 230V | Interr.magnetotermico 3P Differenziale 400V 25A 0,03A 6KA | 9 | 1 | yes |
| VB-PL380/4-I | 400V 16A 3P+E | 4X 3P+E 16A 400V | Interr.magnetotermico 3P Differenziale 400V 25A 0,03A 6KA | 9 | 1 | no |
| VB-PL380/4-I-F | 400V 16A 3P+E | 4X 3P+E 16A 400V | Interr.magnetotermico 3P Differenziale 400V 25A 0,03A 6KA | 9 | 1 | yes |

**A RICHIESTA VERSIONI PERSONALIZZATE** - ***PERSONALISED VERSIONS UPON REQUEST***

# QUADRI PORTATILI TERMOPLASTICO 4 prese interbloccate
## *THERMOPLASTIC DISTRIBUTION BOXES – MOBILE with 4 interlocked sockets*

*VB-PLG/40000-4M*

*VB-PLG31000*

*VB-PLG22000*

**Tutti con pulsante di emergenza**
***All with emergency button***

| Prodotto<br>*Product* | Alimentazione<br>*Power supply* | Prese IP67<br>*IP 67 Sockets* | Int.diff.magnet.<br>*MCB* | Kw<br>*Kw* | Imb.<br>*Pack.* |
|---|---|---|---|---|---|
| VB-PLG40000-4M | Morsettiera<br>*Terminal Box* | 4X<br>2P+E 16A 230V<br>Interbloccate | Differenziale 0,03 40A<br>Quadripolare 1P+N<br>4x Magneto termici 16A 1P+N | 9 | 1 |
| VB-PLG40000-2M | Morsettiera<br>*Terminal Box* | 4X<br>2P+E 16A 230V<br>Interbloccate | Differenziale 0,03 40A<br>Quadripolare 1P+N<br>2x Magneto termici 16A 1P+N | 9 | 1 |
| VB-PLG22000 | Morsettiera<br>*Terminal Box* | 2X 2P+E 16A 230V<br>2X 3P+E 16A 400V<br>Interbloccate | Differenziale 40A Quadripolare<br>N° 2 magneto termici 1P+N 16A<br>1x Magnet.tripolare 16A | 18 | 1 |
| VB-PLG31000 | Morsettiera<br>*Terminal Box* | 3X 2P+E 16A 230V<br>1X 3P+E 16A 400V<br>Interbloccate | Differenziale 40A Quadripolare<br>N° 3 magneto termici 1P+N 16A<br>1x Magnet.tripolare 16A | 18 | 1 |
| VB-PLG20200 | Morsettiera<br>*Terminal Box* | 2X 2P+E 16A 230V<br>2X 3P+N+E 16A 400V<br>Interbloccate | Differenziale 40A Quadripolare N° 2<br>magneto termici 1P+N 16A<br>1x Magnet.tripolare 16A | 18 | 1 |
| VB-PLG21100 | Morsettiera<br>*Terminal Box* | 2X 2P+E 16A 230V<br>1X 3P+N+E 16A 400V<br>1X 3P+E 16A 400V<br>Interbloccate | Differenziale 40A Quadripolare<br>N° 2 magneto termici 1P+N 16A<br>1x Magnet.tripolare 16A | 18 | 1 |
| VB-PLG21001 | Morsettiera<br>*Terminal Box* | 2X 2P+E 16A 230V<br>1X 3P+E 16A 400V<br>1X 3P+N+E 32A 400V<br>Interbloccate | Differenziale 40A Quadripolare<br>N° 2 magneto termici 1P+N 16A<br>1X magnetotermico 3P 16A<br>1X magnetotermico 3P 32A | 18 | 1 |
| VB-PLG21010 | Morsettiera<br>*Terminal Box* | 2X 2P+E 16A 230V<br>1X 3P+E 16A 400V<br>1X 3P+E 32A 400V<br>Interbloccate | Differenziale 40A Quadripolare<br>N° 2 magneto termici 1P+N 16A<br>1X magnetotermico 3P 16A<br>1X magnetotermico 3P 32A | 18 | 1 |

# QUADRI SENZA MAGNETOTERMICI
## *DISTRIBUTION BOXES WITHOUT MCB*

*PL220/4-I-SC*

*PL220/4-I-SI*

### VB-PL220/4-I-SC - *PL220/4-I-SC*

| DESCRIZIONE<br>*DESCRIPTION* | PRESE IP 67 230V 16A 2P+T INTERBLOCCATE<br>*INTERLOCKED SOCKETS 2P+E 16 A 230V IP67* |
|---|---|
| QUADRETTI SEMICABLATI CON PRESE INTERBLOCCATE CABLATE<br>*LITTLE HALF WIRED DISTRIBUTION BOXES WITH INTERLOCKED SOCKETS* | 4 |

### VB-PL380/2/1/1-I-SC CABLATI - *PL380/2/1/1-I-SC WIRED*

| DESCRIZIONE<br>*DESCRIPTION* | PRESE IP 67 230V 16A 2P+T INTERBLOCCATE<br>*INTERLOCKED SOCKETS 2P+E 16 A 230V IP67* | PRESE IP 67 400V 16A 3P+T INTERBLOCCATE<br>*INTERLOCKED SOCKETS 3P+E 16 A 400V IP67* | PRESE IP 67 400V 32A 3P+N+T INTERBLOCCATE<br>*INTERLOCKED SOCKETS 3P+N+E 32 A 400V IP67* |
|---|---|---|---|
| QUADRETTI SEMICABLATI CON PRESE INTERBLOCCATE CABLATE<br>*LITTLE HALF WIRED DISTRIBUTION BOXES WITH INTERLOCKED SOCKETS* | 2 | 1 | 1 |

# QUADRI CABLATI CON MAGNETOTERMICI pronti all'installazione
## *WIRED DISTRIBUTION BOXES WITH MCB ready for the installation*

### VB-PL220/4-I-SI CABLATI - *PL220/4-I-SI WIRED*

| DESCRIZIONE<br>*DESCRIPTION* | PRESE IP 67 230V 16A 2P+T INTERBLOCCATE<br>*INTERLOCKED SOCKETS 16 A 2P+E 230V* | INTERRUTTORI MAGNETOTERMICI 16 A 2P+T<br>*MBC 2P 16 A* |
|---|---|---|
| QUADRETTI CABLATI CON PRESE INTERBLOCCATE CABLATE CON INTERRUTTORI MAGNETOTERMICI E MORSETTIERA<br>*LITTLE WIRED DISTRIBUTION BOXES WITH INTERLOCKED SOCKETS, MCB AND TERMINAL BOX* | 4 | 4 |

### VB-PL380/2/1/1-I-SI CABLATI - *PL380/2/1/1-I-SI WIRED*

| DESCRIZIONE<br>*DESCRIPTION* | PRESE IP 67 230V 16A 2P+T INTERBLOCCATE<br>*INTERLOCKED SOCKETS 16 A 2P+E 230V* | PRESE IP 67 400V 16A 3P+T INTERBLOCCATE<br>*INTERLOCKED SOCKETS 16 A 3P+E 230V* | PRESE IP 67 400V 32A 3P+N+T INTERBLOCCATE<br>*IP 67 SOCKETS 400V 32A 3P+N+E INTERLOCKED* | INTERRUTTORI MAGNETOTERMICI 16 A 2P+T<br>*MBC 2P+E 16 A* | INTERRUTTORI MAGNETOTERMICI 16 A 2P+T<br>*MBC 2P+E 16 A* | INTERRUTTORI MAGNETOTERMICI 3P+N+T 32A<br>*MCB 3P+N+E 32A* |
|---|---|---|---|---|---|---|
| QUADRETTI CABLATI CON PRESE INTERBLOCCATE CABLATE CON INTERRUTTORI MAGNETOTERMICI E MORSETTIERA<br>*LITTLE WIRED DISTRIBUTION BOXES WITH INTERLOCKED SOCKETS, MCB AND TERMINAL BOX* | 2 | 1 | 1 | 2 | 1 | 1 |

# QUADRI DI DISTRIBUZIONE VUOTI
## *EMPTY DISTRIBUTION BOXES*

*18.2006*

*18.2004*

*18.2002*

*18.2001*

| QUADRI DI DISTRIBUZIONE STAGNI IP65 SERIE 18 MODULI 12<br>*EMPTY DISTRIBUTION BOXES IP65, SERIES 18, WITH 12 MODULES* | | | | |
|---|---|---|---|---|
| CODICE<br>*CODE* | DESCRIZIONE<br>*DESCRIPTION* | MISURE<br>*SIZES* | N° MODULI<br>*MODULES NUM.* | PZ CONF.<br>*PCS PACK.* |
| VB-18.2001 | Cassette per 4 prese interbloc. 16-32<br>*Boxes for 4 interlocked sockets 16-32* | 510x320x135 | 12 | 3 |
| VB-18.2002 | Cassette per 6 prese IEC 309 16-32A<br>*Boxes for 6 EC 309 16-32A sockets* | 510x320x135 | 12 | 3 |

| QUADRI DI DISTRIBUZIONE STAGNI IP65 SERIE 18 MODULI 8<br>*EMPTY DISTRIBUTION BOXES IP65, SERIES 18, WITH 8 MODULES* | | | | |
|---|---|---|---|---|
| CODICE<br>*CODE* | DESCRIZIONE<br>*DESCRIPTION* | MISURE<br>*SIZES* | N° MODULI<br>*MODULES NUM.* | PZ CONF.<br>*PCS PACK.* |
| VB-18.2004 | Cassette per 4 prese 16A<br>*Boxes for 4 16A sockets* | 430x200x95 | 8 | 6 |

| QUADRI DI DISTRIBUZIONE STAGNI IP65 SERIE 18 MODULI 12<br>*EMPTY DISTRIBUTION BOXES IP65, SERIES 18, WITH 4 MODULES* | | | | |
|---|---|---|---|---|
| CODICE<br>*CODE* | DESCRIZIONE<br>*DESCRIPTION* | MISURE<br>*SIZES* | N° MODULI<br>*MODULES NUM.* | PZ CONF.<br>*PCS PACK.* |
| VB-18.2006 | Cassette per 3 prese 16A<br>*Boxes for 3 16A sockets* | 430x105x95 | 4 | 12 |

# KIT ENERGIA PLUS

*VB-BL01*

*VB-BL02*

*VB-BL03*

| Prodotto<br>*Product* | Quadro el.<br>*Distribution box* | Moltiplicatore<br>*Moltiplier* | Adattatore<br>*Adaptor* | Valigia<br>*Suitcase* | Imballo<br>*Packaging* |
|---|---|---|---|---|---|
| VB-BL01 | VB-PL220/4 | VB-1452 | VB-73000<br>VB-73100 | yes | 1 |
| VB-BL02 | VB-PL380/2/2 | VB-1452 | VB-73000<br>VB-73100 | yes | 1 |
| VB-BL03 | VB-PL220/2/2CV | VB-1452 | VB-73000<br>VB-73100 | yes | 1 |

# LAMPADE E FARETTI DA CANTIERE

## *WORK LIGHTS*

## Serie FARETTI A LED
*LED WORK LIGHTS Series*

| Codice *Code* | Voltaggio *(V)* | Potenza *(P)* | Lumen *(Lm)* | Dimensioni *(L+W+H)* |
|---|---|---|---|---|
| VB-LD30 | AC220-240V | 30 w | 2100 | 270X185X270 |
| VB-LD50 | AC220-240V | 50 w | 3500 | 270X185X270 |

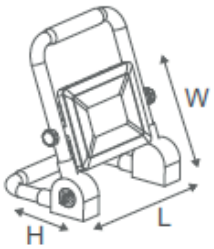

Spina Schuko con 1,5 metri di cavo
Plug Schuko and 1,5 meters of cable

3000K | 4000K | 6400K

## *FARETTO LED Telescopico*
## *Telescopic LED WORK LIGHTS*

| Codice *Code* | Voltaggio *(V)* | Potenza *(P)* | Lumen *(Lm)* | Altezza *(H)* |
|---|---|---|---|---|
| VB-LD20 | AC220-240V | 2 x 20 w | 1650 | 74-156 cm |

| PLAFONIERE PER PONTEGGI - *LIGHT FIXTURES FOR SCAFFOLDING* | | |
|---|---|---|
| CODICE ARTICOLO - *ITEM CODE* | N° LUCI - *N° LIGHTS* | PRESA DI CONTINUITA' - *UPS SOCKET* |
| VB-PL001C | 1 | SI - *YES* |
| VB-SPL003 | 3 | SU RICHIESTA - *UPON REQUEST* |
| VB-SPL005 | 5 | SU RICHIESTA - *UPON REQUEST* |
| VB-SPL010 | 10 | SU RICHIESTA - *UPON REQUEST* |

*VB-PL001C*

**VB-PL001C - Retro con gancio per ponteggio standard**
*VB-PL001C - On tha back you find a nuk for the scafolding*

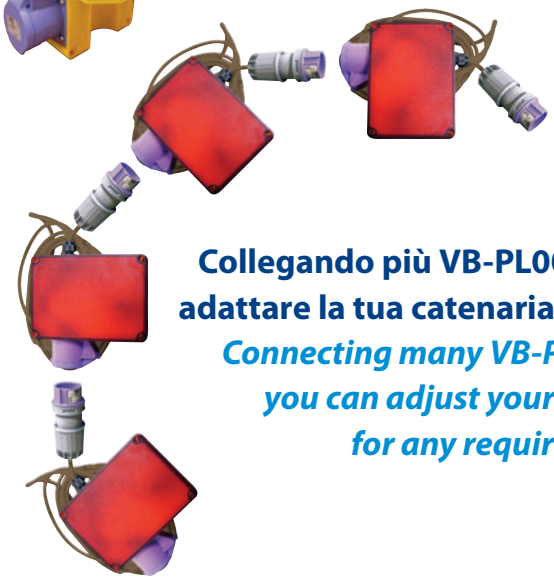

**Collegando più VB-PL001C in serie puoi adattare la tua catenaria ad ogni esigenza**
***Connecting many VB-PL001C in series you can adjust your light fixture for any requirement***

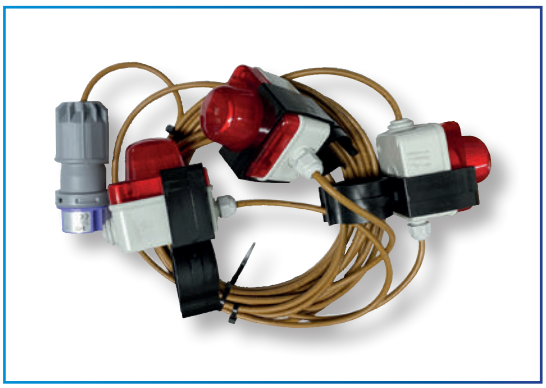

*VB- SPL003*

**AGGIUNGERE AL CODICE LA "S" PER AVERE LA PRESA DI CONTINUITÀ**
***YOU HAVE TO ADD THE LETTER "S" AT THE END OF THE CODE FOR THE UPS SOCKET***

## SPINE e PRESE BASSA TENSIONE IP44
*LOW VOLTAGE IP44 PLUG & SOCKETS*

| Codice *Code* | Poli *Poles* | Corrente *Rated Current* | Voltaggio *Voltage* | Colore *Colour* | Posizione *H* | Imballo *Packaging* |
|---|---|---|---|---|---|---|
| Spina - Plug VB-0211 | 2P | 16A | 24V | ● | 6 | 10 |
| Presa - Socket VB-0011 | 2P | 16A | 24V | ● | 6 | 10 |

*VB-TR220/24V*

| CODICE ARTICOLO - *ITEM CODE*: VB-TR220V/24V | | |
|---|---|---|
| SPINA IP44 *IP44 PLUG* | TRASFORMATORE 230/24V *TRANSFORMER 230/24V* | PRESE IP44 24V 16A 2P *IP44 SOCKETS 24V 16 A 2P* |
| 230V 16A 2P+E | 150 VA | 2 |

| CODICE ARTICOLO - *ITEM CODE*: VB-TR220V/24VCR (con crepuscolare) | | |
|---|---|---|
| SPINA IP44 *IP44 PLUG* | TRASFORMATORE 230/24V *TRANSFORMER 230/24V* | PRESE IP44 24V 16A 2P *IP44 SOCKETS 24V 16 A 2P* |
| 230V 16A 2P+E | 150 VA | 2 |

**VB-TR220/24VCR CON CREPUSCOLARE**
***VB-TR220/24VCR WITH LIGHT DEPENDENT RELAY***

**A RICHIESTA VERSIONI PERSONALIZZATE** - ***PERSONALISED VERSIONS UPON REQUEST***

# Quadri ASC Portatili 220V/24V

- Cassetta in Vetroresina Autoestinguente V0
- Grado di protezione IP 44
- Cavo H07RN-F
- Prese protette da Interruttore Differenziale Magnetotermico
- Maniglia in Termoindurente per uso portatile
- Targa identificativa delle informazioni tecniche protetta da vetrino

# *ACS distribution boxes 220V/24V mobile*

- *V0 self-extinguishing fiberglass box*
- *Protection degree IP 44*
- *H07RN-F cable*
- *Sockets protected by RCD*
- *Thermosetting resin handle for mobile use*
- *Identification plate for technical information protected by a slide*

| CODICE ARTICOLO - *ITEM CODE:* VB-TR220 24N-M | | |
|---|---|---|
| SPINA IP44 *IP44 PLUG* | TRASFORMATORE 230/24V *TRANSFORMER 230/24V* | PRESE IP44 24V 16A 2P *SOCKET IP44 24V 16A 2P* |
| 230V 16A 2P+E | 150 VA | 3 |

| CODICE ARTICOLO - *ITEM CODE:* VB-TR220/24-12N | | | |
|---|---|---|---|
| SPINA IP44 *IP44 PLUG* | TRASFORMATORE 230/24V *TRANSFORMER 230/24V* | PRESE IP44 24V 16A 2P *SOCKET IP44 24V 16A 2P* | PRESE IP44 230V 16A *SOCKET IP44 230V 16A* |
| 230V 16A 2P+E | 150 VA | 2 | 1 |

*New Professional*

**Con la serie LED controlli la linea in arrivo di tutti i quadri**

Ogni prodotto in vetroresina V.B. Electric è dotato del nuovo sistema a LED che ti aiuta ad avere sempre sotto controllo la linea del tuo cantiere e ti consente così di individuare immediatamente dove si trova un eventuale guasto.
Utilizzando la luce verde, il sistema led indica l'arrivo della terra, garantendoti di lavorare in sicurezza.

***With LED series you can control the incoming electricity of all distribution boxes***

*Every V.B. Electric product realised from fiberglass material owns the new led system which helps you to supervise the incoming electricity of your building site's line and allows to immediately pinpoint where the possible breakdown is.*
*Using the green light, the led system pictures you the earth's coming and this lets you to work safely.*

| CODICE ARTICOLO - *ITEM CODE:* VB220/24V | | | | |
|---|---|---|---|---|
| SPINA IP44 *IP44 PLUG* | INT. DIFF. MAGNETOTERMICO 0,03 *RCD 0.03* | TRASFORMATORE 230/24 V *TRANSFORMER 230/24 V* | PRESE IP 44 230 V 16A 2P+E *IP 44 SOCKETS 230 V 16A 2P+E* | PRESE IP 44 24 V 16A 2P *IP 44 SOCKETS 24 V 16A 2P* |
| 230 V 16A 2P+E | 2P 16A | 150 VA | 2 | 2 |
| **CODICE ARTICOLO - *ITEM CODE:* VB220/24VO** | | | | |
| 230 V 16A 2P+E | 2P 16A | 150 VA | 2 | 2 |

# SALVAMOTORI

## *MOTOR PROTECTION PLUGS*

## SALVAMOTORE MONOFASE IP 65

- Avviatori monofase in cassetta
- Spina CEE 2P+T IP67
- Salvamotore magnetotermico 10/16A – 6,3/10A
- Bobina di minima
- Pulsante a Fungo
- Selettore bloccabile con lucchetto
- Cavo motore
- Targa identificativa delle informazioni tecniche, protette da vetrino

## *MOTOR PROTECTION*
### *with safety plug for all single-phase motors*

- *Single-phase starter in box*
- *CEE plug 2P+E IP 67*
- *Magnetothermic motor protection plug 10/16 A – 6,3/10 A*
- *Minimum coil*
- *Emergency button*
- *Blockable with padlock selector*
- *Motor cable*
- *Identification plate with technical information protected by a slide*

***VB-10/16A-220***

## SALVAMOTORE TRIFASE IP 65

- Avviatori trifase in cassetta
- Spina CEE 2P+T IP67
- Salvamotore magnetotermico 10/16A - 6,3 / 10A
- Bobina di minima
- Pulsante a Fungo
- Selettore bloccabile con lucchetto
- Cavo motore
- Targa identificativa delle informazioni tecniche, protette da vetrino

## *MOTOR PROTECTION*
### *with safety plug for all three-phase motors*

- *Three-phase starter in box*
- *CEE plug 2P+E IP 67*
- *magnetothermic motor protection plug 10/16 A – 6,3/10 A*
- *Minimum coil*
- *Emergency button*
- *Blockable with padlock selector*
- *Motor cable*
- *Identification plate with technical information protected by a slide*

***VB-10/16A-380***

## SALVAMOTORI IP 65 - *IP65 MOTOR PROTECTION PLUGS*

### MONOFASE - *SINGLE-PHASE*

| CODICE ARTICOLO *ITEM CODE* | REGOLAZIONE DI CORRENTE *CURRENT REGULATION* | TENSIONE NOMINALE *RATED VOLTAGE* | SPINA *PLUG* | PEZZI IMBALLO *PCS FOR PACKAGING* |
|---|---|---|---|---|
| VB-2,5/4A-220 | 2,5/4A | 230 V | P+N+E 16 IP67 | 2 |
| VB-4/6,3A-220 | 4/6,3A | 230 V | P+N+E 16 IP67 | 2 |
| VB-6,3/10A-220 | 6,3/10A | 230 V | P+N+E 16 IP67 | 2 |
| VB-11/16A-220 | 11/16A | 230 V | P+N+E 16 IP67 | 2 |
| VB-16/20A-220 | 16/20A | 230 V | P+N+E 16 IP67 | 2 |
| VB-20/25A-220 | 20/25A | 230 V | P+N+E 16 IP67 | 2 |

## SALVAMOTORI IP 65 - *IP65 MOTOR PROTECTION PLUGS*

### TRIFASE CON SPINA QUADRIPOLARE - *THREE-PHASE WITH QUADRUPOLE PLUG*

| CODICE ARTICOLO *ITEM CODE* | REGOLAZIONE DI CORRENTE *CURRENT REGULATION* | TENSIONE NOMINALE *RATED VOLTAGE* | SPINA *PLUG* | PEZZI IMBALLO *PCS FOR PACKAGING* |
|---|---|---|---|---|
| VB-2,5/4A-380 | 2,5/4A | 400 V | 3P+E 16 IP67 | 2 |
| VB-4/6,3A-380 | 4/6,3A | 400 V | 3P+E 16 IP67 | 2 |
| VB-6,3/10A-380 | 6,3/10A | 400 V | 3P+E 16 IP67 | 2 |
| VB-11/16A-380 | 11/16A | 400 V | 3P+E 16 IP67 | 2 |
| VB-16/20A-380 | 16/20A | 400 V | 3P+E 16 IP67 | 2 |
| VB-20/25A-380 | 20/25A | 400 V | 3P+E 16 IP67 | 2 |

## SALVAMOTORI IP 65 - *IP 65 MOTOR PROTECTION PLUGS*

### TRIFASE CON SPINA PENTAPOLARE - *THREE-PHASE WITH PENTAPOLAR PLUG*

| CODICE ARTICOLO *ITEM CODE* | REGOLAZIONE DI CORRENTE *CURRENT REGULATION* | TENSIONE NOMINALE *RATED VOLTAGE* | SPINA *PLUG* | PEZZI IMBALLO *PCS FOR PACKAGING* |
|---|---|---|---|---|
| VB-2,5/4A-380-5P | 2,5/4A | 400 V | 3P+N+E 16 IP67 | 2 |
| VB-4/6,3A-380-5P | 4/6,3A | 400 V | 3P+N+E 16 IP67 | 2 |
| VB-6,3/10A-380-5P | 6,3/10A | 400 V | 3P+N+E 16 IP67 | 2 |
| VB-11/16A-380-5P | 11/16A | 400 V | 3P+N+E 16 IP67 | 2 |
| VB-16/20A-380-5P | 16/20A | 400 V | 3P+N+E 16 IP67 | 2 |
| VB-20/25A-380-5P | 20/25A | 400 V | 3P+N+E 16 IP67 | 2 |

## SALVAMOTORE MONOFASE IP 65

- Avviatori monofase in cassetta
- Spina CEE 2P+T IP67
- Salvamotore magnetotermico 10/16A – 6,3/10A
- Bobina di minima
- Pulsante a Fungo
- Selettore bloccabile con lucchetto
- Cavo motore
- Targa identificativa delle informazioni tecniche, protette da vetrino

## *MOTOR PROTECTION*
### *with safety plug for all single-phase motors*

- *Single-phase starter in box*
- *CEE plug 2P+E IP 67*
- *Magnetothermic motor protection plug 10/16 A – 6,3/10 A*
- *Minimum coil*
- *Emergency button*
- *Blockable with padlock selector*
- *Motor cable*
- *Identification plate with technical information protected by a slide*

***VB-10/16A-220***

## SALVAMOTORE TRIFASE IP 65

- Avviatori trifase in cassetta
- Spina CEE 2P+T IP67
- Salvamotore magnetotermico 10/16A - 6,3 / 10A
- Bobina di minima
- Pulsante a Fungo
- Selettore bloccabile con lucchetto
- Cavo motore
- Targa identificativa delle informazioni tecniche, protette da vetrino

## *MOTOR PROTECTION*
### *with safety plug for all three-phase motors*

- *Three-phase starter in box*
- *CEE plug 2P+E IP 67*
- *magnetothermic motor protection plug 10/16 A – 6,3/10 A*
- *Minimum coil*
- *Emergency button*
- *Blockable with padlock selector*
- *Motor cable*
- *Identification plate with technical information protected by a slide*

***VB-10/16A-380***

## SALVAMOTORI IP 65 - *IP 65 MOTOR PROTECTION PLUGS*

### MONOFASE - *SINGLE-PHASE*

| CODICE ARTICOLO *ITEM CODE* | REGOLAZIONE DI CORRENTE *CURRENT REGULATION* | TENSIONE NOMINALE *RATED VOLTAGE* | SPINA *PLUG* | PEZZI IMBALLO *PCS FOR PACKAGING* |
|---|---|---|---|---|
| VB-2,5/4A-220N | 2,5/4A | 230 V | P+N+E 16 IP67 | 2 |
| VB-4/6,3A-220N | 4/6,3A | 230 V | P+N+E 16 IP67 | 2 |
| VB-6,3/10A-220N | 6,3/10A | 230 V | P+N+E 16 IP67 | 2 |
| VB-11/16A-220N | 11/16A | 230 V | P+N+E 16 IP67 | 2 |
| VB-16/20A-220N | 16/20A | 230 V | P+N+E 16 IP67 | 2 |
| VB-20/25A-220N | 20/25A | 230 V | P+N+E 16 IP67 | 2 |

## SALVAMOTORI IP 65 - *IP 65 MOTOR PROTECTION PLUGS*

### TRIFASE CON SPINA QUADRIPOLARE - *THREE-PHASE WITH QUADRUPOLE PLUG*

| CODICE ARTICOLO *ITEM CODE* | REGOLAZIONE DI CORRENTE *CURRENT REGULATION* | TENSIONE NOMINALE *RATED VOLTAGE* | SPINA *PLUG* | PEZZI IMBALLO *PCS FOR PACKAGING* |
|---|---|---|---|---|
| VB-2,5/4A-380N | 2,5/4A | 400 V | 3P+E 16 IP67 | 2 |
| VB-4/6,3A-380N | 4/6,3A | 400 V | 3P+E 16 IP67 | 2 |
| VB-6,3/10A-380N | 6,3/10A | 400 V | 3P+E 16 IP67 | 2 |
| VB-11/16A-380N | 11/16A | 400 V | 3P+E 16 IP67 | 2 |
| VB-16/20A-380N | 16/20A | 400 V | 3P+E 16 IP67 | 2 |
| VB-20/25A-380N | 20/25A | 400 V | 3P+E 16 IP67 | 2 |

## SALVAMOTORI IP 65 - *IP 65 MOTOR PROTECTION PLUGS*

### TRIFASE CON SPINA PENTAPOLARE - *THREE-PHASE WITH PENTAPOLAR PLUG*

| CODICE ARTICOLO *ITEM CODE* | REGOLAZIONE DI CORRENTE *CURRENT REGULATION* | TENSIONE NOMINALE *RATED VOLTAGE* | SPINA *PLUG* | PEZZI IMBALLO *PCS FOR PACKAGING* |
|---|---|---|---|---|
| VB-2,5/4A-380-5PN | 2,5/4A | 400 V | 3P+N+E 16 IP67 | 2 |
| VB-4/6,3A-380-5PN | 4/6,3A | 400 V | 3P+N+E 16 IP67 | 2 |
| VB-6,3/10A-380-5PN | 6,3/10A | 400 V | 3P+N+E 16 IP67 | 2 |
| VB-11/16A-380-5PN | 11/16A | 400 V | 3P+N+E 16 IP67 | 2 |
| VB-16/20A-380-5PN | 16/20A | 400 V | 3P+N+E 16 IP67 | 2 |
| VB-20/25A-380-5PN | 20/25A | 400 V | 3P+N+E 16 IP67 | 2 |

| SCATOLA DI FONDO - *JUNCTION BOX* |
|---|
| ARTICOLO<br>*ITEM* |
| VB-S/M-FO |

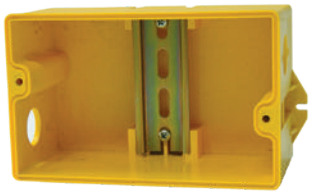

*VB-S/M-FO*

| COPERCHIO - *COVER* |
|---|
| ARTICOLO<br>*ITEM* |
| VB-S/M-CO |

*VB-S/M-CO*

| FUNGO DI EMERGENZA - *EMERGENCY BUTTON* |
|---|
| ARTICOLO PER QUADRI<br>*ITEM FOR DISTRIBUTION BOXES* |
| VB-S/M-FU |
| ARTICOLO PER SALVAMOTORI<br>*ITEM FOR MOTOR PROTECTION PLUGS* |
| VB-S/M-FUS |

*VB-S/M-FU*

| SPINE FISSE - *FIXED PLUGS* | |
|---|---|
| ARTICOLO<br>*ITEM* | PORTATA<br>*CAPACITY* |
| VB-S/M-SP-230 | 230V 16A |
| VB-S/M-SP-400 | 400V 16A |
| VB-S/M-SP-400-5P | 400V 16A/pentapolare<br>*400V 16A/pentapolar* |

*VB-S/M-SP-230*

*VB-S/M-SP-400*

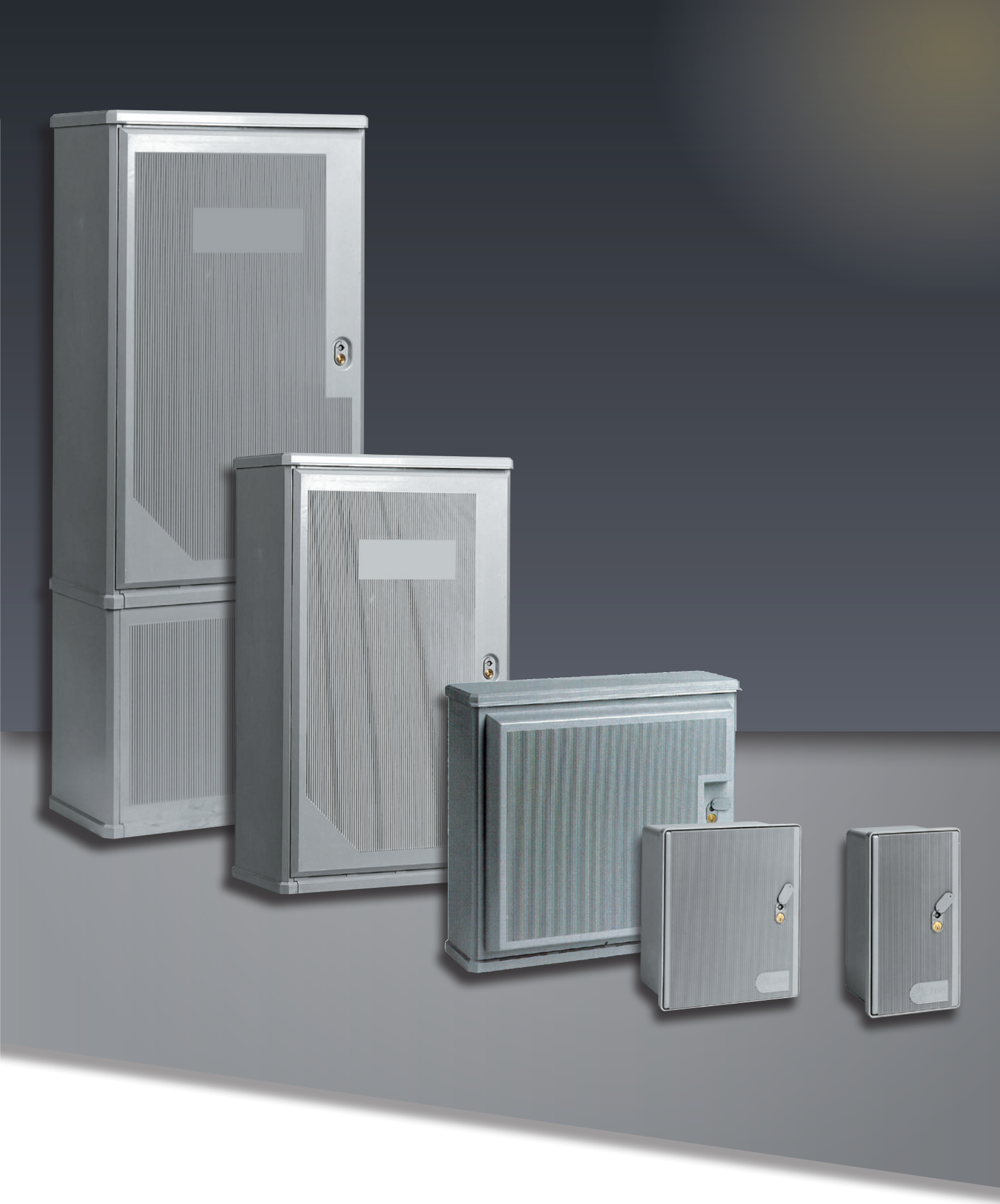

# CABINE TIPO ENEL

## *ENEL APPROVED FIBERGLASS BOXES*

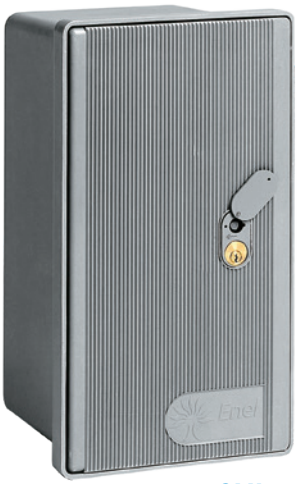

*GMI*

*GTI*

| LINEA CONTENITORI IN VETRORESINA - *FIBERGLASS BOXES LINE* | | | | |
|---|---|---|---|---|
| CODICE *ITEM CODE* | | DESCRIZIONE U.M. *UM DESCRIPTION* | LXHXP *LXHXD* | DIMENSIONI UTILI *WORKING SIZES* |
| 284033 | GMI | GMI TIPO NUOVO CON SERRATURA *NEW-TYPE GMI WITH LOCK* | 23x42x24 | 19x39x19,5 |
| 284043 | GTI | GTI TIPO NUOVO CON SERRATURA *NEW-TYPE GTI WITH LOCK* | 39x42x24 | 39x39x19,5 |

*BC10*

*BC10*

| CASSETTE IN VETRORESINA TIPO ENEL - *ENEL-TYPE FIBERGLASS BOXES* | |
|---|---|
| CODICE *ITEM CODE* | DESCRIZIONE *DESCRIPTION* |
| VB-BC10 | BC3 CON TELAIO TC5 - *BC3 WITH TC5 FRAME* |

*VB-BAC22*

*VB-AC22*

| CASSETTE IN VETRORESINA TIPO ENEL - *ENEL-TYPE FIBERGLASS BOXES* | | |
|---|---|---|
| CODICE<br>*ITEM CODE* | DESCRIZIONE<br>*DESCRIPTION* | MISURE<br>*SIZES* |
| VB-BAC22 | CONTENITORE GTWS - *GTWS BOX* | A-1620 L-670 P-330 |
| VB-AC22 | CONTENITORE GTWS - *GTWS BOX* | A-1110 L-670 P-330 |

*C3M*

*GTWD*

| LINEA ARMADI IN VETRORESINA - *FIBERGLASS CABINETS LINE* | | | | |
|---|---|---|---|---|
| CODICE<br>*ITEM CODE* | | DESCRIZIONE U.M.<br>*UM DESCRIPTION* | LXHXP<br>*LXHXD* | DIMENSIONI UTILI<br>*WORKING SIZES* |
| 284051 | C3M | CONTENITORE PER NODI BT CON SERRATURA<br>*CONTAINER FOR LV NODES WITH LOCK* | 60x60x23,5 | 56x56x22 |
| 284050 | GTWD | CONTENITORE PER GTWD CON SERRATURA<br>*CONTAINER FOR GTWD WITH LOCK* | 71,5x66x27 | 67,5x62,5x23,5 |

*VB-PC1*

*VB-PC2*

| VETRORESINA - *FIBERGLASS* | | |
|---|---|---|
| CODICE<br>*ITEM CODE* | | DESCRIZIONE U.M.<br>*UM DESCRIPTION* |
| 506425 | BC11 | PALINA DI SOSTEGNO - *POLE* |

| COD. ART.<br>*ITEM CODE* | CON PALO<br>*WITH POLE* | CON VETRO<br>*WITH GLASS* | N° POSTI<br>*N° PLACES* | TIPO<br>*TYPE* |
|---|---|---|---|---|
| VB-PC1 | SI<br>*YES* | | 1 | MONOFASE<br>*SINGLE-PHASE* |
| VB-PC2 | SI<br>*YES* | | 2 | TRIFASE<br>*THREE-PHASE* |

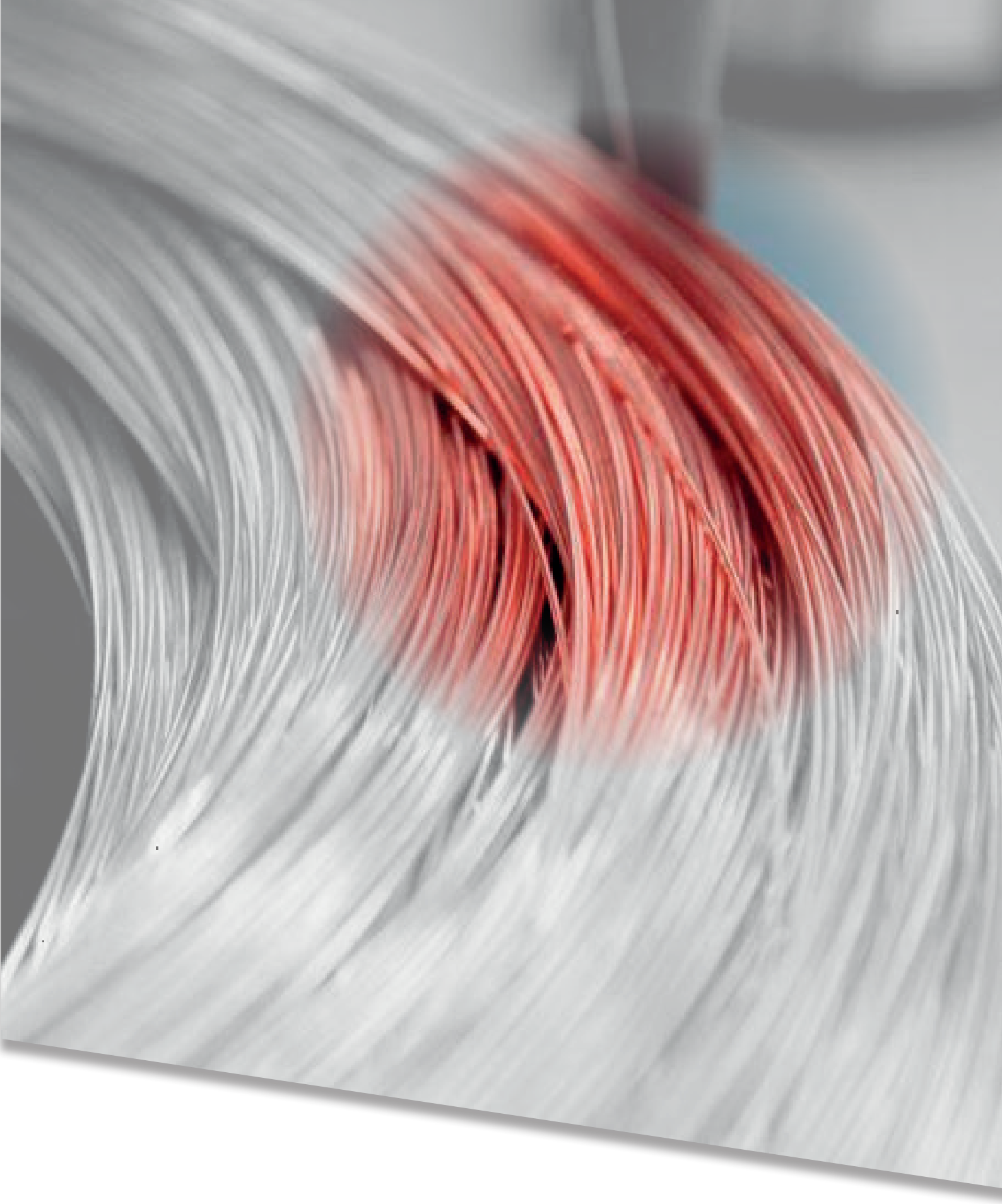

# ACCESSORI
## *ACCESSORIES*

## DISPERSORE ZINCATO - *"CROSS" GROUND ROD*

| ARTICOLO *ARTICLE* | SEZIONE mm *SECTION mm* | LUNG. mm *LENGTH mm* | NORMA CEI *ACCORDING TO CEI* | PESO Kg *WEIGHT kg* | QTY *PACK* |
|---|---|---|---|---|---|
| VB-502 | 50 x 50 x 5 | 1.500 | CEI 64-8 | 5,60 | 50 |
| VB-501 | 50 x 50 x 5 | 1.000 | CEI 64-8 | 3,70 | 50 |

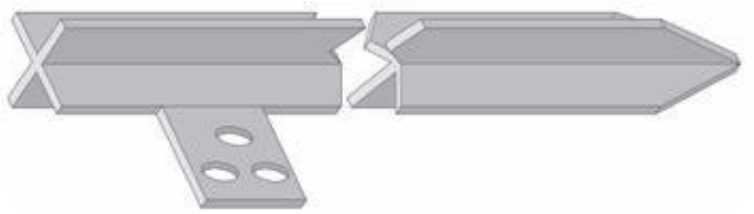

## DISPERSORE A INNESTO RAMATO - *COPPER-PLATED COUPLING GROUND ROD*

| ARTICOLO *ARTICLE* | Ø mm *Ø mm* | LUNG. mm *LENGTH mm* | SPESS. RAME µM *THICK. COPPER µM* | PUNTALE *POINT ITEM* | TESTA *HEAD ITEM* | PESO Kg *WEIGHT kg* | QTY *PACK* |
|---|---|---|---|---|---|---|---|
| VB-DTI127/100 | 18 | 1.500 | 100 | P137 | TRI137 | 2,90 | 50 |

## MORSETTO PER DISPERSORI TONDI RAMATI
## *GROUND RODS CLAMPS*

| ARTICOLO *ARTICLE* | MATERIALE X DISPERSORI *MATERIAL X GROUND RODS* | Ø mm *Ø mm* | PESO Kg *WEIGHT kg* | QTY *PACK* |
|---|---|---|---|---|
| VB-DT-S126 | Ramato, vite ramata - *Cu plating, bolt Cu plating* | 18 | 0,084 | 50 |

## COLLARE PER TUBI - *GROUNDING PIPE CLAMP*

| ARTICOLO *ARTICLE* | PER TUBI Ø mm *PIPES Ø mm* | PER TUBI *PIPES* | PESO Kg *WEIGHT Kg* | QTY *PACK* |
|---|---|---|---|---|
| VB-040/11/2 | Da/*From* 48 a/*To* 52 | Da/*Of* 1-1/2" | 0,110 | 10 |

## MORSETTO PER TUBI - *TERMINAL BLOCK FOR TUBES*

| ARTICOLO *ARTICLE* | DESCRIZIONE *DESCRIPTION* | PESO Kg *WEIGHT Kg* | CONF. *PCS* |
|---|---|---|---|
| VB-DT-0351 | Acciaio zincato a caldo - *Hot galvanized steel* | 0,425 | 25 |

## CAVO DI TERRA UNIPOLARE ISOLATO - *PVC YG INSULATED POWER CABLE*

| ARTICOLO *ARTICLE* | SEZ. mm² *SEC. mm²* |
|---|---|
| VB-N07VK-16GV | 16 |
| VB-N07VK-25GV | 25 |
| VB-N07VK-35GV | 35 |
| VB-N07VK-50GV | 50 |

Mt. 100

Mt. 100

## CORDA DI RAME NUDA - *COPPER ROPES*

| ARTICOLO *ARTICLE* | Ø mm *Ø mm* | SEZIONE mm² *SECTION mm²* | N° FILI x Ø mm *N° WIRES x Ø mm* | PESO Kg/m *WEIGHT Kg/M* | CONF. PZ. *PACK. PCS* |
|---|---|---|---|---|---|
| VB-5400/35 | 7,56 | 35 | 7x2,52 | 0,316 | 33 |
| VB-5400/50 | 9 | 50 | 7x3,0 | 0,442 | 44 |

## MORSETTO TERMINALE SINGOLO - *SINGLE END CLAMP*

| ARTICOLO *ARTICLE* | TIPO *TYPE* | PESO Kg *WEIGHT Kg* | QTY *PACK* |
|---|---|---|---|
| VB-M1 | BASE IN ALLUMINIO, BULLONE ZINCATO *ALUMINIUM BASE, GALVANIZED BOLT* | 0,054 | 100 |

## MORSETTO TERMINALE DOPPIO - *DOUBLE END CLAMP*

| ARTICOLO *ARTICLE* | TIPO *TYPE* | PESO Kg *WEIGHT Kg* | CONF. PZ. *PACK. PCS* |
|---|---|---|---|
| VB-M2 | BASE IN ALLUMINIO, BULLONE ZINCATO *ALUMINIUM BASE, GALVANIZED BOLT* | 0,110 | 50 |

*672574*

*671548*

*604408*

| ARTICOLO<br>*ARTICLE* | DESCRIZIONE<br>*DESCRIPTION* |
|---|---|
| 605543 | FPAi463/30-Dif. Tipo Ai 4P 63A 30mA |
| 672093 | EP63C16-Int. aut. 3P 16A 6/10kA C RINA 3m |
| 672109 | EP64C16-Int. aut. 4P 16A 6/10kA C RINA 4m |
| 690783 | DDM45C16/030-MTD 1PN16A 0,03A AC 4.500A 2m |
| 604406 | FP425/30-Dif. p. 4P Tipo AC 0,03A 25A 4m |
| 604116 | FPA4100/30-Diff. puro 4P tipoA 0,03A 100A 4m |
| 671548 | Hti104C125-Int. aut. 4P 125A 10kA C 6m |
| 604108 | FPA463/300-Dif p. 4P Tipo A 0,3A 63A 4m |
| 604101 | FPA440/30-Dif p. 4P Tipo A 0,03A 40A 4m |
| 672077 | EP62C16-Int. aut. 2P 16A 6/10kA C RINA 2m |
| 672096 | EP63C32-Int. aut. 3P 32A 6/10kA C RINA 3m |
| 672574 | TELEL-2 Bob. lan 110-415Vca/110-125Vcc 1m |
| 692786 | EPC451NC16-Int. aut. 1P+N 16A 4.500A/6kA C 1m |
| 608921 | DP40C40/30-MTD 1PN 40A 0,03A AC 4.500A 2m |
| 671589 | DOCA4125/30-B. Dif. 125A 4P 0,03A Tipo A 6m |
| 604013 | FPA263/300-Dif p. 2P Tipo A 0,3A 63A 2m |
| 604408 | FP440/30-Dif p. 4P Tipo AC 0,03A 40A 4m |
| 604410 | FPA463/30-Dif p. 4P Tipo AC 0,03A 63A 4m |

# MATERIALE ELETTRICO CIVILE

## *DOMESTIC ELECTRICAL MATERIAL*

## Serie Casa
*Home Series*

| VB73003 | Descrizione *Product description* | Tipo di confezione *Kind of packaging* | Imballo *Packaging* |
|---|---|---|---|
| | Spina 10 A 2P+E<br>Plug 10 A 2P+E<br>Bianca - white | Etichettato sfuso<br>Labelled-bulk | 50 |

| VB73007 | Descrizione *Product description* | Tipo di confezione *Kind of packaging* | Imballo *Packaging* |
|---|---|---|---|
| | Spina 16 A 2P+E<br>Plug 16 A 2P+E<br>Bianca - white | Etichettato sfuso<br>Labelled-bulk | 50 |

| VB73004 | Descrizione *Product description* | Tipo di confezione *Kind of packaging* | Imballo *Packaging* |
|---|---|---|---|
| | Spina 10 A 2P+E<br>Plug 10 A 2P+E<br>Nera – Black | Etichettato sfuso<br>Labelled-bulk | 50 |

| VB73008 | Descrizione *Product description* | Tipo di confezione *Kind of packaging* | Imballo *Packaging* |
|---|---|---|---|
| | Spina 16 A 2P+E<br>Plug 16 A 2P+E<br>Nera – Black | Etichettato sfuso<br>Labelled-bulk | 50 |

| VB73021 | Descrizione *Product description* | Tipo di confezione *Kind of packaging* | Imballo *Packaging* |
|---|---|---|---|
| | Spina Schuko std<br>16 A 2P+E<br>Schuko Plug std<br>16 A 2P+E<br>Bianca - white | Etichettato sfuso<br>Labelled-bulk | 50 |

## Serie Casa
*Home Series*

| VB73005 | Descrizione *Product description* | Tipo di confezione *Kind of packaging* | Imballo *Packaging* |
|---|---|---|---|
| | Spina angolare 10 A 2P+E Angular Plug 10 A 2P+E Bianca - white | Etichettato sfuso Labelled-bulk | 30 |

| VB73009 | Descrizione *Product description* | Tipo di confezione *Kind of packaging* | Imballo *Packaging* |
|---|---|---|---|
| | Spina angolare 16 A 2P+E Angular Plug 16 A 2P+E Bianca - white | Etichettato sfuso Labelled-bulk | 30 |

| VB73006 | Descrizione *Product description* | Tipo di confezione *Kind of packaging* | Imballo *Packaging* |
|---|---|---|---|
| | Spina angolare 10 A 2P+E Angular Plug 10 A 2P+E Nera – Black | Etichettato sfuso Labelled-bulk | 30 |

| VB73010 | Descrizione *Product description* | Tipo di confezione *Kind of packaging* | Imballo *Packaging* |
|---|---|---|---|
| | Spina angolare 16 A 2P+E Angular Plug 16 A 2P+E Nera – Black | Etichettato sfuso Labelled-bulk | 30 |

## Serie Casa
*Home Series*

| VB73011 | Descrizione *Product description* | Tipo di confezione *Kind of packaging* | Imballo *Packaging* |
|---|---|---|---|
| | Presa 10 A 2P+E<br>Socket 10 A 2P+E<br>Bianca - white | Etichettato sfuso<br>Labelled-bulk | 50 |

| VB73013 | Descrizione *Product description* | Tipo di confezione *Kind of packaging* | Imballo *Packaging* |
|---|---|---|---|
| | Presa 16 A 2P+E<br>Socket 16 A 2P+E<br>Bianca - white | Etichettato sfuso<br>Labelled-bulk | 50 |

| VB73012 | Descrizione *Product description* | Tipo di confezione *Kind of packaging* | Imballo *Packaging* |
|---|---|---|---|
| | Presa 10 A 2P+E<br>Socket 10 A 2P+E<br>Nera – Black | Etichettato sfuso<br>Labelled-bulk | 50 |

| VB73014 | Descrizione *Product description* | Tipo di confezione *Kind of packaging* | Imballo *Packaging* |
|---|---|---|---|
| | Presa 16 A 2P+E<br>Socket 16 A 2P+E<br>Nera – Black | Etichettato sfuso<br>Labelled-bulk | 50 |

| VB73185 | Descrizione *Product description* | Tipo di confezione *Kind of packaging* | Imballo *Packaging* |
|---|---|---|---|
| | Presa P40 Universal<br>10/ 16 A 2P+E<br>Universal P40 Socket 2P+E 10/16 A<br>Bianca - White | Etichettato sfuso<br>Labelled-bulk | 50 |

## Serie Casa
*Home Series*

| VB73039 | Descrizione *Product description* | Tipo di confezione *Kind of packaging* | Imballo *Packaging* |
|---|---|---|---|
| | Spina : 10 A 2P+E<br>Prese: 3x2P+E 10A<br>Plug: 10 A 2P+E<br>Sockets: 3x2P+E 10A<br>Bianca – white | Etichettato sfuso<br>Labelled-bulk | 50 |

| VB73045 | Descrizione *Product description* | Tipo di confezione *Kind of packaging* | Imballo *Packaging* |
|---|---|---|---|
| | Spina : 16 A 2P+E<br>Prese: 3x2P+E 10/16A<br>Plug: 16 A 2P+E<br>Sockets: 3x2P+E 16A<br>Bianca – white | Etichettato sfuso<br>Labelled-bulk | 50 |

| VB73040 | Descrizione *Product description* | Tipo di confezione *Kind of packaging* | Imballo *Packaging* |
|---|---|---|---|
| 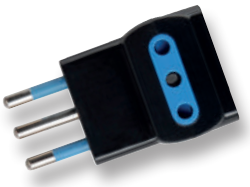 | Spina : 10 A 2P+E<br>Prese: 3x2P+E 10A<br>Plug: 10 A 2P+E<br>Sockets: 3x2P+E 10A<br>Nero - Black | Etichettato sfuso<br>Labelled-bulk | 50 |

| VB73046 | Descrizione *Product description* | Tipo di confezione *Kind of packaging* | Imballo *Packaging* |
|---|---|---|---|
| | Spina : 16 A 2P+E<br>Prese: 3x2P+E 10/16A<br>Plug: 16 A 2P+E<br>Sockets: 3x2P+E 16A<br>Nera – Black | Etichettato sfuso<br>Labelled-bulk | 50 |

| VB73111 | Descrizione *Product description* | Tipo di confezione *Kind of packaging* | Imballo *Packaging* |
|---|---|---|---|
| | Spina: std ted.<br>Prese: 1Xuniv.+2x10/16A<br>Plug: schuko<br>Sockets: 1Xuniv.+2x10/16A<br>Bianca – white | Etichettato sfuso<br>Labelled-bulk | 50 |

## Serie Casa
*Home Series*

| VB73031 | Descrizione *Product description* | Tipo di confezione *Kind of packaging* | Imballo *Packaging* |
|---|---|---|---|
| | Spina: 10 A 2P+E<br>Presa: Std Ted.<br>Plug: 10 A 2P+E<br>Socket: Std Ted.<br>Bianca – white | Etichettato sfuso<br>Labelled-bulk | 50 |

| VB73035 | Descrizione *Product description* | Tipo di confezione *Kind of packaging* | Imballo *Packaging* |
|---|---|---|---|
| | Spina: 16 A 2P+E<br>Presa: std ITA/TED<br>Plug: 16 A 2P+E<br>Socket: std ITA/TED<br>Bianca – white | Etichettato sfuso<br>Labelled-bulk | 50 |

| VB73037 | Descrizione *Product description* | Tipo di confezione *Kind of packaging* | Imballo *Packaging* |
|---|---|---|---|
| | Spina: std fra-ted<br>Presa: 10/16A<br>Plug: std fra-ted<br>Socket: 10/16A<br>Bianca - white | Etichettato sfuso<br>Labelled-bulk | 50 |

| VB73041 | Descrizione *Product description* | Tipo di confezione *Kind of packaging* | Imballo *Packaging* |
|---|---|---|---|
| | Spina: 10 A 2P+E<br>Presa:<br>1x std ted +2x10A<br>Plug: 10 A 2P+E<br>Sockets:<br>1x schuko +2x10A<br>Bianca – white | Etichettato sfuso<br>Labelled-bulk | 50 |

| VB73047 | Descrizione *Product description* | Tipo di confezione *Kind of packaging* | Imballo *Packaging* |
|---|---|---|---|
| | Spina : 16 A 2P+E<br>Presa: 1x schuko +2x10/16A<br>Plug : 16 A 2P+E<br>Sockets: 1xschuko +2x10/16A<br>Bianca – white | Etichettato sfuso<br>Labelled-bulk | 50 |

## Serie Casa
*Home Series*

| VB73032 | Descrizione *Product description* | Tipo di confezione *Kind of packaging* | Imballo *Packaging* |
|---|---|---|---|
| | Spina: 10 A 2P+E<br>Presa: Std Ted.<br>Plug: 10 A 2P+E<br>Socket: Std Ted.<br>Nero – Black | Etichettato sfuso<br>Labelled-bulk | 50 |

| VB73036 | Descrizione *Product description* | Tipo di confezione *Kind of packaging* | Imballo *Packaging* |
|---|---|---|---|
| | Spina: 16 A 2P+E<br>Presa: std ITA/TED<br>Plug: 16 A 2P+E<br>Socket: std ITA/TED<br>Nera – Black | Etichettato sfuso<br>Labelled-bulk | 50 |

| VB73038 | Descrizione *Product description* | Tipo di confezione *Kind of packaging* | Imballo *Packaging* |
|---|---|---|---|
| | Spina: 10 A 2P+E<br>Presa: 3x2P+E 10A<br>Plug: 10 A 2P+E<br>Sockets: 3x2P+E 10A<br>Nero - Black | Etichettato sfuso<br>Labelled-bulk | 50 |

| VB73042 | Descrizione *Product description* | Tipo di confezione *Kind of packaging* | Imballo *Packaging* |
|---|---|---|---|
| | Spina: 10 A 2P+E<br>Presa: 1x std ted +2x10A<br>Plug: 10 A 2P+E<br>Sockets: 1x schuko +2x10A<br>Nero – Black | Etichettato sfuso<br>Labelled-bulk | 50 |

| VB73048 | Descrizione *Product description* | Tipo di confezione *Kind of packaging* | Imballo *Packaging* |
|---|---|---|---|
| | Spina : 16 A 2P+E<br>Presa: 1x schuko +2x10/16A<br>Plug: 16 A 2P+E<br>Sockets: 1xschuko +2x10/16A<br>Nera – Black | Etichettato sfuso<br>Labelled-bulk | 50 |

## Serie Casa
*Home Series*

| VB70056 | Descrizione *Product description* | Tipo di confezione *Kind of packaging* | Imballo *Packaging* |
|---|---|---|---|
| 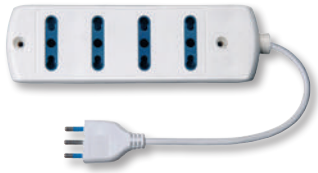 | Spina 16A<br>Presa: 4X10/16A<br>Plug: 16A<br>Socket: 4X10/16A<br>Cable:H05VV-F<br>Bianca – white | Sacchetto e cavaliere<br>Small bag to hang | 10 |

| VB70058 | Descrizione *Product description* | Tipo di confezione *Kind of packaging* | Imballo *Packaging* |
|---|---|---|---|
| 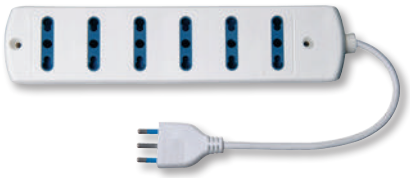 | Spina 16A<br>Presa : 6X10/16A<br>Plug 16A<br>Socket: 4X10/16A<br>Cable:H05VV-F<br>Bianca – white | Sacchetto e cavaliere<br>Small bag to hang | 10 |

| VB70101 | Descrizione *Product description* | Tipo di confezione *Kind of packaging* | Imballo *Packaging* |
|---|---|---|---|
| | Spina: 16A<br>Presa: 3X10/16A<br>Plug: 16A<br>Socket: 3X10/16A<br>Cable: H05VV-F<br>Bianca – white | Sacchetto e cavaliere<br>Small bag to hang | 10 |

| VB70079 | Descrizione *Product description* | Tipo di confezione *Kind of packaging* | Imballo *Packaging* |
|---|---|---|---|
| 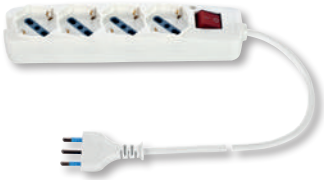 | Spina: 16A<br>Presa: 4X10/16A<br>Plug: 16A<br>Socket: 4X10/16A<br>Cable:H05VV-F<br>Bianca – white | Sacchetto e cavaliere<br>Small bag to hang | 10 |

| VB70080 | Descrizione *Product description* | Tipo di confezione *Kind of packaging* | Imballo *Packaging* |
|---|---|---|---|
| | Spina: 16A<br>Presa: 5X10/16A<br>Plug: 16A<br>Socket: 5X10/16A<br>Cable:H05VV-F<br>Bianca – white | Sacchetto e cavaliere<br>Small bag to hang | 10 |

| VB70081 | Descrizione *Product description* | Tipo di confezione *Kind of packaging* | Imballo *Packaging* |
|---|---|---|---|
| | Spina: 16A<br>Presa: 5X10/16A<br>Plug: 16A<br>Socket: 5X10/16A<br>Cable: H05VV-F<br>Bianca – white | Sacchetto e cavaliere<br>Small bag to hang | 10 |

# Serie PC
*PC Series*

## Caratteristiche
- 4 prese universali
- Cavo H05VV-F , 3Gx1,5 mm
- Spina 16 A
- Massima tensione cavo avvolto 1500 W
- Massima tensione cavo svolto 3200 W
- Disgiuntore termico

## Features
- 4 universal socket
- Cable H05VV-F , 3Gx1,5 mm
- Plug 16 A
- Maximum voltage when the cable is rolled up 1500 W
- Maximum voltage when the cable is unrolled 3200 W
- Thermal circuit breaker

| VB-PC-15-220/E | Descrizione *Product description* | Tipo di confezione *Kind of packaging* | Imballo *Packaging* |
|---|---|---|---|
| | Avvolgicavo 15 mt- nero Cable reel 15 mt -black | Etichettato sfuso Labelled-bulk | 1 |

| VB-PC-25-200/E | Descrizione *Product description* | Tipo di confezione *Kind of packaging* | Imballo *Packaging* |
|---|---|---|---|
| | Avvolgicavo 25 mt Cable reel 25 mt -black | Etichettato sfuso Labelled-bulk | 1 |

| VB-PC-50-220/E | Descrizione *Product description* | Tipo di confezione *Kind of packaging* | Imballo *Packaging* |
|---|---|---|---|
| | Avvolgicavo 50 mt – nero Cable reel 50 mt -black | Etichettato sfuso Labelled-bulk | 1 |

## Serie Casa
*Home Series*

| VB72032 | Descrizione *Product description* | Tipo di confezione *Kind of packaging* | Imballo *Packaging* |
|---|---|---|---|
| 3mt | Spina & presa: 10 A 2P+E Plug & Socket: 10 A 2P+E Cable: H05VV-F 3Gx0.75 Bianca – white | Sacchetto e cavaliere Small bag to hang | 5 |

| VB72046 | Descrizione *Product description* | Tipo di confezione *Kind of packaging* | Imballo *Packaging* |
|---|---|---|---|
| 3mt | Spina & presa: 16 A 2P+E Plug & Socket: 16 A 2P+E Cable: H05VV-F 3G x 1,0 Bianca – white | Sacchetto e cavaliere Small bag to hang | 5 |

| VB72034 | Descrizione *Product description* | Tipo di confezione *Kind of packaging* | Imballo *Packaging* |
|---|---|---|---|
| 5mt | Spina & presa: 10 A 2P+E Plug & Socket: 10 A 2P+E Cable: H05VV-F 3Gx0.75 Bianca – white | Sacchetto e cavaliere Small bag to hang | 5 |

| VB72048 | Descrizione *Product description* | Tipo di confezione *Kind of packaging* | Imballo *Packaging* |
|---|---|---|---|
| 5mt | Spina & presa: 16 A 2P+E Plug & Socket: 16 A 2P+E Cable: H05VV-F 3G x 1,0 Bianca – white | Sacchetto e cavaliere Small bag to hang | 5 |

| VB70160 GARDEN | Descrizione *Product description* | Tipo di confezione *Kind of packaging* | Imballo *Packaging* |
|---|---|---|---|
| 20mt | Spina & presa: Std ted. Plug &Socket: schuko Cable: H05VV-F 3G x 1,5 | Termoretraibile etichettato Labelled shrink wrap | 1 |

## Scatole espositive VB ELECTRIC da scaffale
VB ELECTRIC expositive boxes for shelf

## Espositore da banco per adattatore elettroutensili VB-79000
Counter expositor for VB-79000 tools' adaptor

## Scatola espositiva personalizzata serie ARCHIMEDE by VB ELECTRIC
Personalised expositive box for Archimede series realised by VB ELECTRIC

## Confezioni appendibili VB ELECTRIC
VB ELECTRIC small bag to hang as packaging

Via Aldo Moro, 25/27 - 26845 CODOGNO (Lodi)
Tel. +39 0377 322 86 - Fax +39 0377 430 796

info@vbelectric.it - www.vbelectric.it